Montážní návod

(Montážny návod, Fitting instruction, Montageanleitumg, Instruzioni di montaggio, Monteringshandledning, Asennusohje, Instruction de montage, Montegehandleiding, Инструкция по установке)

Tažné zařízení

Renault Espace Typ V 04/2015->

Ťažné zariadenie
Towbars
Trekhaak
Anhängerkupplung de
Dispositif d'attelage
Equipo de remolque
Sprzęt holowniczy
Hinauslaitteet
Буксирное оборудование

výrobce / dodavatel

SVC Group s.r.o.

Odkaz na produkt:
https://www.svcgroup.cz/tazne-zarizeni-srouby-pevny-skoda-rapid-monte-carlo-10-2012-2018-p7283-v960

www.svcgroup.cz

Určeno pro vozidlo/ Designated for a vehicle

Montážní návod
Fitting instruction
Montageanleitung

Classe A50-X

EHK 55 e94/20
E27 55R 01-0299

RENAUT ESPACE

04/2014->

Typ/Type VTZ 001-413
VTZ 002-413
VTZ 003-413

D
Hodnota
value
Wert
11,00 kN

2 100 kg

95 kg

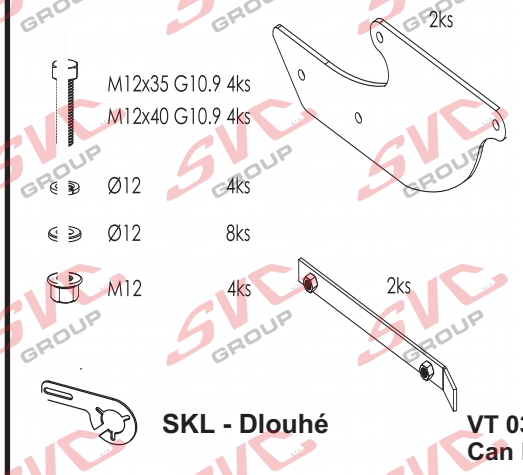

SKL - Dlouhé

VT 03A/6011
Can Bus.

Předepsané utahovací momenty:
Specified torque settings :

M5	5,9 Nm	6,5 Nm
M6	10.0 Nm	10,5 Nm
M10	49,0 Nm	51,0 Nm
M12	85,0 Nm	87,0 Nm
M14	135,0 Nm	138,0 Nm
M16	210,0 Nm	214.1 Nm

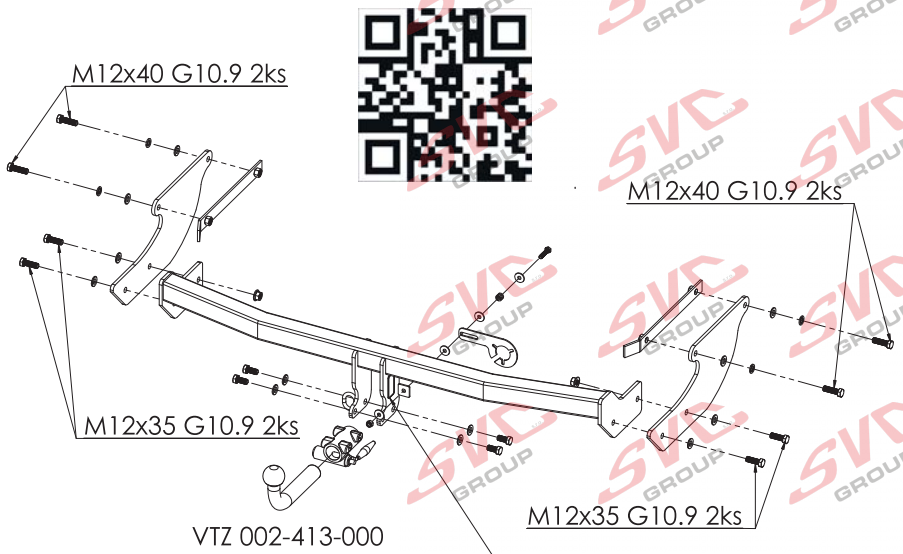

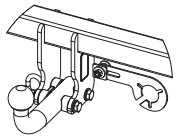

VTZ 002-413-000

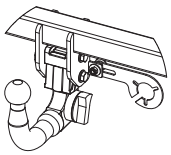

VTZ 002-413-000

ŠTÍTEK / LABEL SVC

Approval Number Class A50-X
Exx 00-xxxx
Type D-Value D kN
Series Vert.ld S kN

CZ

Všeobecné pokyny, též viz. typový list:
-Montáž tažného zařízení a el instalace, musí odpovídat požadavku výrobce vozu a příslušného státu kde se výrobek používá.
-Při případném výřezu nárazníku, výrobce tažného zařízení provedl zkoušky na vozidle se standardním nárazníkem na počátku výroby vozidla a neručí za informace k výřezu při případné změně či faceliftu vozu či nárazník.
1. V úchytech a spojích tažného zařízení s karosérií musí být karosérie očištěna od měkkých antikorozních ochran nástřiku karosérie. Všechny vrtané otvory očistěte od špon a ošetřete antikorozním přípravkem.
2. Používejte dodaný pevnostní spojovací materiál.
3. Kulový čep nesmí ze zákona překrývat registrační značku vozu, pokud není připojen přívěsný vozík..
4. Zapojení el. instalace tažného zařízení k vozu musí odpovídat příslušným platnýmnormám a požadavkům výrobce vozu (viz. příručka k vozu, či u prodejce vozu). Tažné zařízení je pevnostně zkoušeno a homologováno dle předpisu EHK 55 a splňuje tuto normu ES.

GB

General instructions, also see Type certificate:
-The towing device assembly and electric installation must comply with the requirements of the car producer and the particular state where the product is used.
- The coupling device manufacturer has carried out some tests on a car with a standard bumper which was used at the beginning of making a car and so the manufacturer is not liable for information about a posssible slot in a bumper in case of changes or a facelift of a car during a car production.
1. Clean a car body from soft anticorrosive protection of a car body coat in brackets and joints of a coupling device with a car body. Clean all drilled holes from metalshavings and treat them with antirust agent.
2. Use supplied strength joining material.
3. A ball pin, according to a law, cannot cover a number plate, if a trailer is not joined.
4. Wiring of a coupling device must be up to a standard and car maker requirements. (see a car manual or ask a car seller).
5. The coupling device has been physically tested and homologated according to the regulation EHK55 and is up to the EC standard.

D

Allgemeine Anweisungen siehe auch Typenschein:
- Die Montage der Anhängerkupplung sowie die Elektroinstallation muss den Anforderungen des Fahrzeugherstellers in dem Staat entsprechen, in welchem das Produkt benutzt wird.
- be1i einem allfälligen Ausschneiden der Stoss- Stange der Hersteller der Zugsvorrichtung führte Proben an Wagen mit gängigen Stoss- Stangen am Anfang der Wagenherstellung durch und haftet keinesfalls für Informationen bezüglich des Ausschneidens sowie für allfällige Änderungen oder face- Liftings des Wagens oder der Stoss- Stange.
1. Bei den Aufhängungen und Verbindungen der Zugsvorrichtung mit der Karosserie muss dieselbe von weichen Rostschutzmitteln gereinigt werden. Reinigen Sie sämtliche gebohrte Öffnungen von Spänen und behandeln diese mit einem Rostschutzmittel.
2. Benützen Sie das gelieferte Festigkeits- Verbindungsmaterial.
3. Der Kugelbolzen darf von Gesetzes wegen nicht das Kennzeichen des Wagens verdecken, sofern kein Anhänger an den Wagen angehängt ist.
4. Der Anschluss der Elektroinstallation der Zugsvorrichtung an den Wagen muss den entsprechenden gültigen Normen und Anforderungen des Wagenherstellers entsprechen (siehe Handbuch zum Wagen,oder beim Verkäufer des Wagens).
Die Zugsvorrichtung wurde in Bezug auf die Festigkeit nach der Vorschrift EHK 55geprüft und genehmigt und erfüllt die ES- Norm.

SVC GROUP s.r.o.
Průmyslová zóna - 179
547 01 Náchod-ČR
INFO: www.svcgroup.cz
E-mail:svc@svcgroup.cz
Tel.:+420 491421021
mob.: +420 603360607

CS -Montážní návod Renault Espace V 2015 ->

1. Odmontujte zadní světla (pozor zevnitř vozidla pod čalouněním jsou přišroubována plastovou vrtulkou.) zadní nárazník a jeho plechovou výztuhu.
2. Do otvorů pod výztuhou vsuňte plochou příložku s maticemi a z venku nosníku k těmto příložkám přichyťte levý a pravý bok tažného zařízení (Nedotahujte). Namontujte zpět plechovou výztuhu.
3. Mezi boky tažného zařízení namontujte hlavní nosník za pomoci 4 šroubů M12x35 (10.9) Poté tažné zařízení vyrovnejte a dotáhněte dle utahovacích momentů.
4. Vraťte zpět všechny díly odmontované v bodě č.1.

FR - Notice de montage Renault Espace V 2015 ->

1. Démonter les feux arrière (attention, à l'intérieur du véhicule, sous le revêtement, les feux sont fixés par une petite étoile en plastique), le pare-chocs arrière et son renfort métallique.
2. Insérer la rallonge plate et ses écrous dans les orifices se trouvant sous le renfort et, par l'extérieur de la traverse, fixer les côtés gauche et droit du dispositif d'attelage à ces rallonges (ne pas serrer les vis). Remettre le renfort métallique en place.
3. Placer la traverse principale entre les côtés du dispositif d'attelage et la fixer à l'aide de 4 vis M12x35 (10.9). Aligner ensuite le dispositif d'attelage et serrer les vis aux couples de serrage prescrits.
4. Remettre en place toutes les pièces ayant été démontées au point n° 1.
1. Върнете обратно всички части, демонтирани съгласно т. 1.

EN - Installation instructions Renault Espace V 2015->

1. Remove rear lights (be careful, they are fastened by plastic screw under the upholstery), rear bumper and its sheet stiffener.
2. Insert the flat bracket with nuts into the holes under the stiffener and fix right and left sides of the tow bar to these bracket from outside the beam (tighten only lightly). Reinstall sheet stiffener.
3. Fix the main beam between the sides of the tow bar with using of the 4 screws M12x35 (10.9) Then, align all the parts of the tow bar and tighten them to prescribed torques.
4. Reinstall all the parts removed within the step 1.

BG-Упътване за монтаж Рено Еспас V 2015 ->

1. Демонтирайте задните фарове (внимавайте вътре в автомобила под тапицерията са завинтени с пластмасова гайка), задната броня и нейното ламаринено уплътнение.
2. В отвора под уплътнението пъхнете плоскат аподложка с гайките и от външната страна на носещата конструкция към тези подложки фиксирайте лявата и дясната страна на теглещото устройство (Не затягайте). Монтирайте обратно ламариненото уплътнение.
3. Между страничните части на теглещото устройство монтирайте главното носещо устройство с помощта на 4 винта M12x35 (10.9) РСлед това изравнете теглещото устройство и затегнете според затягащия момент.

DE-Montageanleitung Renault Espace V 2015 ->

1. Die Hecklichter (vorsichtig vorgehen, sie sind im Innenraum unter der Tapezierung mit einer Kunststoffflügelschraube angeschraubt), hintere Stoßstange und deren Kunststoffstrebe ausbauen.
2. In die Öffnungen unter der Strebe die flache Beilegeplatte mit Muttern einsetzen und von der Trägeraußenseite an diesen Beilegeplatten die linke und rechte Seite der Zugeinrichtung einsetzen (nicht festziehen). Die Blechstrebe wieder montieren.
3. Zwischen die Seiten der Zugeinrichtung den Hauptträger mithilfe der 4 Schrauben M12x35 (10.9) montieren. Anschließend die Zugeinrichtung ausrichten und entsprechend den Anzugsmomenten festziehen.
4. Alle im Punkt Nr. 1 ausgebauten Teile wieder einbauen.

IT -Istruzioni di montaggio per la Renault Espace V 2015->

1. Smontare i fanali posteriori (attenzione, all'interno del veicolo, sotto la tappezzeria sono usate eliche in plastica), il paraurti posteriore e il suo rinforzo in lamiera.
2. Nei fori sotto il rinforzo inserire piastrina piatta con i dadi e dall'esterno del supporto fissare a queste piastrine il fianco sinistro e destro del dispositivo di traino (non serrare a fondo). Rimontare il rinforzo in lamiera.
3. Tra i lati del dispositivo di traino montare il supporto principale usando 4 viti M12x35 (10.9). Quindi allineare il dispositivo di traino e serrare con le coppie di serraggio prescritte.
4. Rimontare tutti i componenti smontati nel punto 1.

ES - Manual de montaje de Renault Espace V 2015 - >

1. Desmonte los focos traseros (atención, en el interior del vehículo debajo del tapizado están fijados por una hélice plástica.), el parachoques trasero y su refuerzo de chapa.
2. Introduzca en los orificios debajo del refuerzo la escuadra de chapa con tuercas y desde el exterior del soporte fije en estas escuadras el lado izquierdo y derecho del equipo de tiro (No apriete). Vuelva a montar el refuerzo de chapa.
3. Entre los lados del equipo de tiro monte el soporte principal con ayuda de 4 tornillos M12x35 (10.9). Después enderece el equipo de tiro y apriete según los pares de apriete.
4. Devuelva a su puesto todas las piezas desmontadas en el punto No. 1.

RU - Инструкция по монтажу Renault Espace V 2015 ->

1. Снимите задние фонари (внимание, изнутри автомобиля под обшивкой они привинчены пластиковыми винтами), задний бампер и его усилитель из листовой стали.
2. В отверстия под усилителем вставьте плоскую накладку с гайками, и снаружи балки закрепите на этих накладках правый и левый бока фаркопа (не затягивайте). Установите обратно усилитель из листовой стали.
3. Между боками фаркопа установите главную балку с помощью 4 болтов M12x35 (10.9). После этого выровняйте фаркоп и затяните в соответствии с предписанными моментами затяжки.
4. Установите обратно все части, демонтированные согласно п. 1.

FI-Asennusohje Renault Espace V 2015 ->

1. Irrota takavalot (auton sisäpuolella ne on kiinnitetty verhoilun alla olevalla muovipyörällä), takapuskuri ja sen peltijäykiste.
2. Asenna jäykisteen alla oleviin reikiin tasainen liitososa muttereilla ja kiinnitä palkin ulkopuolelta näihin liitososiin vetolaitteen vasen ja oikea sivuosa (Älä kiristä). Asenna peltijäykiste takaisin.
3. Asenna vetolaitteen sivuosien väliin pääpalkki 4 ruuvilla M12x35 (10.9). Suorista sitten vetolaite ja kiristä kiristysmomenttien mukaan.
4. Asenna kaikki kohdassa 1 irrotetut osat takaisin.

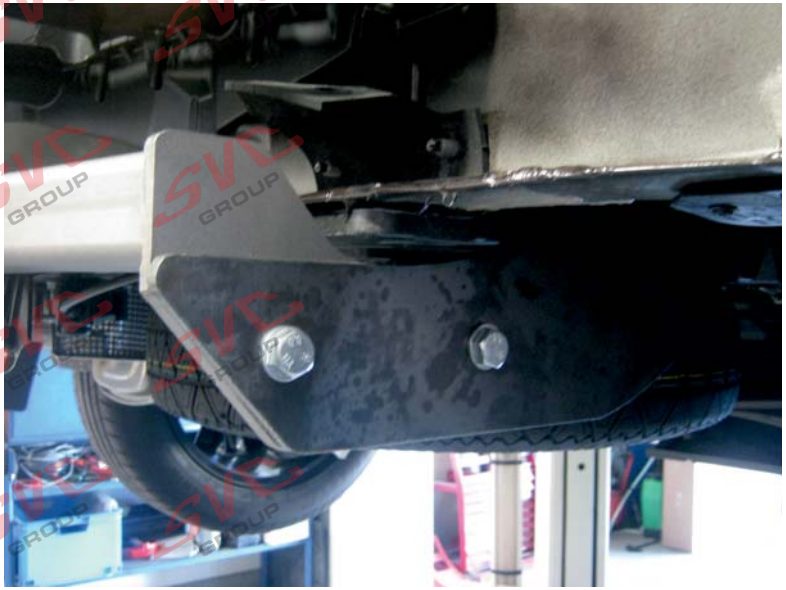

Nevíte si rady? Potřebujete poradit?

Náš zakaznický servis je vám k dispozici

+420 491 421 021

svc@svcgroup.cz

TAŽNÁ ZAŘÍZENÍ ®
SVC s.r.o.
GROUP
ORIGINAL

Opravdový specialista a Certifikovaný výrobce tažných zařízení s největším sortimentem v ČR. Rodinná firma s více jak 30letou ověřenou tradicí výroby, prodeje a montáže.

www.svcgroup.cz