Montážní návod

(Montážny návod, Fitting instruction, Montageanleitumg, Instruzioni di montaggio, Monteringshandledning, Asennusohje, Instruction de montage, Montegehandleiding, Инструкция по установке)

Tažné zařízení

VOLKSWAGEN Jetta 08/1983->12/1992

Ťažné zariadenie
Towbars
Trekhaak
Anhängerkupplung de
Dispositif d'attelage
Equipo de remolque
Sprzęt holowniczy
Hinauslaitteet
Буксирное оборудование

výrobce / dodavatel

SVC Group s.r.o.

Odkaz na produkt:
https://www.svcgroup.cz/tazne-zarizeni-srouby-pevny-skoda-rapid-monte-carlo-10-2012-2018-p7283-v960

www.svcgroup.cz

Service Vitver Centrum
SVC NÁCHOD výroba montáž prodej tažných zařízení
Pražská 835, 547 01 Náchod

VW
Golf - Jeta
1983-93
Typ: VTZ140

1800 kg

50kg

Montážní návod
Anbauanweisung
Fitting instruction

MDČR-1584
ČSN 303651
ISO 3853

1300 kg

D
Hodnota
Wert
value
7,40

1

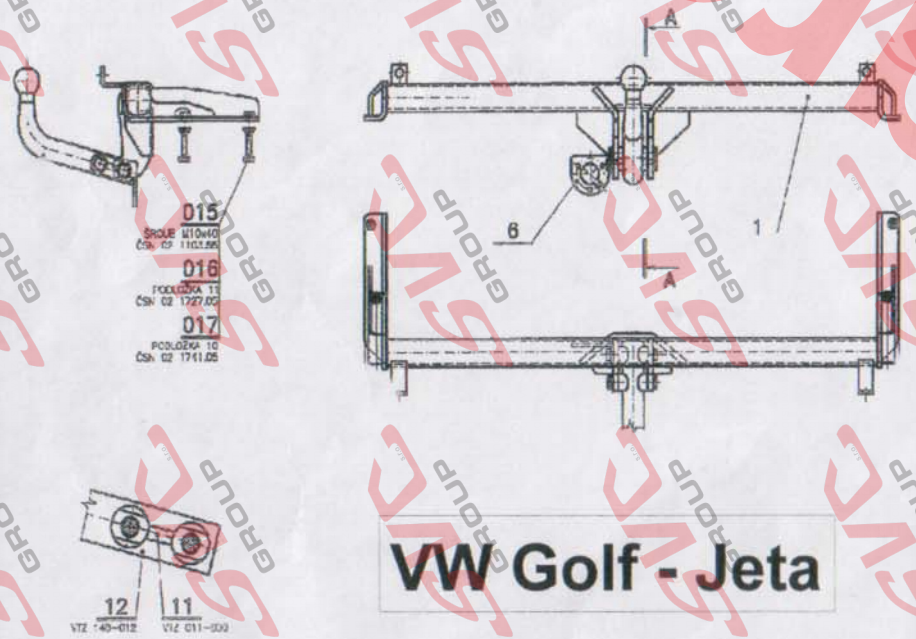

VW Golf - Jeta

3

Montážní návod :

1. Demontujte zadní nárazník vozu a demontujte držáky z nárazníku (nebudou již potřeba). Výjměte koberec zavazadlového prostoru.
2. Sešroubujte tažné zařízení z výstuhou nárazníku a vložte tažné zařízení s nárazníkemdo nosníku vozu. Pomocí podložek a šroubu M10 jej upevněte k vozu.
3. Takto uchycené tažné zařízení řádně utáhněte dle utahovacích momentů.
4. Proveďte zpětnou montáž všech demontovaných částí z vozu.
5. U provedení na dva šrouby, je čep v TZ přichycen pomocí distančních vložek, podložek a šroubu M12x100.

Utahovací momenty pro šroubový spoj: M10=46Nm, M12=75Nm

Technický popis:

Tažné zařízení je svařeno z masivního čtvercového nosníku, opatřeného dvěma bočními držáky , za které je tažné zařízení přišroubované k vozu. Ve středové části hlavního nosníku je navařen úchyt pro kulový čep. Boční držáky a příložky jsou přišroubovány ke karoserii v místech určených výrobcem. Tažné zařízení je dodáváno v provedení bajonetovém, nebo šroubovém viz. Provozní údržba. Tažné zařízení je schváleno Výzkumným ústavem motorových vozidel Dekra. **Tažné zařízení je pevnostně zkoušeno a splňuje všechny České a mezinárodní normy - ISO3853.**
Tažné zařízení je chráněno osvědčením o užitném vzoru č.4820.6293.fi.**SVC NÁCHOD**
Povrchová úprava je provedena práškovou barvou splňující klimatickou odolnost dle ONA 301002 N15. Spojovací materiál je proti korozi chráněn zinko-chromátováním.

Provozní údržba

Tažné zařízení není choulostivé na nečistoty , je jen potřeba dodržet zásadu mazat třecí plochy čepu vazelínou. U Bajonetového provedení i pouzdro pro čep. Je-li u bajonetového uzávěru potřeba přesadit uzavírací páčku, provádějte tento úkon vždy, při nasazeném kulovém čepu v pouzdře TZ, aby jste neporušili vymezovací kolíček M5.
Po ujetí ca 100 km s vlekem, zkontrolovat šroubové spoje TZ a další kontrolu proveďte po 1000km
Dle vyhlášky Ministerstva Dopravy a Spojů č.105/95, musí být vždy demontován kulový čep z vozu, pokud není vlečen připojný vozík.

Nevíte si rady? Potřebujete poradit?

Náš zakaznický servis je vám k dispozici

+420 491 421 021

svc@svcgroup.cz

TAŽNÁ ZAŘÍZENÍ ®
SVC s.r.o.
GROUP
ORIGINAL

Opravdový specialista a Certifikovaný výrobce tažných zařízení s největším sortimentem v ČR. Rodinná firma s více jak 30letou ověřenou tradicí výroby, prodeje a montáže.

www.svcgroup.cz