Montážní návod

(Montážny návod, Fitting instruction, Montageanleitumg, Instruzioni di montaggio, Monteringshandledning, Asennusohje, Instruction de montage, Montegehandleiding, Инструкция по установке)

Tažné zařízení

Ťažné zariadenie
Towbars
Trekhaak
Anhängerkupplung de
Dispositif d'attelage
Equipo de remolque
Sprzęt holowniczy
Hinauslaitteet
Буксирное оборудование

výrobce / dodavatel

SVC Group s.r.o.

Odkaz na produkt:
https://www.svcgroup.cz/tazne-zarizeni-srouby-pevny-skoda-rapid-monte-carlo-10-2012-2018-p7283-v960

www.svcgroup.cz

CZ-Montážní návod
GB-Fitting instruction
DE-Montageanleitung
FR-Notice de montage
RU-Инструкция по монтжу

RENAULT MEGANE Combi

Type K9

04/2016->

D

10,29 kN

=S **95 Kg**

=R **2 150 Kg**

Brzděný

FREINÉE

GEBREMST

BRAKED

Classe A50-X

VTZ 1.001-435

VTZ 1.002-435

VTZ 1.003-435

E27 55R 01-0330

CERTIFIKÁT

EHK 55 & e94/20

Nm

Pevnost	8,8	10,9	12,9
M6	9,7	14,3	16,1
M8	24,5	35,9	42,0
M10	48,4	71,0	83,0
M12	84,0	123,0	144,0
M14	133,0	196,0	229,0
M16	137,0	307,0	359,0

INFO !

1000 km

www.svcgroup.cz

0 km

1000 km

2h

ANO/YES

ANO/YES
Není vidět

SKL

SKL - Slopné KRATKÉ PRAVÉ

M12x35 G10.9 8KS

Ø12 8KS

Ø12 8KS

1KS

2KS

1KS

2KS

VT 11 / 6004
SKL-KRATÉ PRAVÉ- CanBus

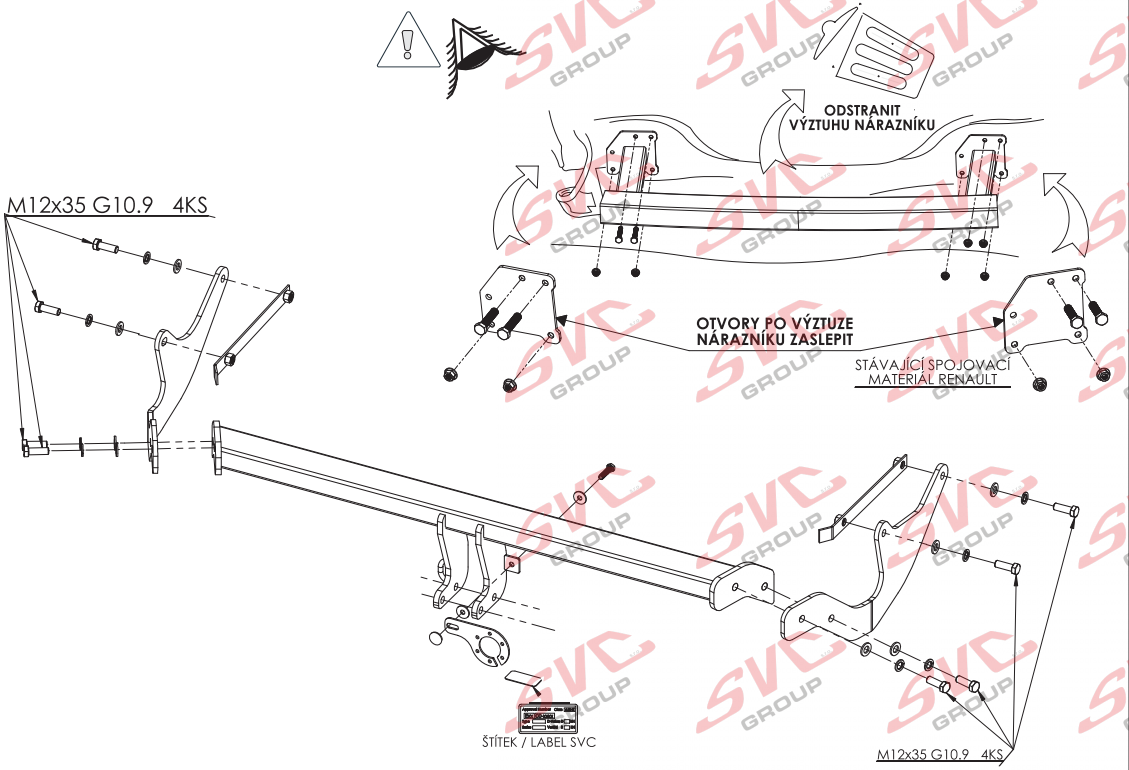

CZ

Všeobecné pokyny, též viz. typový list:

-Montáž tažného zařízení a el instalace, musí odpovídat požadavku výrobce vozu a příslušného státu kde se výrobek používá.
-Při případném výřezu nárazníku, výrobce tažného zařízení provedl zkoušky na vozidle se standardním nárazníkem na počátku výroby vozidla a neručí za informace k výřezu při případné změně či faceliftu vozu či nárazník.
1. V úchytech a spojích tažného zařízení s karosérií musí být karosérie očištěna od měkkých antikorozních ochran nástřiku karosérie. Všechny vrtané otvory očistěte od špon a ošetřete antikorozním přípravkem.
2. Používejte dodaný pevnostní spojovací materiál.
3. Kulový čep nesmí ze zákona překrývat registrační značku vozu, pokud není připojen přívěsný vozík..
4. Zapojení el. instalace tažného zařízení k vozu musí odpovídat příslušným platnýmnormám a požadavkům výrobce vozu (viz. příručka k vozu, či u prodejce vozu). Tažné zařízení je pevnostně zkoušeno a homologováno dle předpisu EHK 55 a splňuje tuto normu ES.

GB

General instructions, also see Type certificate:

-The towing device assembly and electric installation must comply with the requirements of the car producer and the particular state where the product is used.
- The coupling device manufacturer has carried out some tests on a car with a standard bumper which was used at the beginning of making a car and so the manufacturer is not liable for information about a posssible slot in a bumper in case of changes or a facelift of a car during a car production.
1. Clean a car body from soft anticorrosive protection of a car body coat in brackets and joints of a coupling device with a car body. Clean all drilled holes from metalshavings and treat them with antirust agent.
2. Use supplied strength joining material.
3. A ball pin, according to a law, cannot cover a number plate, if a trailer is not joined.
4. Wiring of a coupling device must be up to a standard and car maker requirements. (see a car manual or ask a car seller).
5. The coupling device has been physically tested and homologated according to the regulation EHK55 and is up to the EC standard.

D

Allgemeine Anweisungen siehe auch Typenschein:

- Die Montage der Anhängerkupplung sowie die Elektroinstallation muss den Anforderungen des Fahrzeugherstellers in dem Staat entsprechen, in welchem das Produkt benutzt wird.
- be1i einem allfälligen Ausschneiden der Stoss- Stange der Hersteller der Zugsvorrichtung führte Proben an Wagen mit gängigen Stoss- Stangen am Anfang der Wagenherstellung durch und haftet keinesfalls für Informationen bezüglich des Ausschneidens sowie für allfällige Änderungen oder face- Liftings des Wagens oder der Stoss- Stange.
1. Bei den Aufhängungen und Verbindungen der Zugsvorrichtung mit der Karosserie muss dieselbe von weichen Rostschutzmitteln gereinigt werden. Reinigen Sie sämtliche gebohrte Öffnungen von Spänen und behandeln diese mit einem Rostschutzmittel.
2. Benützen Sie das gelieferte Festigkeits- Verbindungsmaterial.
3. Der Kugelbolzen darf von Gesetzes wegen nicht das Kennzeichen des Wagens verdecken, sofern kein Anhänger an den Wagen angehängt ist.
4. Der Anschluss der Elektroinstallation der Zugsvorrichtung an den Wagen muss den entsprechenden gültigen Normen und Anforderungen des Wagenherstellers entsprechen (siehe Handbuch zum Wagen,oder beim Verkäufer des Wagens).
Die Zugsvorrichtung wurde in Bezug auf die Festigkeit nach der Vorschrift EHK 55geprüft und genehmigt und erfüllt die ES- Norm.

SVC GROUP s.r.o. Průmyslová zóna - 179 547 01 Náchod-ČR
www.svcgroup.cz e-mail: svc@svcgroup.cz
INFO Tel.:+420 491421021, +420 491421022 mob.: +420 603360607

CZ Montážní návod

1. Odmontujte zadní světla, oba spodní krycí plasty, zadní nárazník a jeho výztuhu.(tato nebude již zapotřebí). Pozor na elektrickou instalaci.
2. Do otvorů v nosníku vsuňte pásky s maticemi M12 a dle obrázku přichyťte pravý a levý bok tažného zařízení. K takto připraveným bokům přichyťte hlavní nosník tažného zařízení. Poté tažné zařízení vyrovnejte a dotáhněte dle utahovacích momentů.
3. Otvory nosníků zakryjte dodanými plechy a stávajícími šrouby. Zhotovte výřez do spodního krycího plastu dle obrázku.
4. Namontujte zpět všechny díly odmontované v bodě č.1.

EN Installation instructions

1. Remove rear lights, both lower cover plastic parts, rear bumper and its stiffener (it is no longer needed). Be careful not to damage the wiring.
2. Insert strips with M12 nuts into the openings in the beam and install the right and left sides of the tow bar as shown in the picture. Attach the main beam of the tow bar between the sides prepared in previous step. Then, align all the parts of the tow bar and tighten them to prescribed torques.
3. Cover the holes in beams by supplied sheets and existing screws. Make a cut-out in the lower cover plastic part as shown in the picture.
4. Reinstall all the parts removed within the step 1.

DE Montageanleitung

1. Die Hecklichter, beide unteren Kunststoffkappen, die hintere Stoßstange und deren Strebe ausbauen (werden nicht mehr benötigt). Vorsicht auf die elektrische Installation.
2. In die Öffnungen im Träger die Bänder mit Muttern M12 einschieben und gemäß Abbildung die rechte und linke Seite der Zugeinrichtung befestigen. An den derartig vorbereiteten Seitenteilen den Hauptträger der Zugeinrichtung befestigen. Anschließend die Zugeinrichtung ausrichten und mit den entsprechenden Momenten festziehen.
3. Die Öffnungen der Träger mit den mitgelieferten Blechteilen verdecken und mit den vorhandenen Schrauben befestigen. In der unteren Kunststoffabdeckung einen Ausschnitt gemäß Abbildung herstellen.
4. Alle im Punkt Nr. 1 ausgebauten Teile wieder einbauen.

FR Notice de montage

1. Démonter les feux arrière, les deux plastiques de protection inférieurs, le pare-chocs arrière et son renfort (vous n'en aurez plus besoin). Faire attention à l'installation électrique.
2. Insérer les plats et des écrous M12 dans les orifices situés dans la traverse et fixer les côtés gauche et droit du dispositif d'attelage comme indiqué sur l'image. Fixer la traverse principale du dispositif d'attelage aux côtés ayant été ainsi préparés. Aligner ensuite le dispositif d'attelage et serrer les vis et écrous aux couples de serrage prescrits.
3. Recouvrir les orifices des traverses à l'aide des tôles qui vous ont été fournies et des vis existantes. Comme indiqué sur la figure, effectuer ensuite une découpe dans le plastique de protection inférieur.
4. Remettre enfin en place toutes les pièces qui ont été démontées au point 1.

RU Инструкция по монтажу

1. Снимите задние фонари, обе нижних пластиковых крышки, задний бампер и его усилитель (он больше не потребуется). Осторожно с электропроводкой.
2. В отверстия в балке автомобиля вставьте ленты с гайками M12, в согласно рисунку закрепите правый и левый бока фаркопа. На подготовленных боках закрепите главную балку фаркопа. После этого выровняйте фаркоп и затяните в соответствии с предписанными моментами затяжки.
3. Отверстия балок закройте с помощью накладок из листовой стали и имеющихся болтов. Сделайте вырез в нижней пластиковой крышке согласно рисунку.
4. Установите обратно все части, демонтированные согласно пункту 1.

BG Инструкция за монтаж

1. Демонтирайте задните фарове, двете долни пластмасови покрития, задната броня и нейното уплътнение (вече няма да ви е необходимо). Внимавайте при работата с електрическата инсталация.
2. В отвора в носещата конструкция пъхнете лентите с гайките M12 и според фигурата фиксирайте лявата и дясната страна на теглещото устройство. Към така подготвените странични части фиксирайте главната носеща конструкция на теглещото устройство. След това изравнете теглещото устройство и затегнете според моментите на затягане.
3. Отворите на носещите конструкции трябва да се закрият с оставените ламаринени части и с наличните винтове. Направете разрез в долното пластмасово покритие съгласно фигурата.
4. Монтирайте обратно всички части, демонтирани в точка 1.

IT Istruzioni di montaggio

1. Smontare i fanali posteriori, ambedue i pezzi plastici inferiori di copertura , il paraurti posteriore e il suo rinforzo (non sarà più necessario). Fare attenzione all'installazione elettrica.
2. Inserire nei fori nel supporto i nastri con i dadi M12 fissando il lato destro e sinistro del dispositivo di traino, vedi figura. Ai lati preparati in questo modo fissare il supporto principale del dispositivo di traino. Poi allineare il dispositivo di traino e serrare con le coppie di serraggio prescritte.
3. Coprire i fori dei supporti con le lamiere fornite e viti esistenti. Fare un intaglio nel pezzo plastico inferiori di copertura, vedi figura.
4. Rimontare tutti i componenti smontati nel punto 1.

ESP Instrucciones de montaje

1. Desmonte los faros traseros, los dos plásticos inferiores de cobertura, el parachoques trasero y su reforzamiento (ése no se va a necesitar más). Tenga cuidado con la instalación eléctrica.
2. Inserte en las aberuras del tirante las cintas con tuerca M12 y de acuerdo con la imagen sujete el lado derecho e izquierdo de enganche. En los lados preparados sujete el tirante general del enganche. Después equilibre el enganche y apriete de acuerdo con los esfuerzos de torsión.
3. Cubra las aberturas por medio de las chapas suministradas y los tornillos actuales. Haga una hendidura en el plástico inferior de cobertura de acuerdo con la imagen.
4. Vuelva a montar todos los componentes desmontados en el punto núm. 1.

FI Asennusohje

1. Irrota takavalot, molemmat alemmat suojamuovit, takapuskuri ja sen jäykiste (sitä ei enää tarvita). Varo sähköasennuksia.
2. Työnnä palkissa oleviin reikiin mutteriliuskat M12 ja kiinnitä kuvan mukaan vetolaitteen oikea ja vasen sivuosa. Kiinnitä näin valmisteltuihin sivuosiin vetolaitteen pääpalkki. Suorista vetolaite ja kiristä se kiristysmomenttien mukaan.
3. Peitä palkkien reiät toimitukseen kuuluvilla levyillä ja nykyisillä ruuveilla. Tee alempaan suojamuoviin leikkaus kuvan mukaan.
4. Asenna kaikki kohdassa 1. irrotetut osat takaisin paikoilleen.

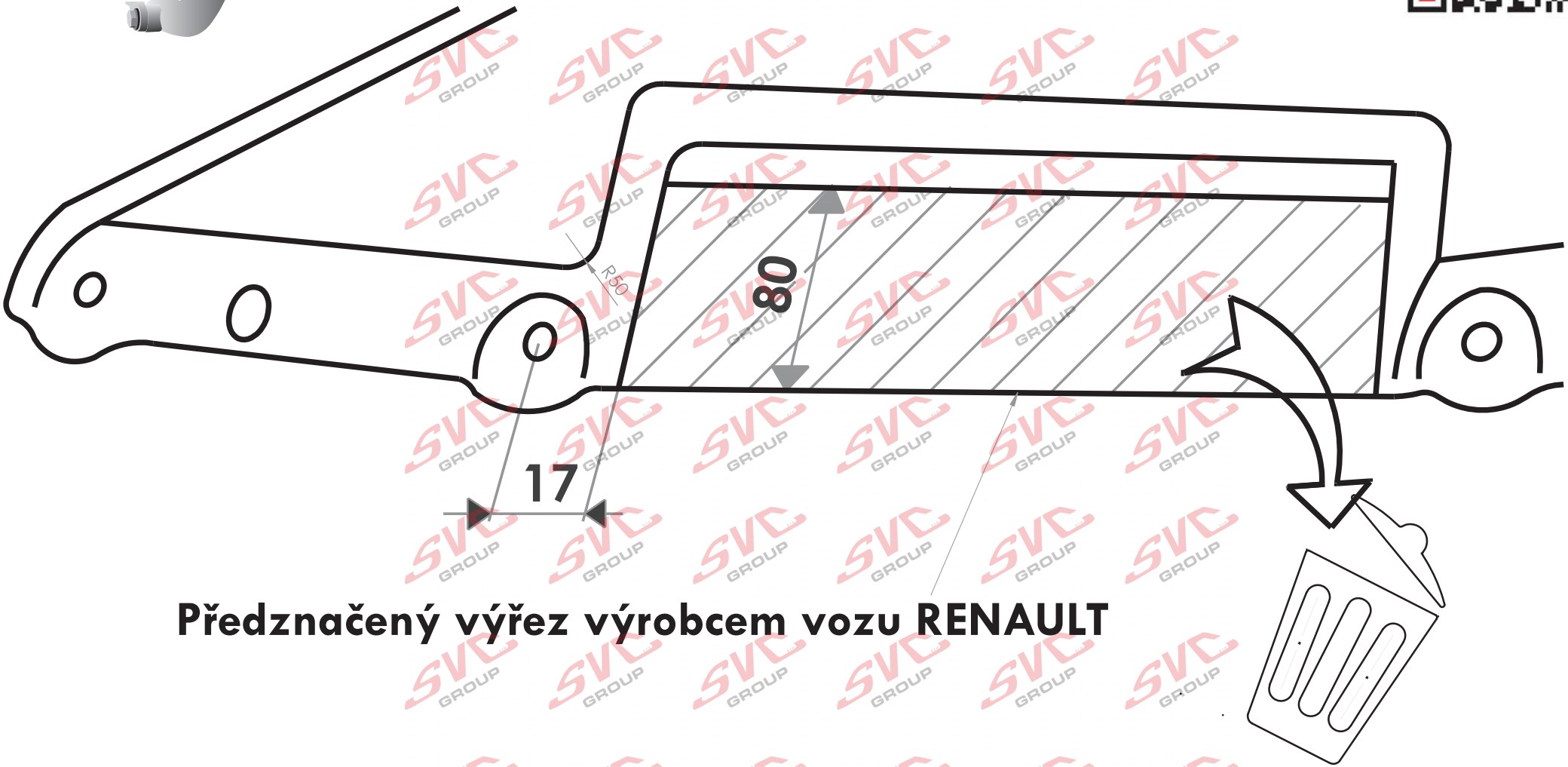

Předznačený výřez výrobcem vozu RENAULT

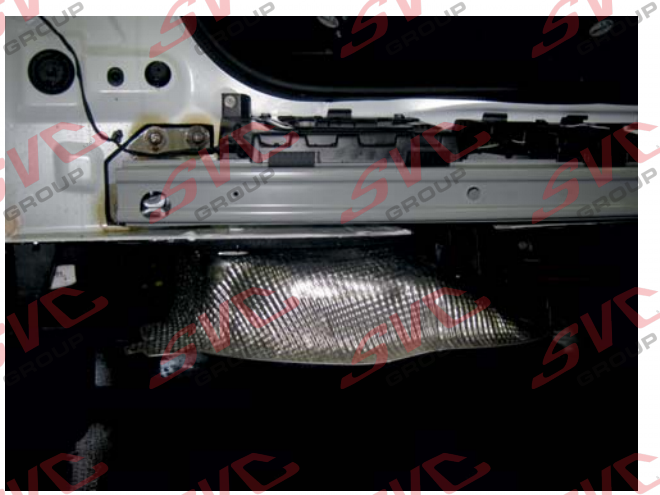

Nevíte si rady? Potřebujete poradit?

Náš zakaznický servis je vám k dispozici

+420 491 421 021

svc@svcgroup.cz

TAŽNÁ ZAŘÍZENÍ ®
SVC s.r.o.
GROUP
ORIGINAL

Opravdový specialista a Certifikovaný výrobce tažných zařízení s největším sortimentem v ČR. Rodinná firma s více jak 30letou ověřenou tradicí výroby, prodeje a montáže.

www.svcgroup.cz