Montážní návod

(Montážny návod, Fitting instruction, Montageanleitumg, Instruzioni di montaggio, Monteringshandledning, Asennusohje, Instruction de montage, Montegehandleiding, Инструкция по установке)

Tažné zařízení

Kia Rio 02/2017->

Ťažné zariadenie
Towbars
Trekhaak
Anhängerkupplung de
Dispositif d'attelage
Equipo de remolque
Sprzęt holowniczy
Hinauslaitteet
Буксирное оборудование

výrobce / dodavatel

SVC Group s.r.o.

Odkaz na produkt:
https://www.svcgroup.cz/tazne-zarizeni-srouby-pevny-skoda-rapid-monte-carlo-10-2012-2018-p7283-v960

www.svcgroup.cz

Výrobce

2016 | 25 let TAŽNÁ ZAŘÍZENÍ SVC GROUP ORIGINAL

Servis Vlivr Centrum

CZ-Montážní návod
GB-Fitting instruction
DE-Montageanleitung
FR-Notice de montage
RU-Инструкция по монтжу

KIA RIO - IV

5-Dveří

01/2017->

D

6,93 kN

=S **75 Kg**

=R **1 200 Kg**

Brzděný

FREINÉE

GEBREMST

BRAKED

Classe A50-X

VTZ 001-381

VTZ 002-381

VTZ 003-381

E27 55R 01-0188.1

CERTIFIKÁT

EHK 55 & e94/20

Nm

Pevnost	8,8	10,9	12,9
M6	9,7	14,3	16,1
M8	24,5	35,9	42,0
M10	48,4	71,0	83,0
M12	84,0	123,0	144,0
M14	133,0	196,0	229,0
M16	137,0	307,0	359,0

INFO !

1000 km

www.svcgroup.cz

0 km

1000 km

1,5h

NE

ANO

1 x

Krátké sklápěcí

4x M10x35 G10.9
4x M10x35 x 1.25

6 x ø10

10x ø10,5

2x M10

Pravý Bok 1x
Levý Bok 1x

VT 11A / 6026

Sklápěcí / El.insta - Cam-Bus.

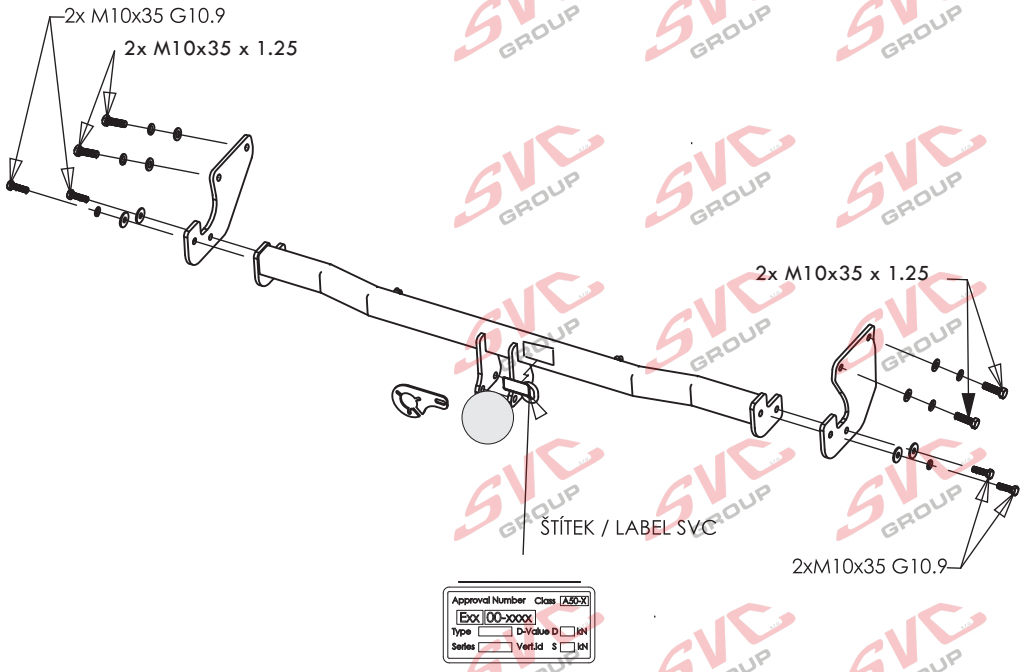

CZ

Všeobecné pokyny, též viz. typový list:

-Montáž tažného zařízení a el instalace, musí odpovídat požadavku výrobce vozu a příslušného státu kde se výrobek používá.
-Při případném výřezu nárazníku, výrobce tažného zařízení provedl zkoušky na vozidle se standardním nárazníkem na počátku výroby vozidla a neručí za informace k výřezu při případné změně či faceliftu vozu či nárazník.
1. V úchytech a spojích tažného zařízení s karosérií musí být karosérie očištěna od měkkých antikorozních ochran nástřiku karosérie. Všechny vrtané otvory očistěte od špon a ošetřete antikorozním přípravkem.
2. Používejte dodaný pevnostní spojovací materiál.
3. Kulový čep nesmí ze zákona překrývat registrační značku vozu, pokud není připojen přívěsný vozík..
4. Zapojení el. instalace tažného zařízení k vozu musí odpovídat příslušným platnýmnormám a požadavkům výrobce vozu (viz. příručka k vozu, či u prodejce vozu). Tažné zařízení je pevnostně zkoušeno a homologováno dle předpisu EHK 55 a splňuje tuto normu ES.

GB

General instructions, also see Type certificate:

-The towing device assembly and electric installation must comply with the requirements of the car producer and the particular state where the product is used.
- The coupling device manufacturer has carried out some tests on a car with a standard bumper which was used at the beginning of making a car and so the manufacturer is not liable for information about a posssible slot in a bumper in case of changes or a facelift of a car during a car production.
1. Clean a car body from soft anticorrosive protection of a car body coat in brackets and joints of a coupling device with a car body. Clean all drilled holes from metalshavings and treat them with antirust agent.
2. Use supplied strength joining material.
3. A ball pin, according to a law, cannot cover a number plate, if a trailer is not joined.
4. Wiring of a coupling device must be up to a standard and car maker requirements. (see a car manual or ask a car seller).
5. The coupling device has been physically tested and homologated according to the regulation EHK55 and is up to the EC standard.

D

Allgemeine Anweisungen siehe auch Typenschein:

- Die Montage der Anhängerkupplung sowie die Elektroinstallation muss den Anforderungen des Fahrzeugherstellers in dem Staat entsprechen, in welchem das Produkt benutzt wird.
- be1i einem allfälligen Ausschneiden der Stoss- Stange der Hersteller der Zugsvorrichtung führte Proben an Wagen mit gängigen Stoss- Stangen am Anfang der Wagenherstellung durch und haftet keinesfalls für Informationen bezüglich des Ausschneidens sowie für allfällige Änderungen oder face- Liftings des Wagens oder der Stoss- Stange.
1. Bei den Aufhängungen und Verbindungen der Zugsvorrichtung mit der Karosserie muss dieselbe von weichen Rostschutzmitteln gereinigt werden. Reinigen Sie sämtliche gebohrte Öffnungen von Spänen und behandeln diese mit einem Rostschutzmittel.
2. Benützen Sie das gelieferte Festigkeits- Verbindungsmaterial.
3. Der Kugelbolzen darf von Gesetzes wegen nicht das Kennzeichen des Wagens verdecken, sofern kein Anhänger an den Wagen angehängt ist.
4. Der Anschluss der Elektroinstallation der Zugsvorrichtung an den Wagen muss den entsprechenden gültigen Normen und Anforderungen des Wagenherstellers entsprechen (siehe Handbuch zum Wagen,oder beim Verkäufer des Wagens).
Die Zugsvorrichtung wurde in Bezug auf die Festigkeit nach der Vorschrift EHK 55geprüft und genehmigt und erfüllt die ES- Norm.

SVC GROUP s.r.o. Průmyslová zóna - 179 547 01 Náchod-ČR
www.svcgroup.cz
e-mail: svc@svcgroup.cz
INFO Tel.:+420 491421021, +420 491421022
mob.: +420 603360607

Montážní návod pro zákazníka / Fitting instruction for customer

CZ - Montážní návod

1. Odmontujte spodní plastový kryt, zadní kola a uvolněte plastové podběhy. Odmontujte spodní přichycení nárazníku.
2. K nosníkům vozidla volně přichyťte boky tažného zařízení (levý je rovný a pravý ohnutý) 4šrouby M10x1.25x40 (nedotahovat). Zhotovte výřez nárazníku.
3. Za pomoci druhé osoby odtáhněte spodní část nárazníku a vsuňte hlavní nosník tažného zařízení nejprve nad výfuk a poté celé pod nárazník. Přichyťte 4šrouby M10x35 (10.9)k bodům tažného zařízení. Poté vše vyrovnejte a dotáhněte dle utahovacích momentů.
4. Dle obrázku odřízněte ze spodního plastového krytu označenou část. Za pomocí horkovzdušné pistole vraťte zpět podběhy vozidla dle obrázku.
5. Vraťte zpět všechny díly odmontované v bodě č.1.

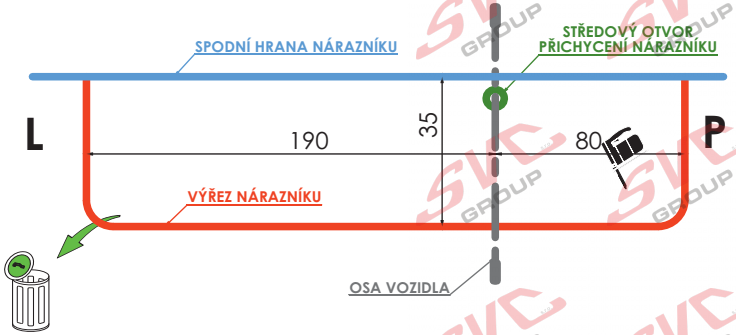

DE - Montageanleitung

1. Die untere Kunststoffabdeckung, die Hinterräder ausbauen und die Kunststoffradläufe lösen. Die untere Stoßstangenbefestigung ausbauen.
2. An die Fahrzeugträger die Seitenteile der Zugeinrichtung (der linke ist gerade und der rechte ist gebogen) mit 4 Schrauben M10x1.25x40 lose befestigen (nicht festziehen). Einen Ausschnitt in der Stoßstange herstellen.
3. Mithilfe einer zweiten Person den unteren Teil der Stoßstange zurückziehen und den Hauptträger der Zugeinrichtung zunächst über den Auspuff und anschließend das Ganze unter die Stoßstange schieben. Mit 4 Schrauben M10x35 (10.9) an den Befestigungspunkten der Zugeinrichtung befestigen. Anschließend alles ausrichten und mit den entsprechenden Momenten anziehen.
4. Entsprechend Abbildung von der unteren Kunststoffabdeckung den gekennzeichneten Teil abschneiden. Mithilfe einer Heißluftpistole die Radläufe laut Abbildung zurücksetzen.
5. Alle im Punkt Nr. 1 ausgebauten Teile wieder einbauen.

EN - Installation instruction

1. Dismantle the bottom plastic cover, rear wheels, and loosen the plastic wheel arches. Dismantle the bottom fixation of the bumper.
2. Slightly attach the towing device sides to the vehicle beams (the left one is straight, and the right one is bent) with 4 screws M12x1.25x40 (do not tighten). Make a recess in the bumper.
3. With another person´s help pull away the bottom part of the bumper and insert the main beam of the towing device, over the exhaust pipe first, and then the whole device under the bumper. Fix with 4 screws M10x35 (10.9) to the towing device spots. Then balance and align everything and tighten according to the tightening moments.
4. Cut the marked part away from the plastic cover. With the help of the heat gun put the vehide wheel arches back again according to the picture.
5. Put all the parts dismantled under item 1 back again.

FRA - Notice de montage

1. Démonter le cache en plastique inférieur, les roues arrière et desserrer les passages des roues en plastique. Démonter la fixation inférieure .
2. Fixer librement les côtés du dispositif d'attelage aux traverses (le côté gauche est droit et le côté droit est plié). Utiliser 4 vis M12x1.25x40 (mais ne pas serrer les vis). Effectuer une découpe dans le pare-chocs.
3. Avec l'aide d'une seconde personne, tirer sur la partie inférieure du pare-chocs et placer ensuite la traverse principale du dispositif d'attelage entièrement sous le pare-choc en la faisant tout d'abord passer au-dessus du pot d'échappement. Fixer le tout avec 4 vis M10x35 (10.9) aux différents points du dispositif d'attelage. Aligner ensuite le tout et serrer les vis aux couples de serrage prescrits.
4. Sur le cache de protection inférieur en plastique, effectuer une découpe telle que représentée sur la figure. Utiliser un pistolet à air chaud pour remettre les passages des roues en place comme indiqué sur la figure.
5. Remettre ensuite en place toutes les pièces que vous avez démontées lors de l'opération décrite au point 1.

1:1

DETAIL NA FOTO

KIA RIO -IV 2017->
VTZ 001-381-000
VTZ 002-381-000

TYPE: VTZ 001/2-381	SVC GROUP s.r.o.	Průmyslová zóna - 179 547 01 Náchod-ČR	INFO: www.svcgroup.cz E-mail:svc@svcgroup.cz	Tel.:+420 491421021 mob.: +420 603360607	N3/3

Nevíte si rady? Potřebujete poradit?

Náš zakaznický servis je vám k dispozici

+420 491 421 021

svc@svcgroup.cz

TAŽNÁ ZAŘÍZENÍ ®
SVC s.r.o.
GROUP
ORIGINAL

Opravdový specialista a Certifikovaný výrobce tažných zařízení s největším sortimentem v ČR. Rodinná firma s více jak 30letou ověřenou tradicí výroby, prodeje a montáže.

www.svcgroup.cz