Montážní návod

(Montážny návod, Fitting instruction, Montageanleitumg, Instruzioni di montaggio, Monteringshandledning, Asennusohje, Instruction de montage, Montegehandleiding, Инструкция по установке)

Tažné zařízení

Mazda 6 Sedan 2008->07/2013

Ťažné zariadenie
Towbars
Trekhaak
Anhängerkupplung de
Dispositif d'attelage
Equipo de remolque
Sprzęt holowniczy
Hinauslaitteet
Буксирное оборудование

výrobce / dodavatel

SVC Group s.r.o.

Odkaz na produkt:
https://www.svcgroup.cz/tazne-zarizeni-srouby-pevny-skoda-rapid-monte-carlo-10-2012-2018-p7283-v960

www.svcgroup.cz

CZ-Montážní návod
GB-Fitting instruction
DE-Montageanleitung
FR-Notice de montage
RU-Инструкция по монтжу

Mazda 6
HB 08/2007->07/2013
Sedan 08/2007->07/2013
Combi 12/2007->07/2013
Type GH

D
9,50 kN
=S **85 Kg**
=R **1 800 Kg**
Brzděný
FREINÉE
GEBREMST
BRAKED
Classe A50-X

VTZ 001-431
VTZ 002-431
VTZ 003-431

E27 55R 01-0354

CERTIFIKÁT

EHK 55 & e94/20

Nm

Pevnost	8,8	10,9	12,9
M6	9,7	14,3	16,1
M8	24,5	35,9	42,0
M10	48,4	71,0	83,0
M12	84,0	123,0	144,0
M14	133,0	196,0	229,0
M16	137,0	307,0	359,0

INFO !
1000 km
www.svcgroup.cz
0 km
1000 km

2h

NE/NO
SKL
SKL - Slopné krátké

1xL
1xP
2x
M12x45 8ks
Ø12 8ks
Ø12 4ks
Ø12 4ks
1xP
1xL

VT 11 / 6003
SKL - Sklopné krátké + El- Cam-Bus.

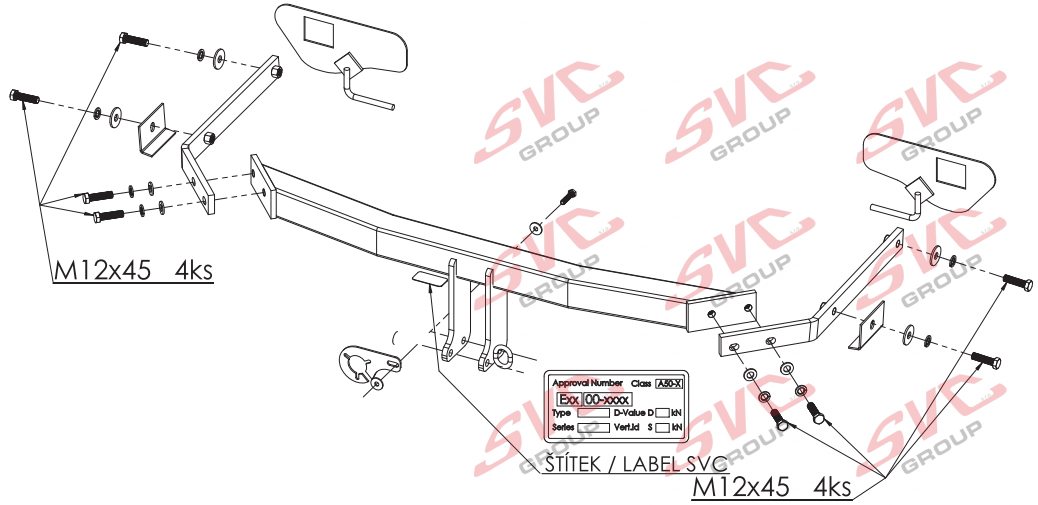

CZ

Všeobecné pokyny, též viz. typový list:
-Montáž tažného zařízení a el instalace, musí odpovídat požadavku výrobce vozu a příslušného státu kde se výrobek používá.
-Při případném výřezu nárazníku, výrobce tažného zařízení provedl zkoušky na vozidle se standardním nárazníkem na počátku výroby vozidla a neručí za informace k výřezu při případné změně či faceliftu vozu či nárazník.
1. V úchytech a spojích tažného zařízení s karosérií musí být karosérie očištěna od měkkých antikorozních ochran nástřiku karosérie. Všechny vrtané otvory očistěte od špon a ošetřete antikorozním přípravkem.
2. Používejte dodaný pevnostní spojovací materiál.
3. Kulový čep nesmí ze zákona překrývat registrační značku vozu, pokud není připojen přívěsný vozík..
4. Zapojení el. instalace tažného zařízení k vozu musí odpovídat příslušným platnýmnormám a požadavkům výrobce vozu (viz. příručka k vozu, či u prodejce vozu). Tažné zařízení je pevnostně zkoušeno a homologováno dle předpisu EHK 55 a splňuje tuto normu ES.

GB

General instructions, also see Type certificate:
-The towing device assembly and electric installation must comply with the requirements of the car producer and the particular state where the product is used.
- The coupling device manufacturer has carried out some tests on a car with a standard bumper which was used at the beginning of making a car and so the manufacturer is not liable for information about a posssible slot in a bumper in case of changes or a facelift of a car during a car production.
1. Clean a car body from soft anticorrosive protection of a car body coat in brackets and joints of a coupling device with a car body. Clean all drilled holes from metalshavings and treat them with antirust agent.
2. Use supplied strength joining material.
3. A ball pin, according to a law, cannot cover a number plate, if a trailer is not joined.
4. Wiring of a coupling device must be up to a standard and car maker requirements. (see a car manual or ask a car seller).
5. The coupling device has been physically tested and homologated according to the regulation EHK55 and is up to the EC standard.

D

Allgemeine Anweisungen siehe auch Typenschein:
- Die Montage der Anhängerkupplung sowie die Elektroinstallation muss den Anforderungen des Fahrzeugherstellers in dem Staat entsprechen, in welchem das Produkt benutzt wird.
- be1i einem allfälligen Ausschneiden der Stoss- Stange der Hersteller der Zugsvorrichtung führte Proben an Wagen mit gängigen Stoss- Stangen am Anfang der Wagenherstellung durch und haftet keinesfalls für Informationen bezüglich des Ausschneidens sowie für allfällige Änderungen oder face- Liftings des Wagens oder der Stoss- Stange.
1. Bei den Aufhängungen und Verbindungen der Zugsvorrichtung mit der Karosserie muss dieselbe von weichen Rostschutzmitteln gereinigt werden. Reinigen Sie sämtliche gebohrte Öffnungen von Spänen und behandeln diese mit einem Rostschutzmittel.
2. Benützen Sie das gelieferte Festigkeits- Verbindungsmaterial.
3. Der Kugelbolzen darf von Gesetzes wegen nicht das Kennzeichen des Wagens verdecken, sofern kein Anhänger an den Wagen angehängt ist.
4. Der Anschluss der Elektroinstallation der Zugsvorrichtung an den Wagen muss den entsprechenden gültigen Normen und Anforderungen des Wagenherstellers entsprechen (siehe Handbuch zum Wagen,oder beim Verkäufer des Wagens).
Die Zugsvorrichtung wurde in Bezug auf die Festigkeit nach der Vorschrift EHK 55geprüft und genehmigt und erfüllt die ES- Norm.

SVC GROUP s.r.o. Průmyslová zóna - 179 547 01 Náchod-ČR
www.svcgroup.cz
e-mail: svc@svcgroup.cz
INFO Tel.:+420 491421021, +420 491421022
mob.: +420 603360607

VLOŽIT ZEVNITŘ NÁRAZNÍKU ZRCADLOVĚ

Mazda 6 SDN/HB/Combi

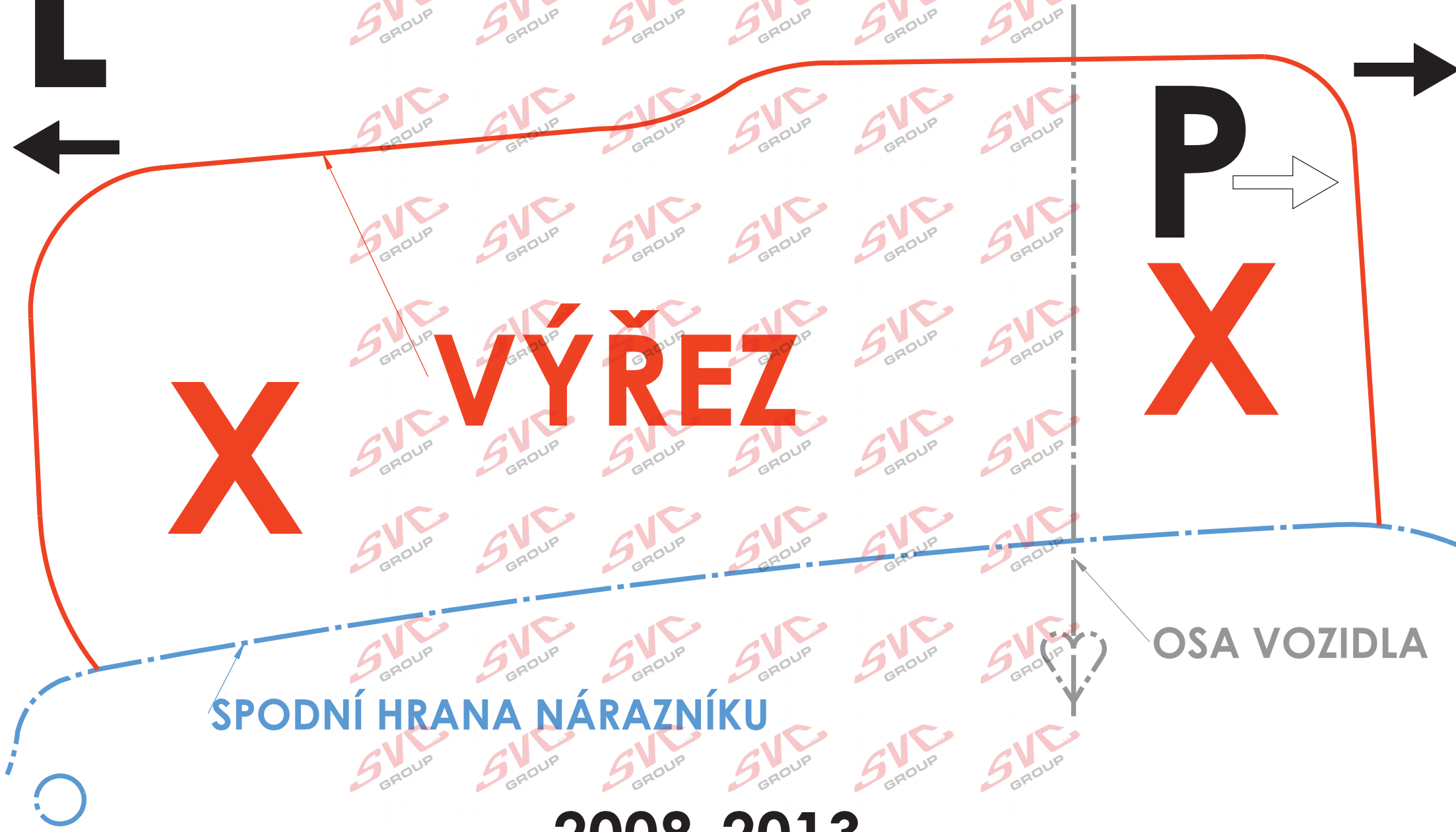

2008-2013

Mazda 6 SDN/HB/Combi

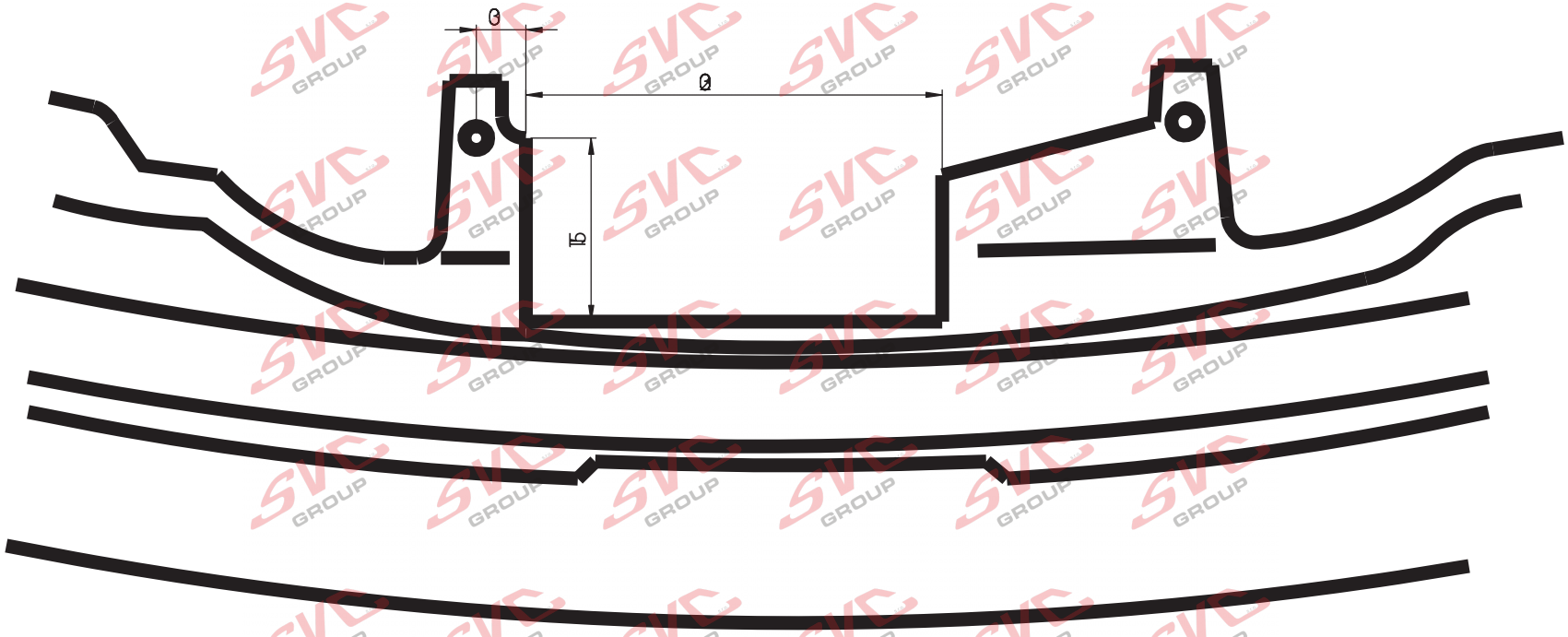

CZ - Montážní návod

1. Odmontujte zadní světla, nárazník a jeho kovovou výztuhu (tato nebude již zapotřebí).
2. U modelu combi odstraňte ze zadního čela 2kusy šroubů M6. Ošetřete místa pod výztuhou a po šroubech M6 antikorozně.
3. Uvolněte zadní díl výfuku z gumových držáků. Odtáhněte spodní tepelný štít a odlepte pásky z úchytných bodů.
4. Namontujte zpět přílože s držáky na výfuk za pomocí matic z odmontované výztuhy nárazníku. Do nosníku vsuňte levý a pravý bok tažného zařízení otvory dolů a ohyby ke středu vozidla (obr.č.1). Tyto přichyťte šrouby M12x45 (Nedotahovat). Blíže k zadní části vozidla namontujte na nosníky přílože profilu L . Dbejte aby dosedly na nosník.
5. Mezi takto připravené boky namontujte hlavní nosník tažného zařízení šrouby M12x45. Poté vše vyrovnejte a dotáhněte dle utahovacích momentů.
6. Zhotovte výřez nárazníku a poté namontujte zpět všechny díly odmontované v bodě č.1. a č. 3.

EN - Installation instructions

1. Remove rear lights, bumper and its metal stiffener (it is no longer needed).
2. In the case of combi version, remove two M6 screws from the rear face. Treat the area under the stiffener and M6 screws with anticorrosive painting.
3. Release rear part of the exhaust pipe of rubber holders. Pull away the lower heat shield and remove tapes from fastening points.
4. Reinstall fitting plates with holders onto the exhaust pipe with using of the nuts from removed stiffener of the bumper. Slide left and right sides of the tow bar into the beam, the openings should be directed downwards and the bends towards vehicle centre (Pic. No. 1). Fasten them with M12x45 screws (tighten only lightly). Install fitting L-profiles on the beams, doser to rear end of the vehide. Be sure they are supported on the beam.
5. With using of M12x45 screws install main beam of the tow bar between the sides prepared in previous step. Then align all the parts and tighten them to prescribed torques.
6. Make a cut-out in the bumper and then reinstall all the parts removed within the steps 1 and 3.

DE - Montageanleitung

1. Die Hecklichter, Stoßstange und deren Metallstrebe ausbauen (diese wird nicht mehr benötigt).
2. Beim Model Combi von der Heckwand die 2 Schrauben M6 beseitigen. Die Stellen unter der Strebe und von den Schrauben M6 mit einem Korrosionsschutzmittel behandeln.
3. Den hinteren Auspuffteil von den Gummihalterungen lösen. Das untere Wärmeschild wegziehen und die Streifen von den Befestigungspunkten abkleben.
4. Die Anlegeplatten mit den Auspuffhalterungen mithilfe der von der Stoßstangenstrebe abgeschraubten Muttern wieder anschrauben. In den Träger die linke und rechte Seite der Zugeinrichtung mit den Öffnungen nach unten und Biegungen in Richtung Fahrzeugmitte einschieben (Abb. Nr. 1). Diese mit Schrauben M12x45 befestigen (Nicht festziehen). Näher zum Heckbereich des Fahrzeugs an die Träger die Anlegeplatten mit dem Profil L montieren. Darauf achten, dass sie am Träger anliegen.
5. Zwischen die derartig vorbereiteten Seitenteile den Hauptträger der Zugeinrichtung mit Schrauben M12x45 befestigen. Anschließend alles ordnungsmäßig ausrichten und mit den Anzugsmomenten festziehen.
6. Einen Ausschnitt in der Stoßstange herstellen und anschließend alle im Punkt 1 und 3 ausgebauten Teile wieder einbauen.

***FR* - Notice de montage**

1. Démonter les feux arrière, le pare-chocs et son renfort métallique (vous n'en aurez plus besoin).
2. Sur les modèles break, retirer 2 vis M6 de la face arrière. Appliquer un produit anticorrosion sous le renfort et sur les orifices ayant été laissés par les vis M6 que vous avez enlevées.
3. Faire sortir la partie arrière du pot d'échappement de ses attaches en caoutchouc. Tirer sur la protection thermique inférieure et décoller ensuite les plats de leurs points d'attache.
4. Installer les rallonges et leurs supports sur le pot d'échappement. Pour ce faire, utiliser les écrous qui se trouvaient sur le renfort du pare-chocs que vous avez retiré préalablement. Introduire les côtés gauche et droit du dispositif d'attelage dans la traverse, orifices orientés vers le bas et plis dirigés vers le centre du véhicule (voir la Fig. 1). Fixer les côtés à l'aide de vis M12x45 (ne pas serrer les vis). Sur la partie arrière du véhicule, installer les rallonges ayant un profilé en L sur les traverses. Veiller à ce que les rallonges reposent bien sur les traverses.
5. Installer la traverse principale du dispositif d'attelage entre les côtés ayant été ainsi préparés et la fixer à l'aide de vis M12x45. Aligner ensuite le tout et serrer toutes les vis et écrous aux couples de serrage prescrits.
6. Effectuer une découpe dans le pare-chocs et remettre enfin en place toutes les pièces qui ont été démontées aux points 1 et 3.

IT - Istruzioni di montaggio

1. Smontare i fanali posteriori, il paraurti e il suo rinforzo metallico (non sarà più necessario).
2. Dal modello Combi svitare 2 viti M6 dalla parte posteriore. Trattare la superficie sotto il rinforzo e sotto le viti M6 con un mezzo anticorrosivo.
3. Allentare la parte posteriore dell'impianto di scarico nei supporti di gomma. Allontanare lo scudo termico inferiore nonché i nastri nei punti di fissaggio.
4. Rimontare le piastrine con i sostegni dell'impianto di scarico usando i dadi smontati dal rinforzo del paraurti. Inserire il lato sinistro e destro del dispositivo di traino nel supporto, in modo che i fori siano orientati giù e le pieghe verso il centro del veicolo (fig. n. 1). Fissarli con le viti M12x45 (non serrare a fondo). Più vicino alla parte posteriore del veicolo montare sui supporti le piastrine a forma 2 "L". Fare attenzione che toccano il supporto.
5. Tra l lati preparati in questo modo montare il supporto principale del dispositivo di traino usando le viti M12x45. Poi allineare tutto e serrare con le coppie di serraggio prescritte.
6. Fare un intaglio nel paraurti e rimontare tutti i componenti smontati nel punto 1 e 3.

RU - Инструкция по монтажу

1. Снимите задние фонари, бампер и его металлический усилитель (он больше не потребуется).
2. У модели combi вывинтите из панели задка 2 болта M6. Обработайте места под усилителем и на месте болтов M6 антикоррозионным средством.
3. Освободите заднюю часть выхлопной трубы из резиновых держателей. Оттяните нижний термозащитный щиток и отклейте ремешки от точек крепления.
4. Установите обратно накладки с держателями на выхлопную трубу с помощью гаек из демонтированного усилителя бампера. В балку вставьте левый и правый бока фаркопа отверстиями вниз и изгибами к центру автомобиля (рис. 1). Закрепите их болтами M12x45 (не затягивать). Ближе к задней части автомобиля установите на балки накладки профиля L . Проследите за тем, чтобы они прилегали к балке.
5. Между подготовленными таким образом боками установите главную балку фаркопа и закрепите болтами M12x45. После этого все выровняйте и затяните в соответствии с предписанными моментами затяжки.
6. Изготовьте вырез в бампере и установите обратно все части, демонтированные согласно п. 1 и п.3.

***FR* - Notice de montage**

1. Démonter les feux arrière, le pare-chocs et son renfort métallique (vous n'en aurez plus besoin).
2. Sur les modèles break, retirer 2 vis M6 de la face arrière. Appliquer un produit anticorrosion sous le renfort et sur les orifices ayant été laissés par les vis M6 que vous avez enlevées.
3. Faire sortir la partie arrière du pot d'échappement de ses attaches en caoutchouc. Tirer sur la protection thermique inférieure et décoller ensuite les plats de leurs points d'attache.
4. Installer les rallonges et leurs supports sur le pot d'échappement. Pour ce faire, utiliser les écrous qui se trouvaient sur le renfort du pare-chocs que vous avez retiré préalablement. Introduire les côtés gauche et droit du dispositif d'attelage dans la traverse, orifices orientés vers le bas et plis dirigés vers le centre du véhicule (voir la Fig. 1). Fixer les côtés à l'aide de vis M12x45 (ne pas serrer les vis). Sur la partie arrière du véhicule, installer les rallonges ayant un profilé en L sur les traverses. Veiller à ce que les rallonges reposent bien sur les traverses.
5. Installer la traverse principale du dispositif d'attelage entre les côtés ayant été ainsi préparés et la fixer à l'aide de vis M12x45. Aligner ensuite le tout et serrer toutes les vis et écrous aux couples de serrage prescrits.
6. Effectuer une découpe dans le pare-chocs et remettre enfin en place toutes les pièces qui ont été démontées aux points 1 et 3.

***ESP* - Manual de montaje**

1. Desmonte los focos traseros, parachoques y su refuerzo de metal (no hará falta más).
2. En el modelo combi quite de la frente trasera 2 piezas de tornillos M6. Trate con producto anticorrosivo la parte debajo del refuerzo y en el puesto de los tornillos M6.
3. Libere de soportes de caucho la parte trasera del tubo de escape. Aparte la pantalla térmica inferior y despegue las cintas de los puntos de fijación.
4. Monte de vuelta las escuadras con soportes del tubo de escape por medio de tuercas del refuerzo desmontado del parachoques. Introduzca en el soporte el lado izquierdo y derecho del equipo de tiro con los orificios hacia abajo y doblados hacia el centro del vehículo (fig No.1). Fíjelos con los tornillos M12x45 (No apretar). Más cerca a la parte trasera monte en los soportes las escuadras de perfil L. Tenga cuidado que se asienten en el soporte.
5. Entre los lados preparados así instale el soporte principal del equipo de tiro usando los tornillos M12x45. Después enderece todo y apriete según los momentos de apriete.
6. Haga un recorte en el parachoques y después monte de vuelta todas las piezas desmontadas según los puntos No.1. y No. 3.

SVC GROUP s.r.o.

Nevíte si rady? Potřebujete poradit?

Náš zakaznický servis je vám k dispozici

+420 491 421 021

svc@svcgroup.cz

TAŽNÁ ZAŘÍZENÍ ®
SVC s.r.o.
GROUP
ORIGINAL

Opravdový specialista a Certifikovaný výrobce tažných zařízení s největším sortimentem v ČR. Rodinná firma s více jak 30letou ověřenou tradicí výroby, prodeje a montáže.

www.svcgroup.cz