# Montážní návod

(Montážny návod, Fitting instruction, Montageanleitumg, Instruzioni di montaggio, Monteringshandledning, Asennusohje, Instruction de montage, Montegehandleiding, Инструкция по установке)

# Tažné zařízení

## Kia Stonic 08/2017->

Ťažné zariadenie
Towbars
Trekhaak
Anhängerkupplung de
Dispositif d'attelage
Equipo de remolque
Sprzęt holowniczy
Hinauslaitteet
Буксирное оборудование

výrobce / dodavatel

**SVC Group s.r.o.**

**Odkaz na produkt:**
https://www.svcgroup.cz/tazne-zarizeni-srouby-pevny-skoda-rapid-monte-carlo-10-2012-2018-p7283-v960

**www.svcgroup.cz**

CZ - Tažné zařízení / SK - Ťažné zariadenie / GB - Towbars / PL - Haki holownicze
DE - Anhängevorrichtungen / FR - Attelages / SPA - Ganchos / HUN – Vonohorgok
RUS/FIN/LIT - Фаркопы / RO - Cârlig de remorcare

**TYP VTZ 001-457 VTZ 002-457 VTZ 003-457**

www.svcgroup.cz

**SVC GROUP. s.r.o**
Průmyslová zona 179
547 01 Náchod
Česká Republika

# KIA STONIC 08/2017 ->

1->2,0 h

2->2,5 h

Výřez není vidět

Výřez v vodorovné části pod vozem

FWD/2WD AWD/4WD Adblue Hybrid

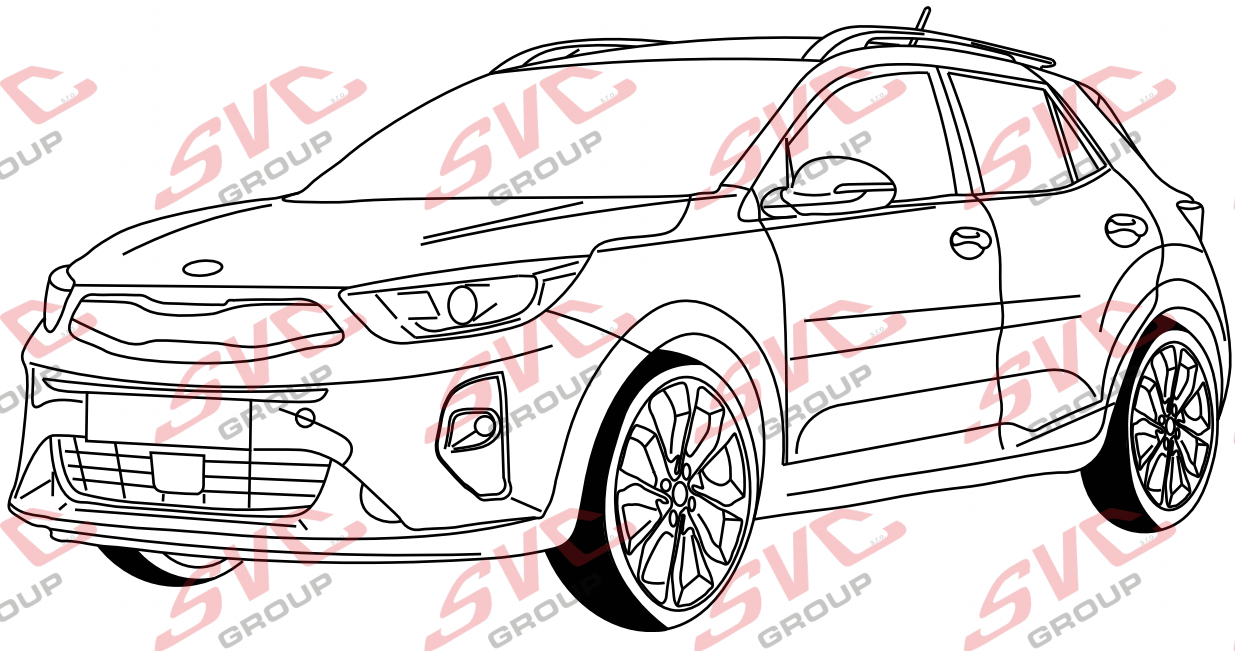

SCAN ME

PDF

30 let

| | |
|---|---|
| CZ | Pro podrobné montážní instrukce a podmínky výrobku si naskenujte QR kód |
| SK | Pre podrobné montážne pokyny a podmienky produktu si môžete skenovať QR kód |
| GB | For detailed installation instructions and product conditions, scan the QR code |
| DE | Scannen Sie den QR-Code, um detaillierte Installationsanweisungen und Produktbedingungen zu erhalten |
| FR | Pour des instructions d'installation détaillées et les conditions du produit, scannez le code QR |
| ITA | Per istruzioni di installazione dettagliate e condizioni del prodotto, eseguire la scansione del codice QR |
| PL | Aby uzyskać szczegółowe instrukcje dotyczące instalacji i warunki produktu, zeskanuj kod QR |
| SP | Para obtener instrucciones detalladas de instalación y condiciones del producto, escanee el código QR |
| NL | Voor gedetailleerde installatie-instructies en productvoorwaarden, scan de QR-code |
| FIN | Tarkemmat asennusohjeet ja tuotteen ehdot on tarkistettava QR-koodilla |
| HU | A részletes telepítési utasítások és a termék feltételei között olvassa el a QR kódot |
| SLO | Za podrobna navodila za namestitev in pogoje izdelka skenirajte kodo QR |
| RU | Подробные инструкции по установке и условиям продукта отсканируйте QR-код. |

SVC GROUP ©-11/19

e-mail: scv@scvgroup.cz Tel.:+420 491421021 +420 491421022 mob.: +420 603360607

# KIA STONIC 08/2017 ->

VT-116004 VTZ

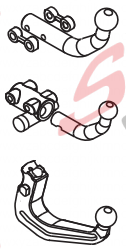

**VTZ 001-457**

**VTZ 002-457**

**VTZ 003-457**

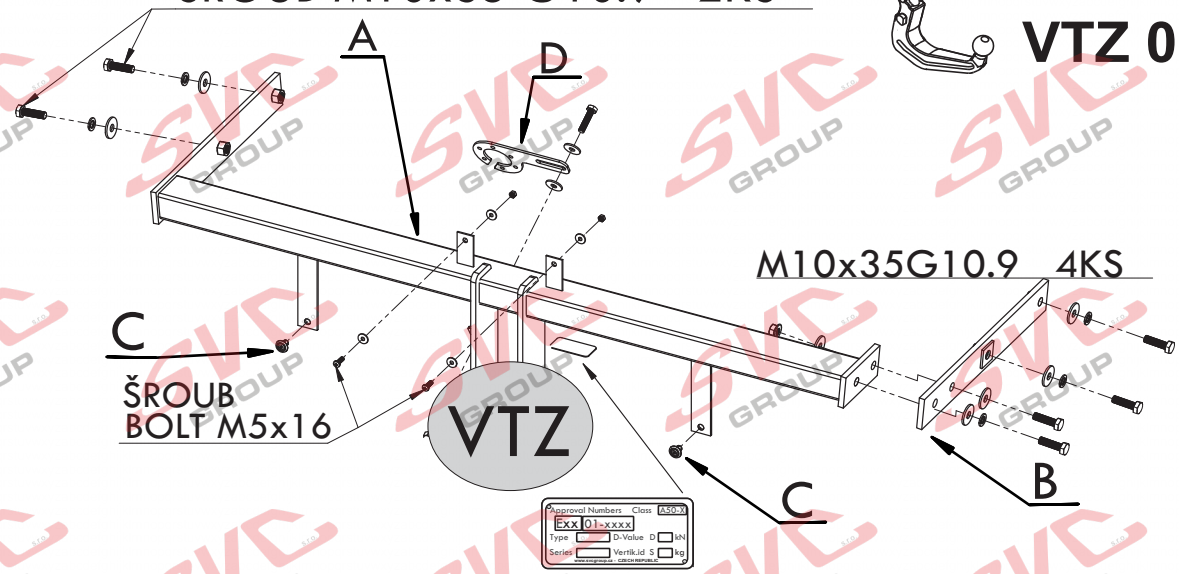


| | | |
|---|---|---|
| | A | x1 |
| | B | x1 |
| | C | x2 |
| Dlouhé | D | x1 |
| | C | x10 |

| | | |
|---|---|---|
| | M10x35 | 6ks |
| | M5x16 | 6ks |
| | Ø10 | 7ks |
| | Ø5 | 7ks |
| | Ø5 | 7ks |
| | M5 | 2ks |
| | M10 | 1ks |

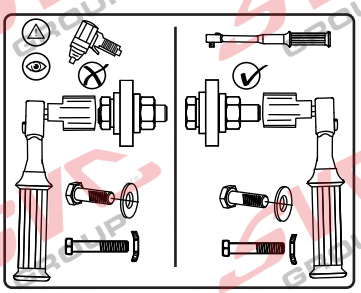

SVC GROUP ©-4014

SVC GROUP s.r.o.
Průmyslová zóna - 179
547 01 Náchod-ČR
www.svcgroup.cz
e-mail: svc@svcgroup.cz
Tel.: +420 491421021
+420 491421022
mob.: +420 603360607

# KIA STONIC 08/2017 ->

| | | |
|---|---|---|
| VTZ 001-457 | 14,5 kg | 2,0 h |
| VTZ 002-457 | 15,5 kg | |
| VTZ 003-457 | 17,2 kg | |

08/2017 ->

| | | | |
|---|---|---|---|
| 75 kg | 1 200 kg | D= | 7,20 kN |

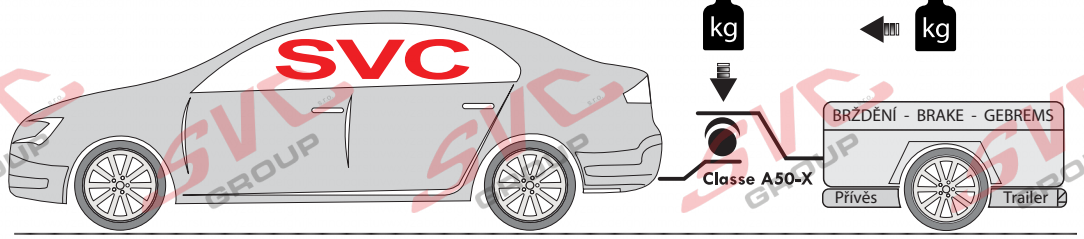


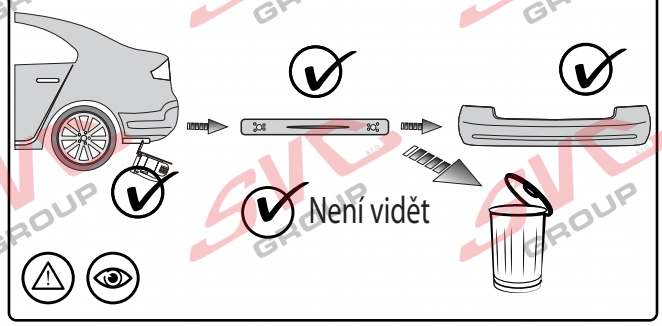


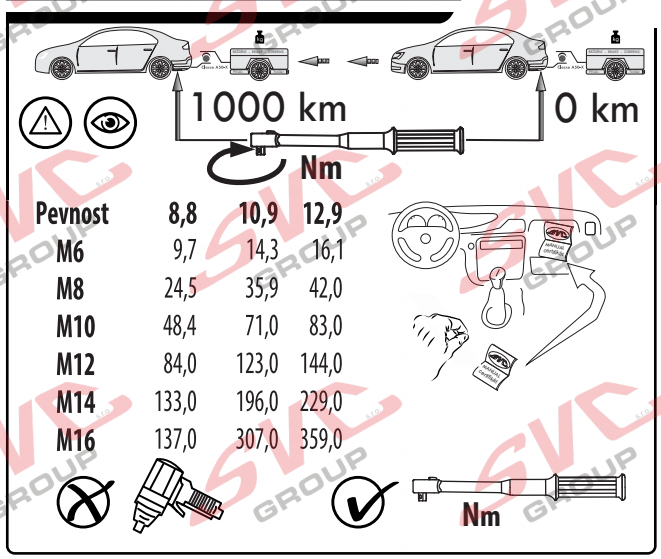


| Pevnost | 8,8 | 10,9 | 12,9 |
|---|---|---|---|
| M6 | 9,7 | 14,3 | 16,1 |
| M8 | 24,5 | 35,9 | 42,0 |
| M10 | 48,4 | 71,0 | 83,0 |
| M12 | 84,0 | 123,0 | 144,0 |
| M14 | 133,0 | 196,0 | 229,0 |
| M16 | 137,0 | 307,0 | 359,0 |

## Homologace - registrační certifikát

**E27-55R-01-0381**

EHC R-55
ES 94/20

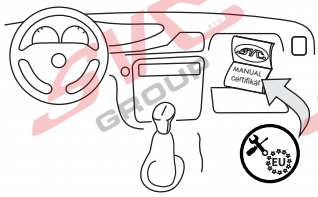

- CZ Informace k provozu / homologaci
- SK Informácie na prevádzku / homologáciu
- EN Operating / homologation information
- DE Betriebs- / Zulassungsinformationen
- HU Üzemeltetési / homologációs információk
- FR Informations d'exploitation / homologation
- IT Informazioni sull'operazione / omologazione
- NL Monteringsanvisningar
- ES Instrucciones de montaje
- FIN Montage-instructie
- SV Asennusohjeet
- NOR Drifts- / homologasjonsinformasjon
- PL Informacje dotyczące pracy / homologacji
- RU Информация о работе / омологации

SVC GROUP ©-4014

SVC GROUP s.r.o.
Průmyslová zóna - 179
547 01 Náchod-ČR
www.svcgroup.cz
e-mail: svc@svcgroup.cz
Tel.:+420 491421021
+420 491421022
mob.: +420 603360607

# KIA STONIC 08/2017 ->

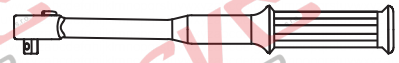

Nm

VTZ 001/2/3 - 457

| | |
|---|---|
| CZ | Potřebné nástroje |
| SK | Potrebný nátroje |
| EN | Tools Required |
| DE | Benötigte Werkzeuge |
| HU | Szükséges szerzámok |
| FR | Outils requis |
| IT | Strumenti necessari |
| NL | Benodigd gereedschap |
| ES | Herramientas requeridas |
| FIN | Tarvittavart työkalut |
| SV | Nödvändiga verktyg |
| NOR | Nødvendige verktøy |
| PL | Potrzebne narzędzia |
| RU | Необходимые инструменты |

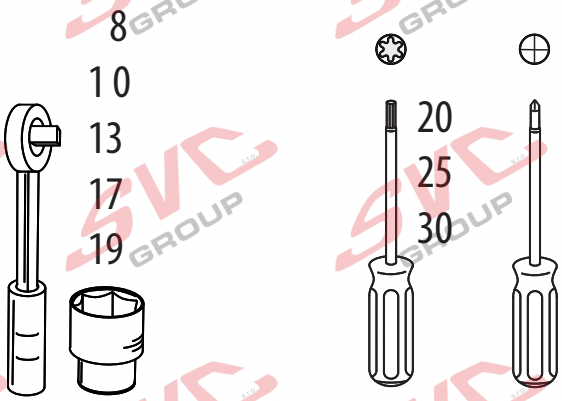


| | | | |
|---|---|---|---|
| CZ | Špatně | CZ | Správně |
| SK | Zle | SK | Spávně |
| EN | Incorrect | EN | Correct |
| DE | Falsch | DE | Richtig |
| HU | Helytelen | HU | Helyes |
| FR | Incorrect | FR | Correct |
| IT | Sbagliato | IT | Giusto |
| NL | Fout | NL | Goed |
| ES | Incorrecto | ES | Correcto |
| FIN | Väärä | FIN | Oikea |
| SV | Fel | SV | Rätt |
| NOR | Feil | NOR | Riktig |
| PL | Nieprawidłowo | PL | Prawidłowo |
| RU | Неправилъно | RU | Правилъно |

| | | | |
|---|---|---|---|
| CZ | Pozor | CZ | Prohlédnout |
| SK | Pozor | SK | Prezrieť |
| EN | Attention | EN | Inspect |
| DE | Achtung | DE | Überprüfen |
| HU | Figyelem | HU | Vizsgálja meg |
| FR | Attention | FR | Examiner |
| IT | Attenzione | IT | Esaminare |
| NL | Let op | NL | Controleren |
| ES | Atención | ES | Revise |
| FIN | Huomio | FIN | Tutki |
| SV | Vaming | SV | Kontrollera |
| NOR | Pass pà | NOR | Undersøk |
| PL | Uwaga | PL | Należy sprawdzić |
| RU | Внимание | RU | Проверъте |

| | | | | | | | |
|---|---|---|---|---|---|---|---|
| CZ | Ručně | CZ | Chránit proti korozi | CZ | Na obouch stranách | CZ | Elektrické připojení |
| SK | Ručne | SK | Chrániť proti korózii | SK | Na oboch stranách | SK | Elektrické pripojenie |
| EN | Manually | EN | Protect it against corrosion | EN | In both sides | EN | Electrical connection |
| DE | Mit manueller Kraft | DE | Gegen Korrosion schützen | DE | Auf beiden Seiten | DE | Elektroanschluss |
| HU | À la main | HU | Védje korrózió ellen | HU | Mindkét oldalon | HU | Elektromos csatlakozás |
| FR | Con forza manuale | FR | Protéger contre la corrosion | FR | Tous les deux côtés | FR | Connexion électrque |
| IT | Mer de hand | IT | Proteggere dalla corrosione | IT | Su entrambi i lati | IT | Collegamento elettrico |
| NL | A mano | NL | Beschermen gegen corrosie | NL | Aan beide kanten | NL | Elektrische aansluiting |
| ES | Kädenvoimalla | ES | Proteger contra la corrosión | ES | En ambos lados | ES | Conexión eléctrica |
| FIN | Manuellt | FIN | Suoja ruostumisesta | FIN | Molempi sivu | FIN | Sähköliitäntä |
| SV | Bruk bare håndkraft | SV | Skydda mot korrosion | SV | På båda sidorna | SV | Elektrisk anslutning |
| NOR | Kézi erövel | NOR | Beskytt mot korrosjon | NOR | På begge sider | NOR | Elektrisk kontakt |
| PL | Ręcznie | PL | Chronić przed korozją | PL | Z obu stron | PL | Podłączenie do prądu |
| RU | Вручную | RU | Защищатъ от коррозии | RU | На обеих сторонах | RU | Електрическое соединение |

SVC GROUP ©-4014

SVC GROUP s.r.o.
Průmyslová zóna - 179
547 01 Náchod-ČR
www.svcgroup.cz
e-mail: svc@svcgroup.cz
Tel.:+420 491421021
+420 491421022
mob.: +420 603360607

# SVC GROUP s.r.o. EHK 55 / e-94/20

Homologace - registrační certifikát
E27-55R-01 x.01
EHC R-55
ES 94/20

Montážní instrukce - Montažny inštrukcia - Installation insrtuktion - Montageanleitung - Istruzioni di montaggio - Instrukcja montazu - Manual de montaje Monteringsvejledning - Paigaldusjuhe nd - Asennusohje - Notice de montage - Sz. szerelési útmutató - Montagehandleiding - Monteringsanvisning - Insructioni de montaj -Teringsanvisningar - Инструкции по монтажу

E-1

Classe A50-X

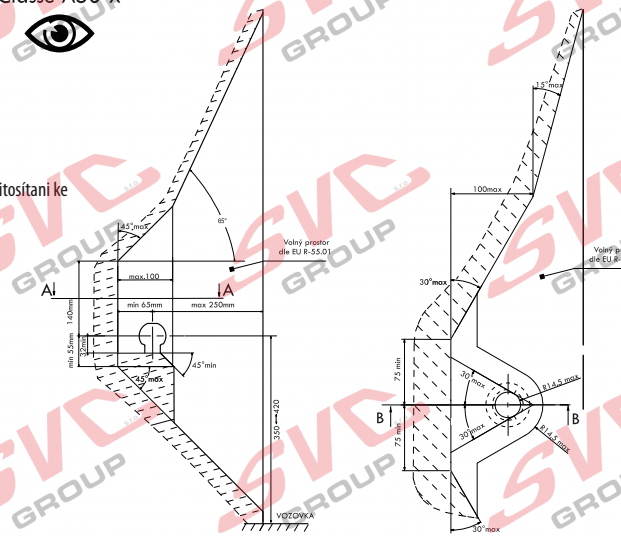


CZ Volny prostor dle přílohy VII, směrniceč. EC 55-R EU musí být dodržen.

SK Volny priestor podľa prílohy VII, směrniceč. EC 55-R EÚ musí byť dodržaný.

EN The clerarance specied in appendix VII, diagram 25 ofguideline EC r-55 EU must be guaranteed.

DE Der Freiraum nach Anhang VII, Abbildung 25 der Richtlinie EC R-55 EU ist zu gewährleisten.

HU Az EC 55-R EU irányelv VII. mellékletében, a 25. ábrán a vonógömb elhelyezése számára elírt szabad tér-adatokat bizitosítani ke

FR La zone de dégagement doitément àannexe VII, illustration 25 de la directive EC 55-R EU.

IT Deve essere garantito lo spazio libero secondo l'allegato VII, gura 25 della direttiva EC 55-R EU.

NL De tussenruimte conform supplement VII, afbeelding 25 van de richtlijn EC 55-R moet in acht worden genomen.

ES Debe garantizarse el espacio libre, conforme al anexo VII, gura 25 de la directiva comunitaria EC 55-R EU.

FIN Vapaa tila on taattava direktiivin EC 55-R EU liitteen VII, kuvan 25 mukaisesti.

SV Spelrummet enligt bilaga VII, Figur 25 i riktlinje EC 55-R EU skall garanteras.

NOR Frirommente etter tillegg VII, gur 25 i direktiv EC 55-R EU skal overholdes.

PL Należy zapewnić szczelność zgodnie z rysunkiem nr 25 dyrektywy EC 55-R zawartej w załączniku nr VII.

RU Шарика в приложении VII. Директивы EC 55-R eu.

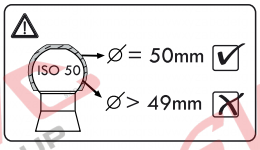


CZ Při celkové přípustné hmotnosti vozidla SK Pri celkovej přípustnej hmotnosti vozidla EN At laden weight ofthe vehicle

DE Bei zulässigem Gesamtgewicht des Fahrzeuges HU Rakománnyal terhelt jármsúly eseltén FR Pour poids total en charge autorisé du véhicule

IT Per un peso complessivo ammesso del veicolo NL Bij toelaatbaar totaal gewicht van het voertuig ES Con peso total autorizado del vehiculo FIN Ajoneuvon suurimmalla sallitulla kokonaispainola

SV Vid fordonets tillltna totlvikt NOR Ved kjøretøyets tillatte totalvekt PL W przypadku najwikszej dozwolonej masy cakowitej RU В случае нагруженного автомобиля

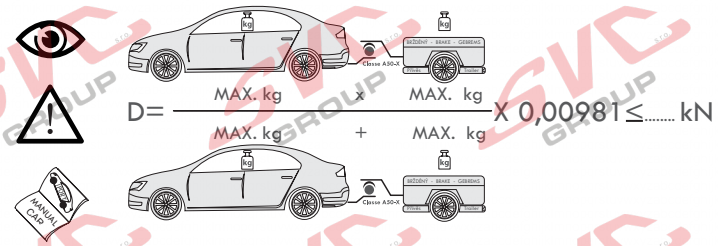


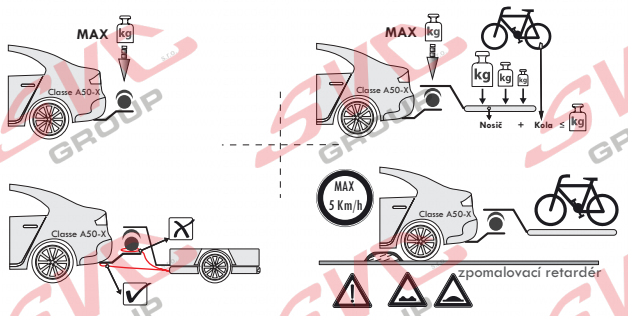


CZ Pokud jsou v technickém průkazu vozidla uvedené nižší hodnoty než zveřejněné k dokumentaci výrobku . Jsou tyto hodnoty výrobce vozu směrodatné pro zapsání do technického průkazu vozidla.

SK Pokiaľ sú v technickom preukaze vozidla uvedenej nižšie hodnoty než zverejnené k dokumentácii výrobku. Sú tieto hodnoty výrobcu vozidla smerodajné pre zapísanie do technického preukazu vozidla.

EN If the vehicle's certicate of roadworthiness indicates lower values than those published in the product documentation. These values by the vehicle manufacturer are decisive for the entering into the vehicle's certificate of roadworthiness.

DE Falls im KFZ-Brief des Fahrzeugs niedrigere, als in der Dokumentation des Produkts verö entlichte Werte angeführt sind, sind diese Werte des Fahrzeugherstellers für den Eintrag in den KFZ-Brief des Fahrzeugs maßgebend.

HU Amennyiben a forgalmi engedélybe jegyzett adatok a gépjármű dokumentációban feltüntetetett adatoktól alacsonyabb értékűek lennének, úgy a gépjármű gyártója által megadott és a forgalmi engedélybe pontosan bejegyzendő adatokat kell irányadóként minősíteni.

FR Si, sur la carte grise du véhicule, vous trouvez des valeurs inférieures à celles publiées dans la documentation du produit, les valeurs du fabricant du véhicule sont déterminantes et devront être inscrites sur la carte grise du véhicule.

IT Se nella carta di circolazione del veicolo sono riportati valori inferiori a quelli indicati nella documentazione del prodotto. Questi valori del produttore del veicolo sono decisivi per la registrazione nella carta di circolazione del veicolo.

NL Als in het kentekenbewijs van het voertuig lagere waarden vermeld staan dan gepubliceerd in de productdocumentatie, dan zijn deze waarden van de fabrikant van het voertuig bindend voor inschrijving in het kentekenbewijs van het voertuig.

ES Si en la cha técnica del vehículo se indican valores menores que los publicados en la documentación del producto, estos valores facilitados por el fabricante del vehículo son decisivos para la inscripción en la ficha técnica del vehículo.

FIN Jos ajoneuvon rekisteriotteessa on esitetty alempia arvoja kuin tuotteen dokumentaatiossa esitetyt, ovat nämä ajoneuvon valmistajan antamat arvot ratkaisevia ajoneuvon rekisteriotteeseen merkitsemistä varten.

SV Om det i fordonets registreringsbevis nns angivna lägre värden än de som är angivna i produktens dokumentation, är dessa värden från fordonets tillverkare riktgivande för det som antecknas i fordonets registreringsbevis.

NOR Dersom det i kjøretøyets vognkort er oppgitt lavere verdier enn de som er o entliggjort som produktdokumentasjon, er disse angivelsene fra kjøretøysprodusenten retningsgivende for å noteres ned i kjøretøyets vognkort.

PL Jeżeli w dowodzie rejestracyjnym pojazdu są podane wartości niższe od tych, które znajdują się w dokumentacji wyrobu, to te dane producenta samochodu są miarodajne do wpisania ich do dowodu rejestracyjnego pojazdu.

RU Если в паспорте транспортного средства указаны более низкие значения, чем указанные в документации на изделие, эти значения производителя являются определяющими для записи в паспорт транспортного средства.

SVC GROUP ©-4014

SVC GROUP s.r.o.
Průmyslová zóna - 179
547 01 Náchod-ČR
www.svcgroup.cz
e-mail: svc@svcgroup.cz
Tel.:+420 491421021
+420 491421022
mob.: +420 603360607

E-2

## CZ Informace k provozu / homologaci

Výrobek je schválen dle homologací EU 94/20 EHK-55 R pro prodej ve státech EU. Pozorně si nastudujte montážní návod a všechna doporučení, dále dodržujte případná nařízení pro provoz jednotlivých států EU. Všeobecné montážní, homologační, provozní pokyny vztahující se k montáži, registraci a záruce výrobku, naleznete na našem webu **www.svcgroup.cz**
*Pro rychlejší přístup k těmto informacím si naskenujte, přiložený **QR kód.***
Součástí dodávky tažného zařízení je dodán TYPOVÝ LIST. Tento typový list slouží pro zapsání výrobku do technického průkazu vozidla, druhá strana dokumentu obsahuje základní informace a pokyny.

## SK Informácie na prevádzku / homologáciu

Výrobok je schválený podľa homologácií EÚ 94/20 EHK-55 R pre predaj v štátoch EÚ. Pozorne si naštudujte montážny návod a všetky odporúčania, ďalej dodržujte prípadné nariadenia pre prevádzku jednotlivých štátov EÚ. Všeobecné montážne, homologačné, prevádzkové pokyny vzťahujúce sa na montáž, registráciu a záruku výrobku, nájdete na našom webe **www.svcgroup.cz.**
*Pre rýchlejší prístup k týmto informáciám si naskenujte priložený **QR kód.***
Súčasťou dodávky ťažného zariadenia je dodaný TYPOVÝ LIST. Tento typový list slúži na zapísanie výrobku do technického preukazu vozidla, druhá strana dokumentu obsahuje základné informácie a pokyny.

## EN Operating / homologation information

The product is approved according to EU 94/20 EHK-55 R homologations for the sale in EU countries. Please read the installation instructions and all the recommendations carefully and follow the applicable regulations for the operation in individual EU states. General assembly, homologation, operating instructions related to registration and product warranty are available at our website - **www.svcgroup.cz**
*For a quicker access to this information scan the attached **QR code**.*
Each delivery of the tow bar includes TYPE CERTIFICATE. This type certicate is for registering the product in the vehicle's certicate of roadworthiness, the other side of the document brings basic information and instructions.

## DE Betriebs / Zulassungsinformationen

Das Produkt ist gemäß der Homologation EU 94/20 EHK-55 R für den Verkauf in den EU-Ländern zugelassen. Lesen Sie sorgfältig die Montageanleitung und alle Empfehlungen durch, halten Sie ferner etwaige Betriebsverordnungen einzelner EU-Länder ein. Etwaige Montage-, Zulassungs- und Betriebsanweisungen hinsichtlich der Montage, Anmeldung und Garantie des Produkts nden Sie auf unserer Website **www.svcgroup.cz**
*Für schnelleren Zugri auf diese Informationen scannen Sie den anliegenden **QR-Code ein.***
Lieferungsbestandteil der Zugeinrichtung ist das mitgelieferte TYPENBLATT. Dieses Typenblatt dient zum Eintragen des Produkts in den Fahrzeugbrief des Fahrzeugs, die andere Seite des Dokuments enthält Basisinformationen und Anweisungen.

## HU Üzemeltetési / homologációs információk

A jelen termék az Európai Parlament és Tanács 94/20/EK és az Európai Gazdasági Bizottság 55 R számú rendelet szerinti homológia besorolások alapján lett az EU közösségi országokban történő értékesítések számára engedélyezve. Figyelmesen olvassa el a beszerelési útmutatót és valamennyi javaslatot, illetve az egyes EU közösségi országok hatályos vonatkozó közlekedésrendészeti előírásait. A beszerelésre, homológia besorolásra, regisztrálásra és a garancianyújtásra vonatkozó általános szerelési és üzemeltetési utasítások a társaságunk honlapján **www.svcgroup.cz** tekinthetők meg.
*A gyorsabb hozzáférés érdekében szkennelje be a mellékelt **QR kódot**.*
A vonószerkezet szállítmány részét képezi a TÍPUSLAP is. A csatolt típuslap az adott termék a gépjármű forgalmi engedélyébe való bejegyzéséhez van rendeltetve, és a hátlapján pedig az alapinformációk és utasítások vannak feltüntetetve.

## FR Informations d'exploitation / homologation

En vertu de l'homologation UE 94/20 ECC-55 R, ce produit a été homologué pour pouvoir être vendu dans les états de l'Union européenne. Nous vous recommandons de lire attentivement la notice de montage et toutes les autres recommandations. Il convient également de respecter les éventuels règlements relatifs à l'utilisation qui sont en vigueur dans les diérents états de l'Union européenne. Les consignes générales de montage, les consignes relatives à l'homologation, les consignes d'emploi se rapportant au montage, à l'enregistrement et à la garantie qui couvre le produit sont disponibles sur notre site Internet **www.svcgroup.cz.**
*Pour pouvoir accéder plus rapidement à ces informations, nous vous recommandons de scanner le **code QR ci-joint**.*
Le dispositif d'attelage est fourni accompagné d'une FICHE PRODUIT qui vous servira lors de l'enregistrement du produit dans la carte grise du véhicule. Au verso de ce document, vous trouverez des informations et des consignes importantes.

## IT Informazioni sull'operazione / omologazione

Il prodotto è approvato secondo le omologazioni dell'UE 94/20 EHK-55 R per essere commercializzato nei paesi dell'UE. Leggere attentamente le istruzioni di montaggio e tutte le raccomandazioni. Rispettare anche eventuali prescrizioni per l'uso dei singoli paesi dell'UE. Tutte le istruzioni di montaggio, omologazione e esercizio relative al montaggio, registrazione e garanzia del prodotto sono da trovare nel nostro sito **www.svcgroup.cz**
*Per un accesso migliore a queste informazioni scannare il codice **QR allegato**.*
Una parte della fornitura del dispositivo di traino è la SCHEDA TIPO. Questa scheda tipo serve a registrare il prodotto nella carta di circolazione del veicolo; alla seconda pagina del documento sono riportate informazioni base e istruzioni.

SVC GROUP ©-4014

SVC GROUP s.r.o.
Průmyslová zóna - 179
547 01 Náchod-ČR
www.svcgroup.cz
e-mail: svc@svcgroup.cz
Tel.:+420 491421021
+420 491421022
mob.: +420 603360607

E-3

## NL Monteringsanvisningar

Het product is goedgekeurd volgens de Europese norm 94/20/EG en UNECE 55R voor verkoop binnen de EU. Gelieve nauwkeurig de montagehandleiding en anbevelingen door te nemen en eventuele verordeningen voor het gebruik van afzonderlijke EU-landen in acht te nemen. De algemene montage-, goedkeurings- en gebruiksinstructies met betrekking tot de montage, registratie en garantie van het product vindt u op onze website **www.svcgroup.cz**
*Scan voor een snellere toegang tot deze informatie de **QR-code.***
Bij de trekhaak wordt een datablad meegeleverd. Dit datablad dient voor de inschrijving van het product in het kentekenbewijs van de auto; de tweede pagina van het document bevat basisinformatie en instructies.

## ES Instrucciones de montaje

El producto fue aprobado según las homologaciones de la directiva 94/20/CE del Parlamento Europeo y del Consejo -Reglamento 55, relativo a la venta en los países de la UE. Lea con atención el manual de montaje y todas las recomendaciones, respete también instrucciones del Código de Tráco de los diferentes países de la UE, si procede. Las instrucciones generales de montaje, homologación y funcionamiento que se reeren al montaje, registro y garantía del producto se encuentran en nuestro web **www.svcgroup.cz**
*Para acceder más rápidamente a las informaciones escanee y aplique **el código QR**.*
El suministro del equipo de tiro incluye la FICHA DE TIPO. Esta cha de tipo sirve para la inscripción del producto en el documento de la Inspección Técnica de Vehículos, la segunda página del documente contiene informaciones e instrucciones básicas.

## FIN Montage-instructie

Tuotteella on EU 94/20 EHK-55 R mukainen tyyppihyväksyntä EU-maissa myyntiä varten. Tutustu huolellisesti asennusohjeeseen ja kaikkiin suosituksiin, noudata myös eri EU-maiden mahdollisia maakohtaisia käyttöä koskevia asetuksia. Tuotteen asennusta, rekisteröintiä ja takuuta koskevat yleiset asennus-, hyväksyntä- ja käyttöohjeet löydät web-sivuiltamme **www.svcgroup.cz**
*Nopeampaa näihin tietoihin pääsyä varten skannaa oheinen **QR-koodi**.*
Vetolaitteen mukana toimitetaan TYYPPIHYVÄKSYNTÄTODISTUS. Tuote voidaan merkitä ajoneuvon rekisteriotteeseen tämän tyyppihyväksyntätodistuksen mukaisesti, dokumentin toisella sivulla on perustietoja ja ohjeita.

## SV Asennusohjeet

Produkten är godkänd enligt homologiseringen EU 94/20 EHK-55 R för försäljning inom staterna i EU, Läs noggrant igenom monteringsanvisningarna och alla rekommendationer, följ även enskilda EU-staters eventuella bestämmelser för drift. De allmänna monterings-, homologiserings- och driftsanvisningarna gällande produktens montage, registrering och drift hittar du på vår webbsida **www.svcgroup.cz**
*För snabbare åtkomst till den informationen skanna den medföljande **QR-koden**.*
En del av draganordningens leverans är TYPBLADET. Detta typblad tjänar till för inskrivning av produkten i fordonets registreringsbevis, dokumentets andra sida innehåller grundläggande information och instruktioner.

## NOR Drifts- / homologasjonsinformasjon

Produktet er godkjent i hht. EU-homologering 94/20 EHK-55 R for salg i EU-land. Les nøye gjennom monteringsanvisningen og alt av anbefalinger, og overhold dessuten evt. retningslinjer som måtte gjelde i de enkelte EU-landene. Generell veiledning ang. montering, homologering, samt drift som gjelder produktets montering, registrering og garanti, nner du på vårt nettsted **www.svcgroup.cz**
*Skann den vedlagte **QR-koden** for raskere tilgang til denne informasjonen*
TYPEBLAD følger med leveransen av trekkutstyret. Dette typebladet brukes til å registrere produktet i bilens vognkort, mens dokumentets 2. side inneholder grunnlegg ende informasjon og veiledning.

## PL Informacje dotyczące pracy / homologacji

Wyrób jest zatwierdzony zgodnie z homologacją WE 94/20 EHK-55 R do sprzedaży w krajach WE. Prosimy uważnie przeczytać instrukcję montażu i wszystkie zalecenia, a następnie przestrzegać ewentualnych rozporządzeń obowiązujących w zakresie użytkowania w poszczególnych krajach WE. Ogólne zalecenia i informacje dotyczące montażu, homologacji, zaleceń eksploatacyjnych, rejestracji i gwarancji na wyrób, znajdują się na naszej stronie internetowej: **www.svcgroup.cz**
*Aby uzyskać szybszy dostęp do tych informacji, prosimy zeskanować załączony **kod QR.***
Częścią dostawy tego urządzenia sprzęgającego jest zawarta w komplecie KARTA PRODUKTU. Ta karta służy do wpisania wyrobu do dowodu rejestracyjnego pojazdu, a druga strona dokumentu zawiera podstawowe informacje i zalecenia.

## RU Информация о работе / омологации

На изделие выдан сертификат качества согласно EU 94/20 EHK-55 R для продажи в государствах ЕС. Внимательно изучите инструкцию по монтажу и все рекомендации, а также соблюдайте постановления по эксплуатации отдельных стран ЕС. Общие указания по монтажу, сертификации и эксплуатации, относящиеся к монтажу, регистрации и гарантии на изделие можно найти на нашем сайте **www.svcgroup.cz**
*Для быстрого доступа к этой информации отсканируйте прилагаемый **QR-код.***
В комплект поставки фаркопа входит ТИПОВОЙ ЛИСТ. Этот типовой лист служит для записи изделия в паспорт транспортного средства, вторая сторона документа содержит основную информацию и указания.

SVC GROUP ©-4014

SVC GROUP s.r.o.
Průmyslová zóna - 179
547 01 Náchod-ČR
www.svcgroup.cz
e-mail: svc@svcgroup.cz
Tel.:+420 491421021
+420 491421022
mob.: +420 603360607

# KIA STONIC 08/2017 ->

## CZ Montážní návod

1. Odmontujte zadní světla, zadní nárazník a jeho výztuhu.(Tato nebude již zapotřebí). Odmontujte spodní plastový kryt podvozku.
2. Z výztuhy nárazníku o dmontujte elektrickou instalaci a vyvažte ji k nárazníku. Snímače signálu namontujte na hlavní nosník tažného zařízení za pomoci 2 šroubů M5x16. Zhotovte výřez nárazníku a spodního plastového dílu.
3. Do nosníku vsuňte bok tažného zařízení (pravého) a přichyťte 2 šrouby M10x35 (10.9)Nedotahujte. Poté do levého nosníku vsuňte hlavní nosník tažného zařízení a spojte s pravým bokem tažného zařízení 2 šrouby M10x35 (10.9). K levému nosníku přichyťte též 2 šrouby M10x35 (10.9)
4. Tažné zařízení vyrovnejte a dotáhněte dle utahovacích momentů. Namontujte zpět nárazník a od spodu 2 plastové čípky. Vraťte zpět všechny díly odmontované v bodě č.1.

## EN Installation instructions

1. Remove rear lights, rear bumper and its stiener (it is no longer needed). Remove lower plastic cover of the chassis.
2. Remove the wiring from the bumper stiener and tie it up to the bumper. Using two M5x16 screws install signal sensors to main beam of the tow bar. Make a cut-out in the bumper and lower plastic part.
3. Slide the side of the tow bar into the beam (right one) and fasten it with two M10x35 screws (10.9.).(tighten only lightly). Then, insert the main beam of the tow bar into the left beam and connect it with right side of the tow bar with using of two M10x35 screws (10.9). Screw two M10x35 screws (10.9) into the left beam.
4. Align all the parts of the tow bar and tighten them to prescribed torques. Reinstall the bumper and insert 2

## BG Инструкция за монтаж Фолксваген

1. Демонтирайте задните фарове, задната броня и нейното уплътнение (вече няма да са необходими). Демонтирайте долното пластмасово покритие на шасито.
2. От уплътнението на бронята демонтирайте електрическата инсталация и я преместете към бронята. Сензорът на сигнала трябва да се монтира на главното носещо устройство с помощта на 2 винта M5x16. Направете разрез в бронята и долната пластмасова част.
3. В носещата конструкция пъхнете страничната част на теглещото устройство (дясното) и фиксирайте с 2 винта M10x35 (10.9). Не затягайте. След това в лявата носеща конструкция пъхнете главната носеща конструкция на теглещото устройство и свържете с дясната странична част на теглещото устройство с 2 винта M10x35 (10.9)
4. Изравнете теглещото устройство и затегнете според моментите на затягане. Монтирайте обратно бронята иотдолу пластмасовите

## DE Montageanleitung

1. Die Hecklichter, Stoßstange und Strebe ausbauen .(werden nicht mehr benötigt). Die untere Kunststoabdeckung des Fahrgestells ausbauen.
2. Von der Stoßstangenstrebe die elektrische Installation lösen und an die Stoßstange binden. Die Signalgeber an den Hauptträger der Zugeinrichtung mithilfe von 2 Schrauben M5x16 montieren. Einen Ausschnitt in der Stoßstange und im unteren Kunststoteil herstellen.
3. In den Träger das Seitenteil der Zugeinrichtung einschieben und mit 2 Schrauben M10x35 (10.9). befestigen. Nicht festziehen. Anschließend in den linken Träger den Hauptträger der Zugeinrichtung einschieben und mit der rechten Seite der Zugeinrichtung mit 2 Schrauben M10x35 (10.9) verbinden. Am linken Träger ebenfalls mit 2 Schrauben M10x35 (10.9) befestigen.
4. Die Zugeinrichtung ausrichten und mit den entsprechenden Momenten anziehen. Die Stoßstange und von unten die 2 Kunststoabdeckungen erneut montieren. Alle im Punkt Nr. 1 ausgebauten Teile wieder einbauen.

## IT Istruzioni dimontaggio per la

1. Smontare i fanali posteriori, il paraurti posteriore e il suo rinforzo (non sarà più necessario). Smontare il riparo inferiore in plastica del telaio.
2. Smontare l'installazione elettrica dal rinforzo del paraurti e legarla al paraurti. Montare i trasmettitori di segnale sul supporto principale del dispositivo di traino usando 2 viti M5x16. Fare un intaglio nel paraurti e nel pezzo inferiore in plastica.
3. Inserire nel supporto il lato del dispositivo di traino (destro) e ssare con 2 viti 10x35 (10.9). Non serrare a fondo. Quindi inserire nel supporto sinistro il supporto principale del dispositivo di traino e collegarlo con il lato destro del dispositivo di traino usando 2 viti M10x35 (10.9). Fissare al supporto sinistro anche 2 viti M10x35 (10.9).
4. Allineare il dispositivo di traino e serrare con le coppie di serraggio prescritte. Rimontare il paraurti e dal di sotto 2 spine in plastica. Rimontare tutti i componenti smontati nel punto 1.

SVC GROUP ©-4014

SVC GROUP s.r.o.
Průmyslová zóna - 179
547 01 Náchod-ČR
www.svcgroup.cz
e-mail: svc@svcgroup.cz
Tel.:+420 491421021
+420 491421022
mob.: +420 603360607

## FR Notice de montage

1. Démonter les feux arrière, le pare-chocs arrière et son renfort (vous n'en aurez plus besoin). Démonter le cache de protection inférieur en plastique qui protège le châssis.
2. Démonter l'installation électrique du renfort du pare-chocs et l'attacher au pare-chocs. Les capteurs de signalisation doivent être installés sur la traverse principale du dispositif d'attelage en utilisant 2 vis M5x16. Eectuer une découpe dans le pare-chocs et dans la pièce inférieure en plastique.
3. Insérer le côté du dispositif d'attelage dans la traverse (de droite) et le xer à l'aide de 2 vis M10x35 (10.9). Ne pas serrer les vis. Insérer ensuite la traverse principale du dispositif d'attelage dans la traverse de gauche et l'assembler au côté droit du dispositif d'attelage en utilisant 2 vis M10x35 (10.9). Fixer également ces éléments à la traverse de gauche à l'aide de 2 vis M10x35 (10.9).
4. Aligner le dispositif d'attelage et serrer toutes les vis aux couples de serrage prescrits. Remettre le pare-chocs en place et réinstaller les 2 caches en plastique par le bas. Remettre enn en place toutes les pièces qui ont été démontées au point n° 1.

## ES Manual de montaje

1. Desmonte los focos traseros, parachoques trasero y su refuerzo (no hará falta más). Desmonte la cubierta inferior plástica del chasis.
2. Desmonte del refuerzo del parachoques la instalación eléctrica amarrándola al parachoques. Monte los sensores de la señal en el soporte principal del equipo de tiro con ayuda de dos tornillos M5x16. Haga el recorte en el parachoques y en la pieza plástica inferior.
3. Introduzca en el soporte el lado del equipo de tiro (derecho) jándolo con 2 tornillos M10x35 (10.9) No apriete. Después introduzca en el soporte izquierdo el soporte principal del equipo de tiro uniéndolo con el lado derecho del equipo de tiro con 2 tornillos M10x35 (10.9). Fije en el soporte izquierdo también con 2 tornillos M10x35 (10.9)
4. Enderece y apriete según los pares de apriete. Monte de vuelta el parachoques y desde abajo 2 casquillos plásticos. Instale de vuelta todas las piezas desmontadas según el punto No. 1.

## FI Asennusohje

1. Irrota takavalot, takapuskuri ja sen jäykiste. (Sitä ei enää tarvita). Irrota alustan muovinen pohjasuoja.
2. Irrota sähköasennukset puskurin jäykisteestä ja kiinnitä ne puskuriin. Asenna signaalianturit vetolaitteen pääpalkkiin 2 ruuvilla M5x16. Tee puskuriin ja pohjan muoviosaan leikkaus.
3. Työnnä vetolaitteen sivuosa palkkiin (oikeaan) ja kiinnitä se 2 ruuvilla M10x35 (10.9). Älä kiristä. Työnnä sitten vasempaan palkkiin vetolaitteen pääpalkki ja liitä se vetolaitteen oikeaan sivuosaan 2 ruuvilla M10x35 (10.9). Kiinnitä se myös vasempaan palkkiin 2 ruuvilla M10x35 (10.9).
4. Suorista vetolaite ja kiristä se kiristysmomenttien mukaan. Asenna puskuri ja alapuolelta 2 muoviosaa takaisin. Palauta kaikki kohdassa 1. irrotetut osat takaisin paikoilleen.

## RU Инструкция по монтажу

1. Снимите задние фонари, задний бампер и его усилитель (он больше не потребуется. Снимите нижнюю пластиковую крышку шасси.
2. С усилителя бампера снимите электропроводку и уравновесьте ее с бампером. Датчики сигнала установите на главную балку фаркопа с помощью 2 болтов M5x16. Сделайте вырез в бампере и нижней пластиковой части.
3. В балку вставьте бок фаркопа (правого) и закрепите 2 болтами M10x35 (10.9). Не затягивайте. После этого в левую балку вставьте главную балку фаркопа и соедините с правым боком фаркопа 2 болтами M10x35 (10.9). К левой балке закрепите также 2 болтами M10x35 (10.9)
4. Выровняйте фаркоп и затяните в соответствии с предписанными моментами затяжки. Установите обратно бампер и снизу 2 пластиковых штифта. Верните на место все части, демонтированные согласно пункту 1.

SVC GROUP ©-4014

SVC GROUP s.r.o.
Průmyslová zóna - 179
547 01 Náchod-ČR
www.svcgroup.cz
e-mail: svc@svcgroup.cz
Tel.:+420 491421021
+420 491421022
mob.: +420 603360607

## 1.

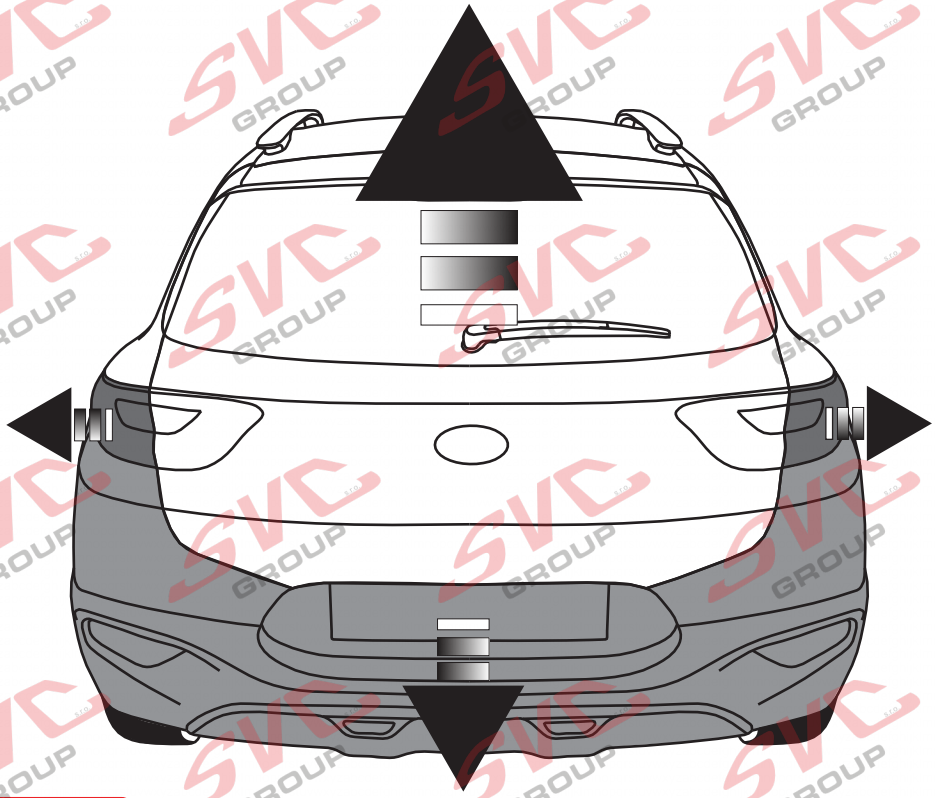

## 2.

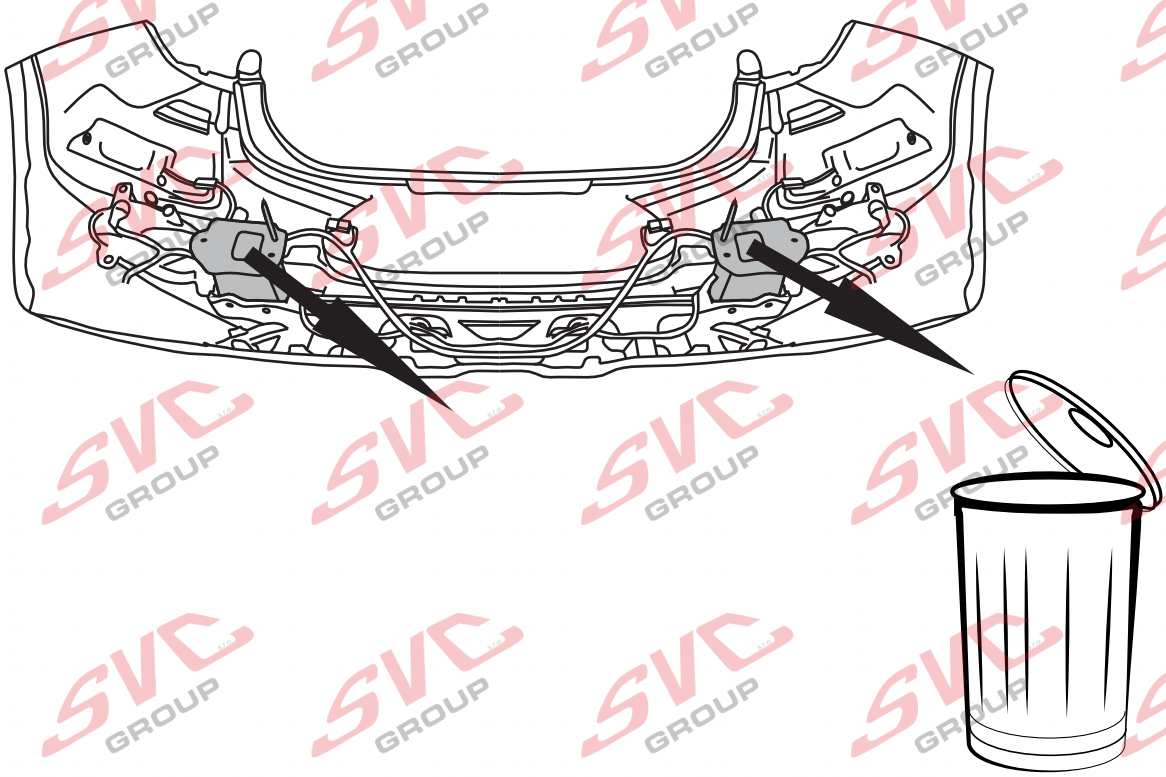

SVC GROUP ©-4014

SVC GROUP s.r.o.
Průmyslová zóna - 179
547 01 Náchod-ČR
www.svcgroup.cz
e-mail: svc@svcgroup.cz
Tel.:+420 491421021
+420 491421022
mob.: +420 603360607

## 3.

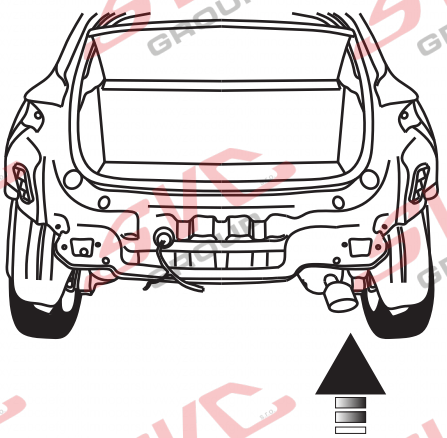

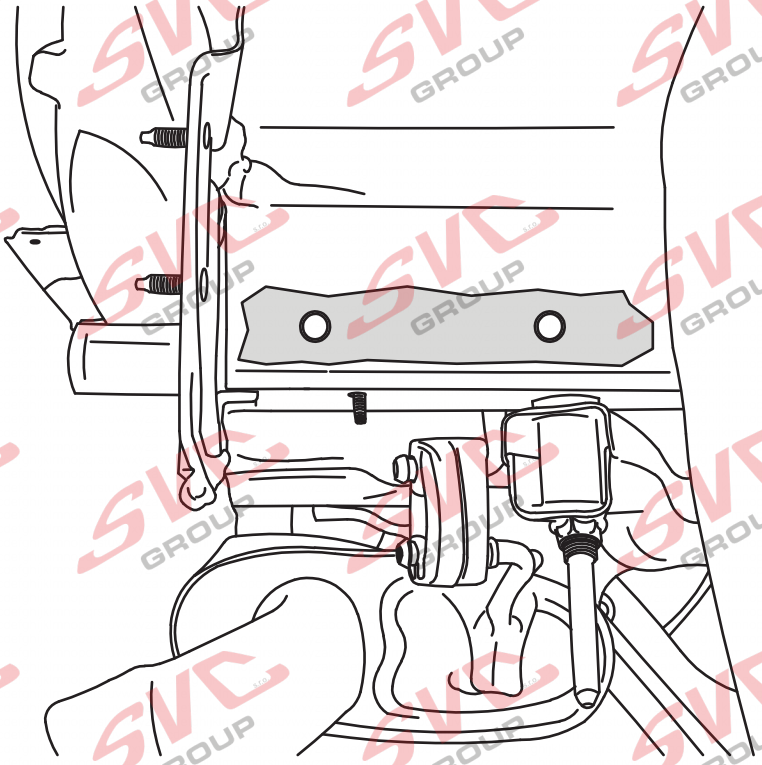

## 4.

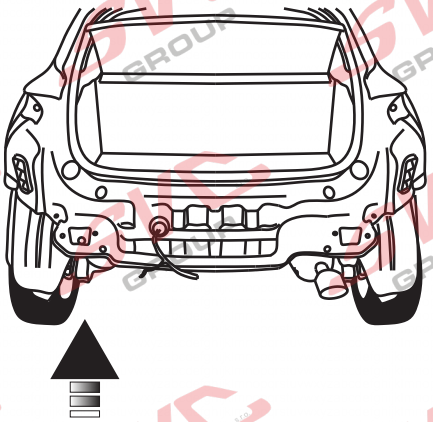

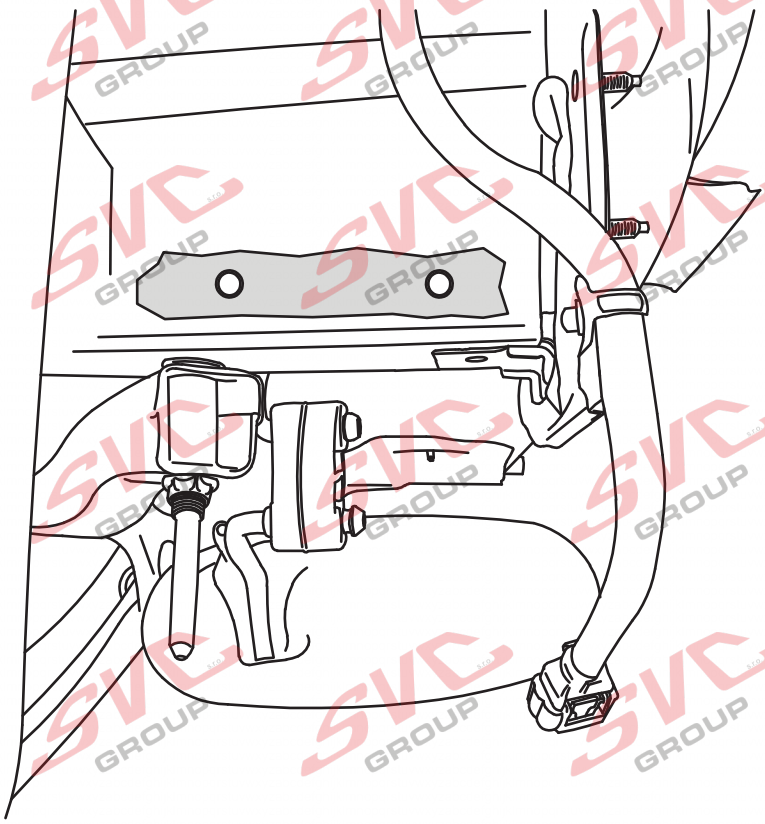

SVC GROUP ©-4014

SVC GROUP s.r.o.
Průmyslová zóna - 179
547 01 Náchod-ČR
www.svcgroup.cz
e-mail: svc@svcgroup.cz
Tel.:+420 491421021
+420 491421022
mob.: +420 603360607

## 5.

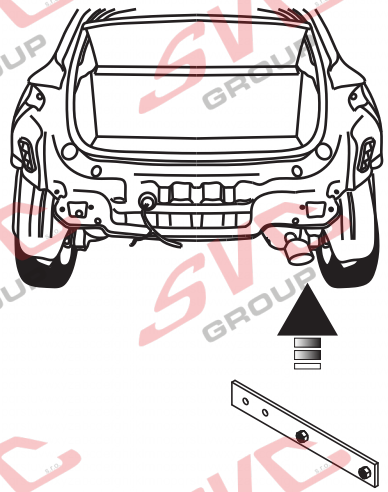

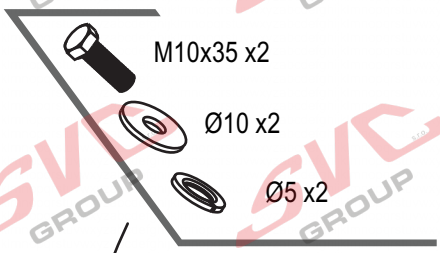


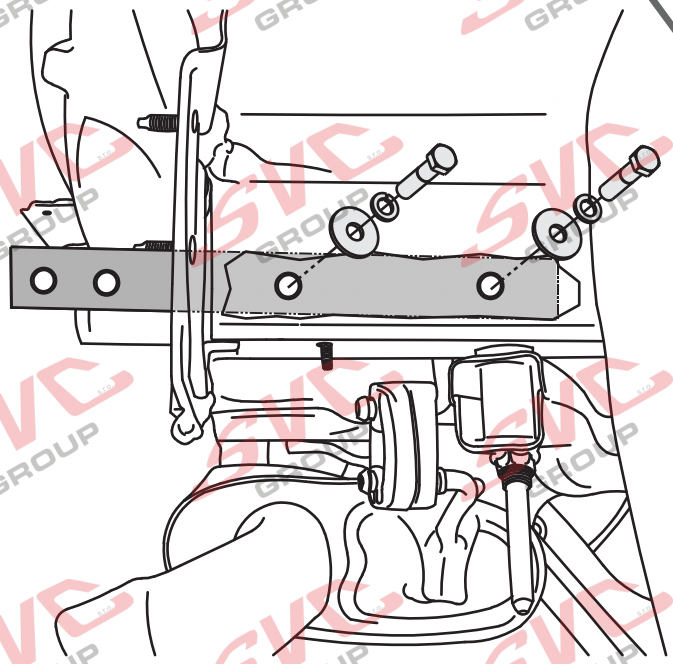

## 6.

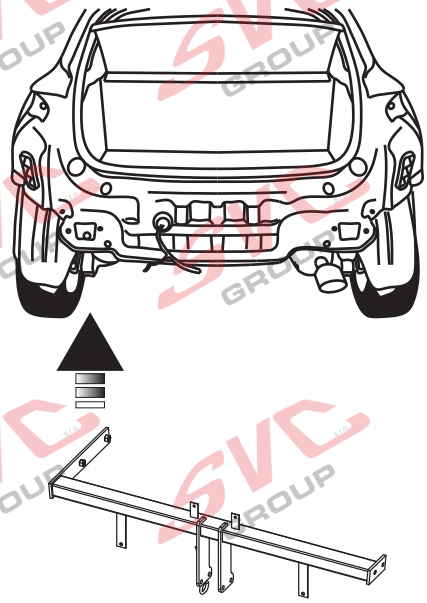

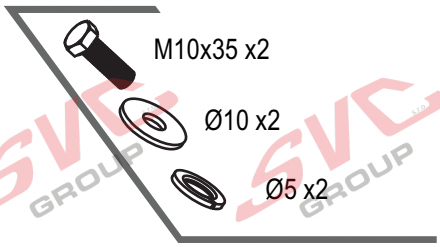


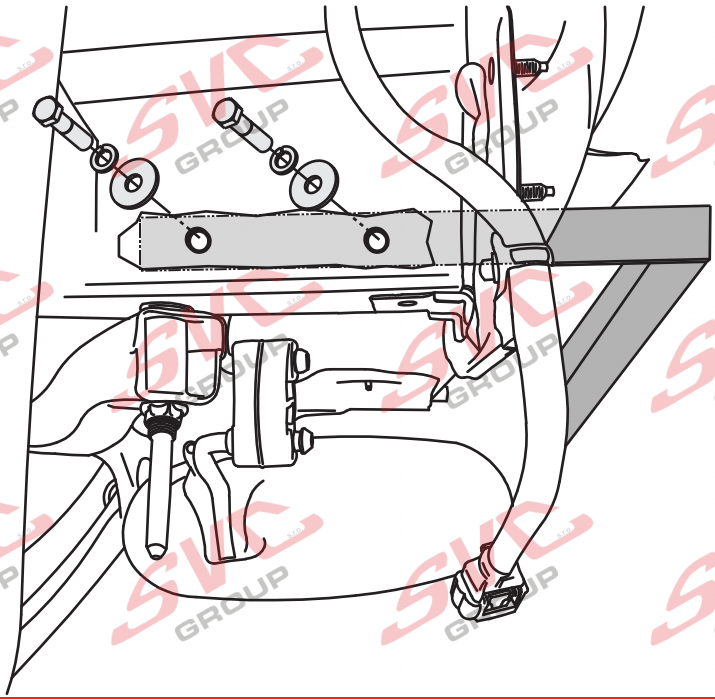

SVC GROUP © 4014

SVC GROUP s.r.o.
Průmyslová zóna - 179
547 01 Náchod-ČR
www.svcgroup.cz
e-mail: svc@svcgroup.cz
Tel.:+420 491421021
+420 491421022
mob.: +420 603360607

## 7.

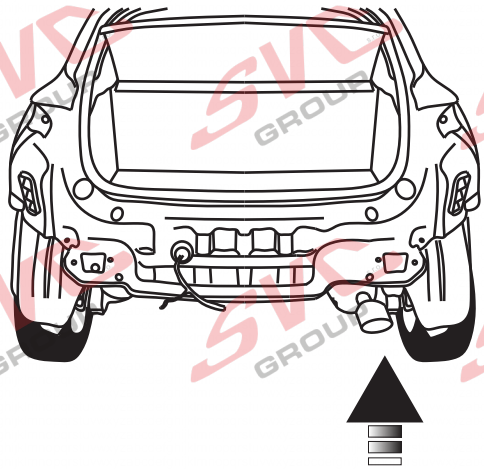

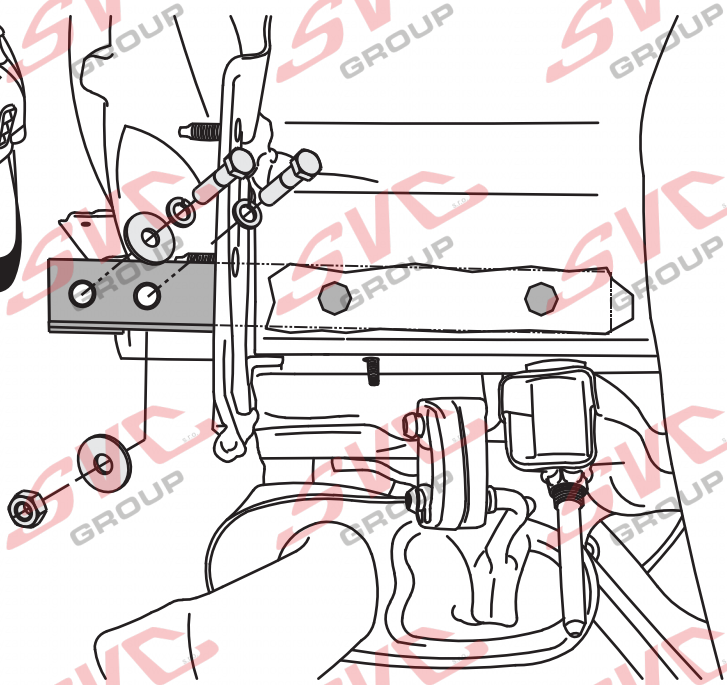

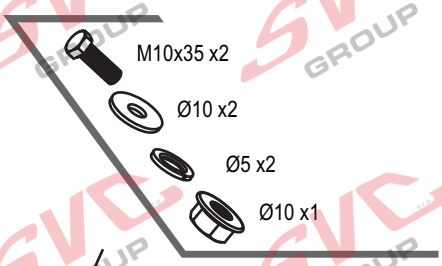


## 8.

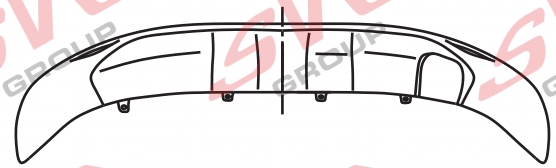

PŘILOŽIT NA STŘÍBRNOU
ČÁST NÁRAZNÍKU
OD SPODU VOZIDLA

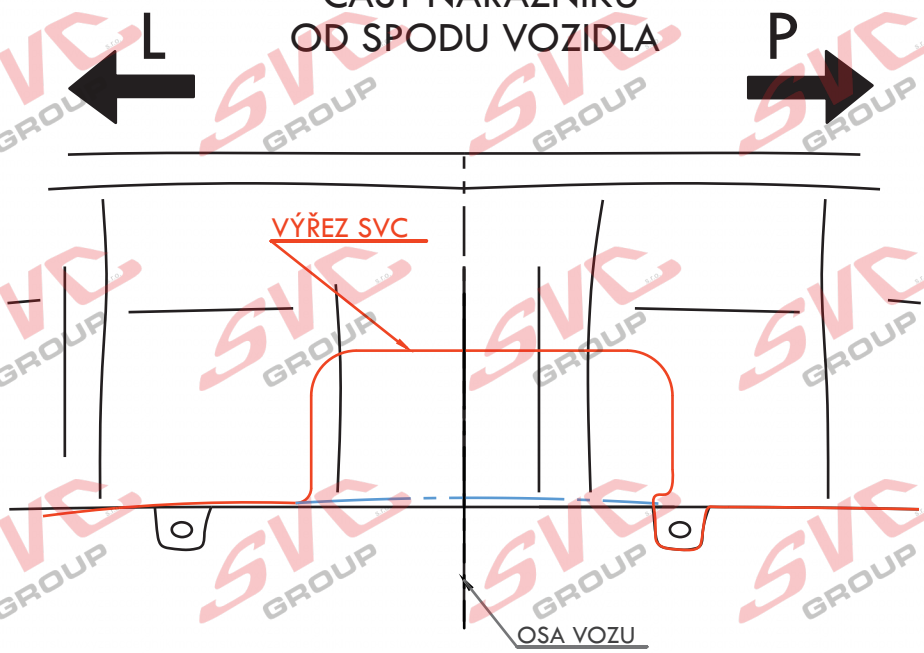


SVC GROUP ©-4014

SVC GROUP s.r.o.
Průmyslová zóna - 179
547 01 Náchod-ČR
www.svcgroup.cz
e-mail: svc@svcgroup.cz
Tel.:+420 491421021
+420 491421022
mob.: +420 603360607

## 9.

# SPODNÍ DÍL PLASTU PODVOZKU

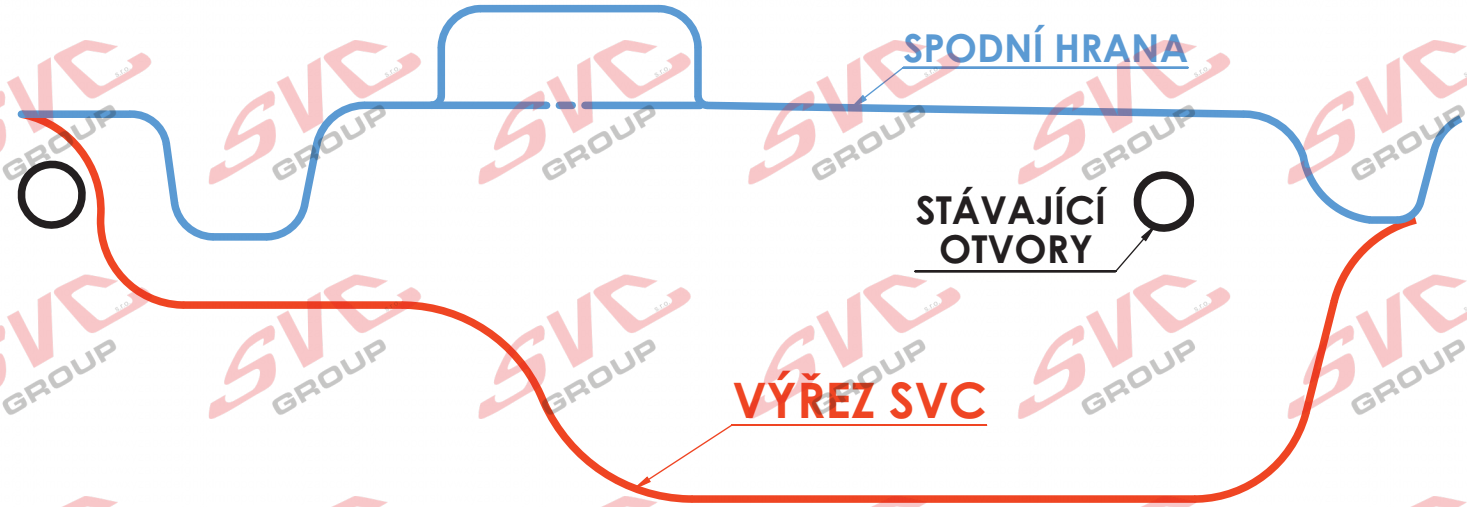


## 10.

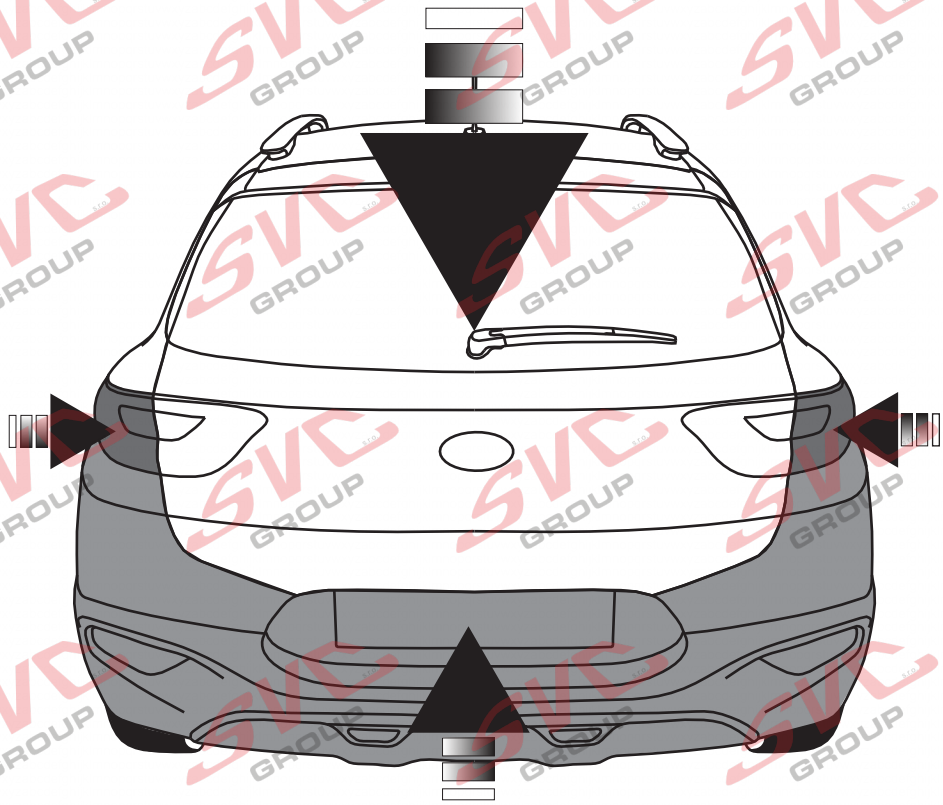

SVC GROUP ©-4014

SVC GROUP s.r.o.
Průmyslová zóna - 179
547 01 Náchod-ČR
www.svcgroup.cz
e-mail: svc@svcgroup.cz
Tel.:+420 491421021
+420 491421022
mob.: +420 603360607

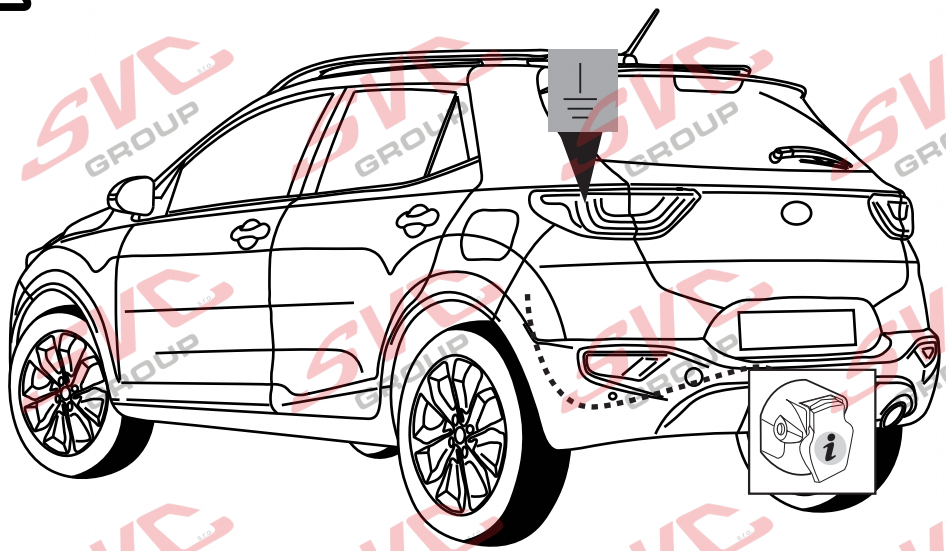

a

**PDC - odpojování couvacích senzorů.**

Dle výbavy vozu může být umístněn vypínač pro couvací senzory PDC na palubní desce vozu.
Jeli ve výbavě nemusí se tedy v zavazadlovém prostoru složitě odpojovat a propojovat elekrtoinstalace vozu a auto zásuvkyt

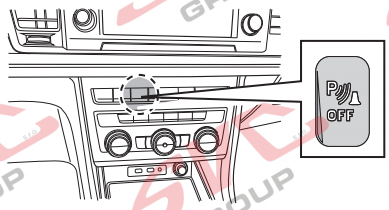


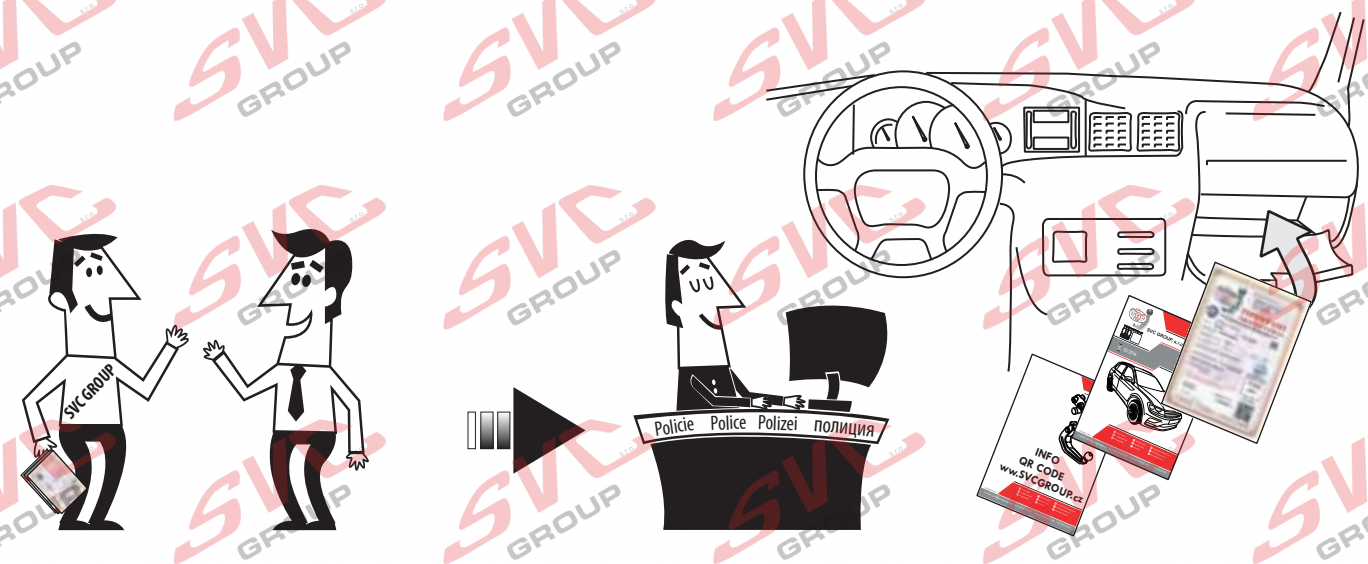


**SVC GROUP , s.r.o.**

Děkuje za důvěru / Ďakuje za dôveru
Thank you for your trust / Danke Für dein Vertrauen
Merci pour votre conance / Grazie per la tua ducia
Tankewol foar jo fertrouwen / Спасибо за ваше доверие

Registrace / Registrácia
Registration / Registrierung
Inscription / Registrazione
Rekisteröinti / Регистрация

SVC GROUP ©-4014

SVC GROUP s.r.o.
Průmyslová zóna - 179
547 01 Náchod-ČR
www.svcgroup.cz
e-mail: svc@svcgroup.cz
Tel.: +420 491421021
+420 491421022
mob.: +420 603360607

CZ Pozor informace k záruce
SK Pozor informácie k záruke
EN Note the warranty information
DE Beachten Sie die Garantieinformationen
HU Vegye gyelembe a jótállási információkat
FR Notez les informations de garantie
IT Nota le informazioni sulla garanzia
NL Let op de garantie-informatie
ES Atención
FIN Huomio
PL Uwaga
RU Внимание

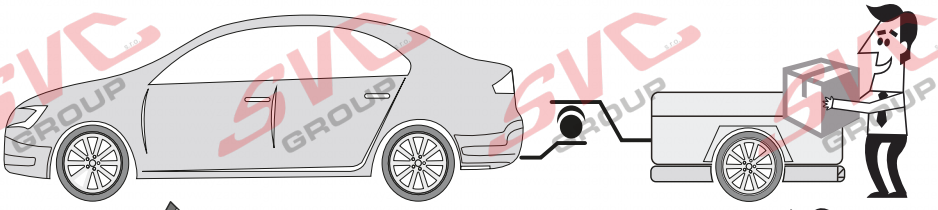

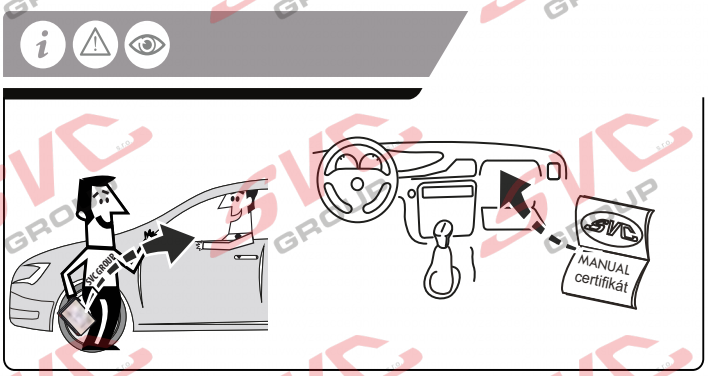


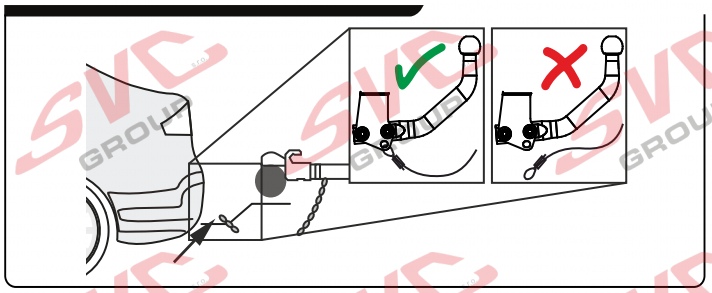

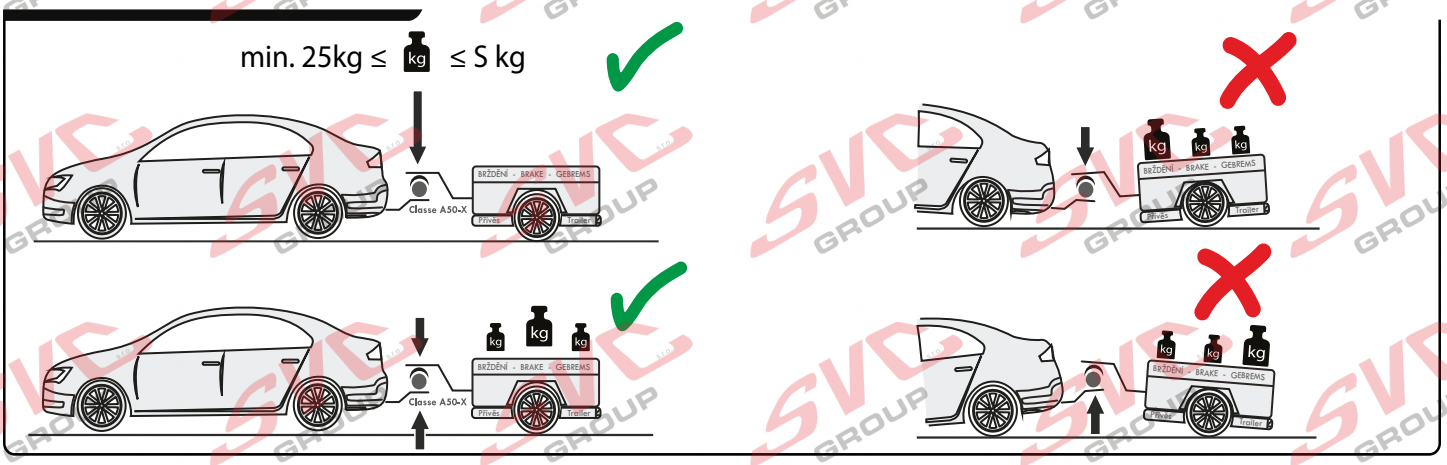


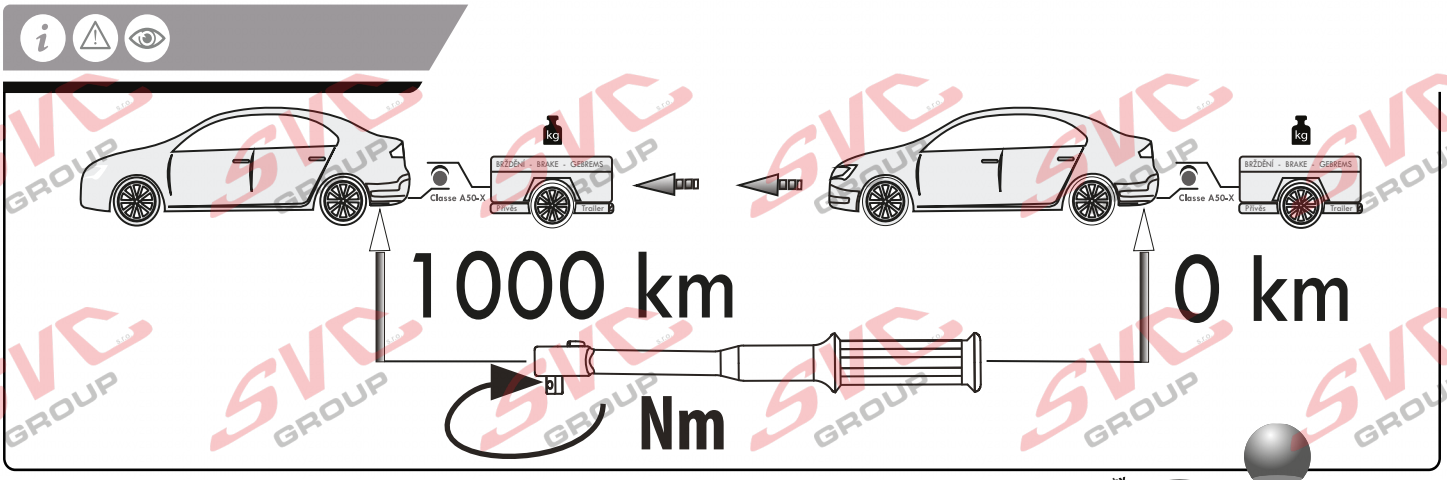


Vysokov 179
547 01 Náchod, Česká Republika
+420 603 360 607 +420 491421021
www.svcgroup.cz

SVC GROUP © -08-2019

Service Vitver Centrum

CZ Pozor informace k záruce
SK Pozor informácie k záruke
EN Note the warranty information
DE Beachten Sie die Garantieinformationen
HU Vegye gyelembe a jótállási információkat
FR Notez les informations de garantie
IT Nota le informazioni sulla garanzia
NL Let op de garantie-informatie
ES Atención
FIN Huomio
PL Uwaga
RU Внимание

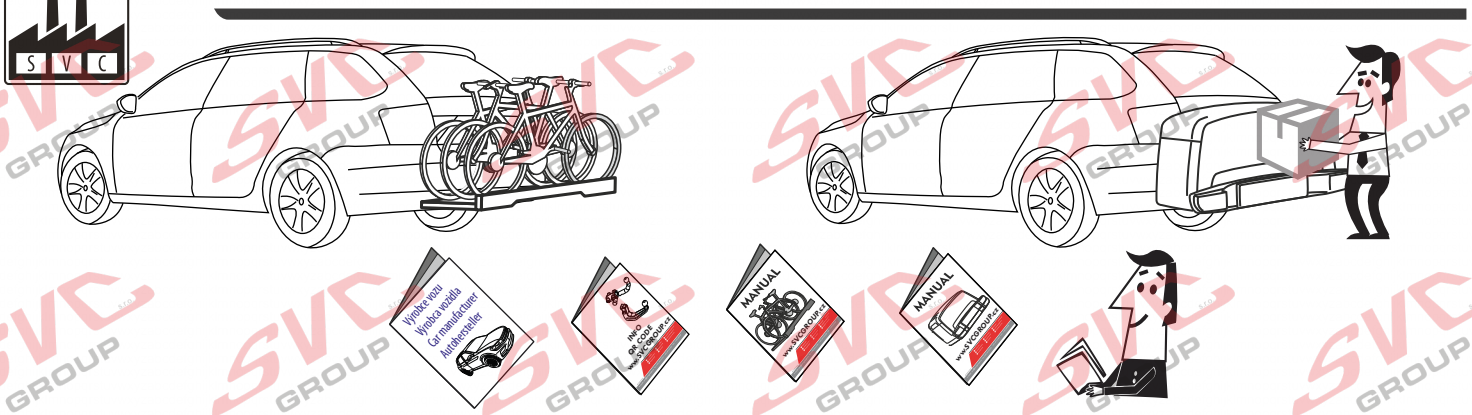


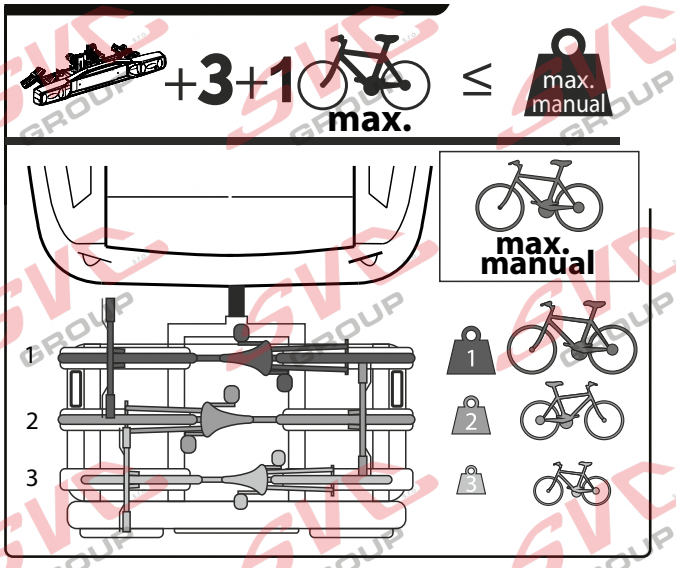


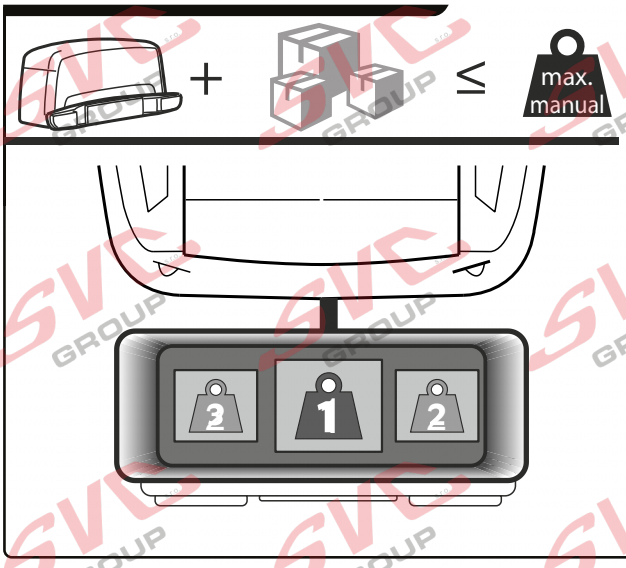


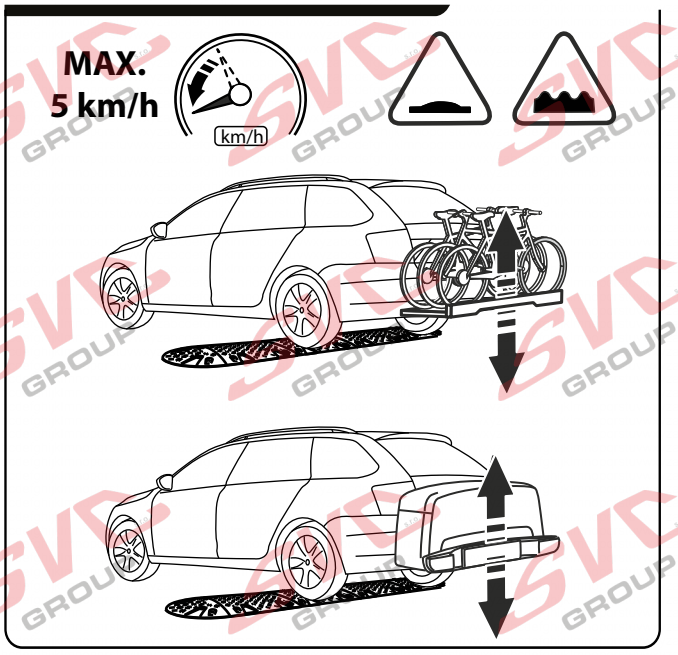


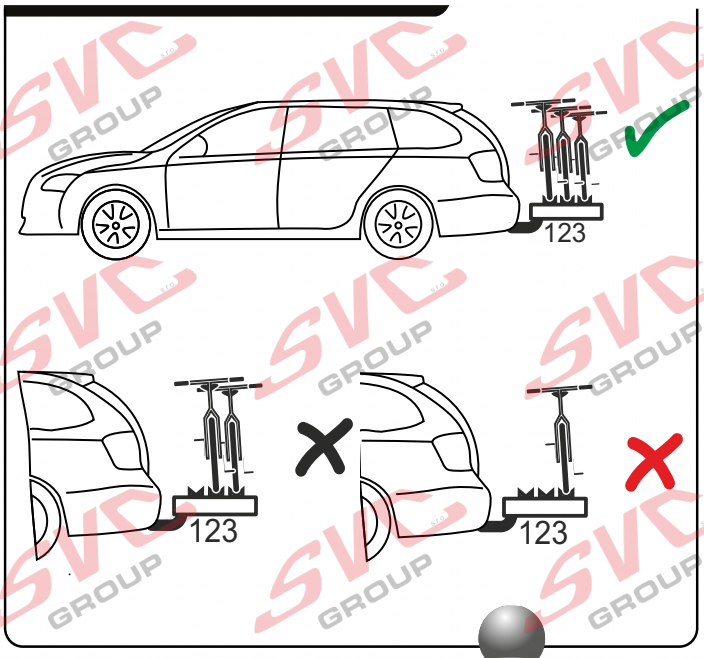


Vysokov 179
547 01 Náchod, Česká Republika
+420 603 360 607 +420 491421021
www.svcgroup.cz
Service Vitver Centrum

SVC GROUP © 08-2019

Nevíte si rady? Potřebujete poradit?

# Náš zakaznický servis je vám k dispozici

**+420 491 421 021**

**svc@svcgroup.cz**

TAŽNÁ ZAŘÍZENÍ ®
SVC s.r.o.
GROUP
ORIGINAL

Opravdový specialista a Certifikovaný výrobce tažných zařízení s největším sortimentem v ČR. Rodinná firma s více jak 30letou ověřenou tradicí výroby, prodeje a montáže.

**www.svcgroup.cz**