Montážní návod

(Montážny návod, Fitting instruction, Montageanleitumg, Instruzioni di montaggio, Monteringshandledning, Asennusohje, Instruction de montage, Montegehandleiding, Инструкция по установке)

Tažné zařízení

Dacia Sandero 01/2017->12/2020

Ťažné zariadenie
Towbars
Trekhaak
Anhängerkupplung de
Dispositif d'attelage
Equipo de remolque
Sprzęt holowniczy
Hinauslaitteet
Буксирное оборудование

výrobce / dodavatel

SVC Group s.r.o.

Odkaz na produkt:
https://www.svcgroup.cz/tazne-zarizeni-sroubу-pevny-skoda-rapid-monte-carlo-10-2012-2018-p7283-v960

www.svcgroup.cz

TAŽNÁ ZAŘÍZENÍ SVC NÁCHOD ORIGINAL

Montážní návod
Fitting instruction
Montageanleitung

Classe A50-X

EHK 55

E27 55R 01-0068

Dacia Sandero
včetně: STEPWAY

10/2017->

Typ: VTZ 001-346
VTZ 002-346
VTZ 1.001-346
VTZ 1.002-346

1785 kg	1500 kg
D Hodnota value Wert 8,00 kN	75 kg

M10x35 G8.8. - 4 ks
M10x90 G8.8. - 4 ks

☜ 10 - 2 ks
☜ 10,5 - 4 ks
☜ 11 - 8 ks
M10DIN - 6 ks
☜ 22x5-L=55mm - 2 ks
☜ 22x5-L=60mm - 2 ks

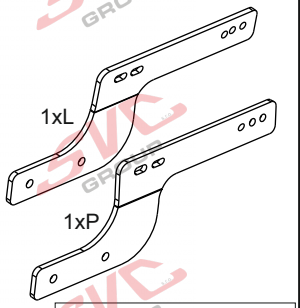

čep:VT 11/A
el: ORIGINAL
nebo UNI-Can-Bus

Předepsané utahovací momenty:
Specified torque settings :

M5	5,9 Nm	6,5 Nm
M6	10.0 Nm	10,5 Nm
M10	49,0 Nm	51,0 Nm
M12	85,0 Nm	87,0 Nm
M14	135,0 Nm	138,0 Nm
M16	210,0 Nm	214.1 Nm

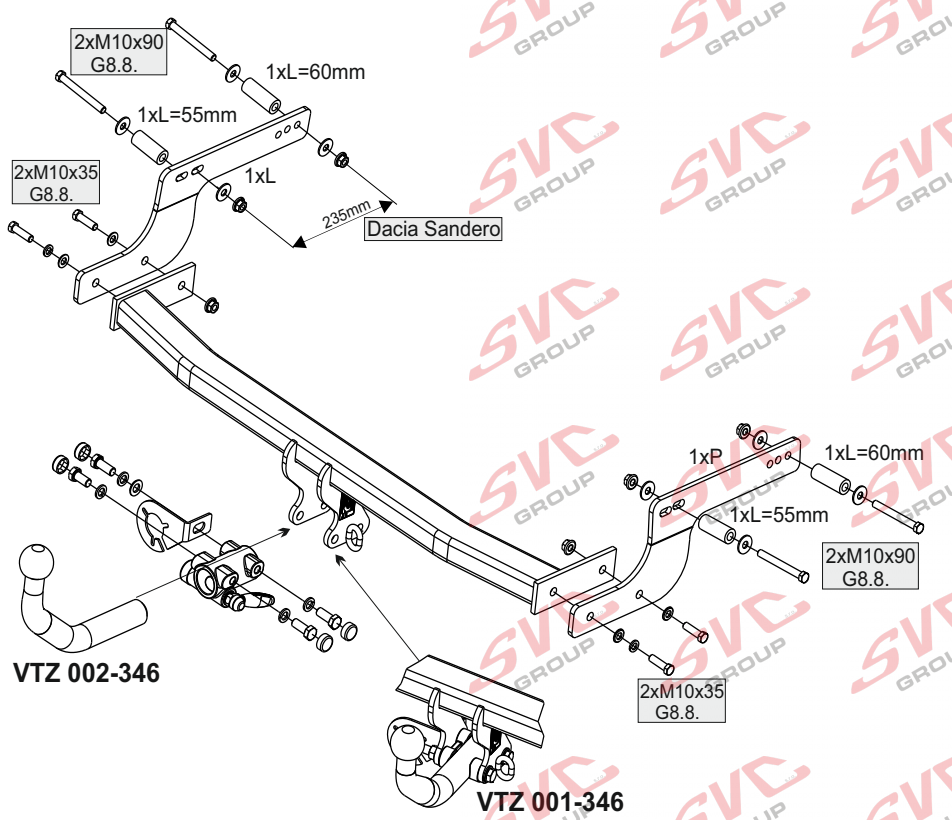

Montážní návod **CZ**

1. Spusťte zadní díl výfuku z posledního gumového držáku a uvolněte spodní přichycení nárazníku.
2. Odstraňte z venkovní strany nosníků plastové záslepky a z vnitřní strany nosníků odlepte záslepky.Z venkovní strany vsuňte čtyři šrouby M10x90 do otvorů včetně distančních trubiček (☜22x5-60mm blíže k nápravě vozidla a ☜22x5-55mm dále od nápravy), spolu s velkoplošnými podložkami a maticemi M10-DIN.
3. Nasaďte levy a pravý bok tažného zařízení (POZOR ohyby musí směřovat ke středu vozidla -viz. obrázek) – -NEDOTAHUJTE !!! Zhotovte výřez nárazníku dle šablony.
4. Mezi takto připravené boky přišroubujte hlavní nosník tažného zařízení pomocí čtyř šroubů M10x35 na obou stranách spolu s pružnými , kruhovými podložkami a maticemi M10-DIN. Nyní vše vyrovnejte a řádně dotáhněte dle utahovacích momentů. Vraťte zpět všechny díly odmontované v bodě č.1.

Instruction for Assembly **GB**

1. Lower the rear part of the exhaust pipe from the last rubber holder and loosen the bottom clamp of the bumper.
2. Remove plastic blinds from outer side of beams, and stick off the plastic blinds from the inner side of the beams. Insert four M10x90 screws including the distance tubes in the holes from the outer side (☜22x5-60mm closer to the vehicle axle and ☜22x5-55mm farther from the axle) together with large washers and M10-DIN nuts.
3. Attach on the left and right side of the towing device (ATTENTION! The bends must point to the vehicle center-see picture) – DO NOT TIGHTEN!!! Make a recess in the bumper according to the template.
4. Screw the main girder of the towing device between the sides prepared in this way by means of four M10x35 screws on both sides together with elastic, circular washers and M10-DIN nuts. Now align and balance everything and tighten properly according to the tightening moments. Put all parts dismantled under item 1 back to their places again.

Montageanleitung **D**

1. Den hinteren Auspuffteil von der letzten Gummihalterung lösen und die untere Stoßstangenbefestigung lösen.
2. Die Kunststoffverblendungen von der Trägeraußenseite und die Verblendungen von der Trägerinnenseite beseitigen. Von der Außenseite vier Schrauben M10x90 einschl. Abstandsrohre in die Öffnungen einschieben (☜22x5-60 mm näher zur Fahrzeugachse und ☜22x5-55mm weiter von der Fahrzeugachse), zusammen mit den großflächigen U-Scheiben und Muttern M10-DIN.
3. Linke und rechte Seite der Zugeinrichtung aufsetzen (ACHTUNG die Biegungen sind in Richtung Fahrzeugmitte auszurichten - siehe Abbildung) - NICHT FESTZIEHEN!!! In der Stoßstange einen Ausschnitt laut Schablone herstellen.
4. Zwischen derartig vorbereitete Seitenteile den Hauptträger der Zugeinrichtung mit Hilfe von vier Schrauben M10x35 auf beiden Seiten zusammen mit flexiblen runden U-Scheiben und Muttern M10-DIN anschrauben. Anschließend alle Teile ausrichten und ordnungsmäßig nach den jeweiligen Anzugsmomenten festziehen. Alle im Punkt Nr. 1 ausgebauten Teile wieder einbauen.

SVC NÁCHOD,s.r.o.
Průmyslová zóna-Vysokov 179,
547 01 Vysokov-ČR
INFO: www.svcnachod.cz
E-mail:svc@svcnachod.cz
Tel.:+420 491421021
mob.: +420 603360607

10/12 SVC Náchod

Všeobecné pokyny, též viz. typový list: CZ

-Montáž tažného zařízení a el instalace, musí odpovídat požadavku výrobce vozu a příslušného státu kde se výrobek používá.
-Při případném výřezu nárazníku, výrobce tažného zařízení provedl zkoušky na vozidle se standardním nárazníkem na počátku výroby vozidla a neručí za informace k výřezu při případné změně či faceliftu vozu či nárazník.
1. V úchytech a spojích tažného zařízení s karosérií musí být karosérie očištěna od měkkých antikorozních ochran nástřiku karosérie. Všechny vrtané otvory očistěte od špon a ošetřete antikorozním přípravkem.
2. Používejte dodaný pevnostní spojovací materiál.
3. Kulový čep nesmí ze zákona překrývat registrační značku vozu, pokud není připojen přívěsný vozík..
4. Zapojení el. instalace tažného zařízení k vozu musí odpovídat příslušným platnýmnormám a požadavkům výrobce vozu (viz. příručka k vozu, či u prodejce vozu). Tažné zařízení je pevnostně zkoušeno a homologováno dle předpisu EC 94/20 a splňuje tuto normu ES.

General instructions, also see Type certificate: GB

-The towing device assembly and electric installation must comply with the requirements of the car producer and the particular state where the product is used.
- The coupling device manufacturer has carried out some tests on a car with a standard bumper which was used at the beginning of making a car and so the manufacturer is not liable for information about a posssible slot in a bumper in case of changes or a facelift of a car during a car production.
1. Clean a car body from soft anticorrosive protection of a car body coat in brackets and joints of a coupling device with a car body. Clean all drilled holes from metalshavings and treat them with antirust agent.
2. Use supplied strength joining material.
3. A ball pin, according to a law, cannot cover a number plate, if a trailer is not joined.
4. Wiring of a coupling device must be up to a standard and car maker requirements. (see a car manual or ask a car seller).
5. The coupling device has been physically tested and homologated according to the regulation EC 94/20 and is up to the EC standard.

Allgemeine Anweisungen siehe auch Typenschein: D

- Die Montage der Anhängerkupplung sowie die Elektroinstallation muss den Anforderungen des Fahrzeugherstellers in dem Staat entsprechen, in welchem das Produkt benutzt wird.
- be1i einem allfälligen Ausschneiden der Stoss- Stange der Hersteller der Zugsvorrichtung führte Proben an Wagen mit gängigen Stoss- Stangen am Anfang der Wagenherstellung durch und haftet keinesfalls für Informationen bezüglich des Ausschneidens sowie für allfällige Änderungen oder face- Liftings des Wagens oder der Stoss- Stange.
1. Bei den Aufhängungen und Verbindungen der Zugsvorrichtung mit der Karosserie muss dieselbe von weichen Rostschutzmitteln gereinigt werden. Reinigen Sie sämtliche gebohrte Öffnungen von Spänen und behandeln diese mit einem Rostschutzmittel.
2. Benützen Sie das gelieferte Festigkeits- Verbindungsmaterial.
3. Der Kugelbolzen darf von Gesetzes wegen nicht das Kennzeichen des Wagens verdecken, sofern kein Anhänger an den Wagen angehängt ist.
4. Der Anschluss der Elektroinstallation der Zugsvorrichtung an den Wagen muss den entsprechenden gültigen Normen und Anforderungen des Wagenherstellers entsprechen (siehe Handbuch zum Wagen,oder beim Verkäufer des Wagens).
Die Zugsvorrichtung wurde in Bezug auf die Festigkeit nach der Vorschrift EC 94/20 geprüft und genehmigt und erfüllt die ES- Norm.

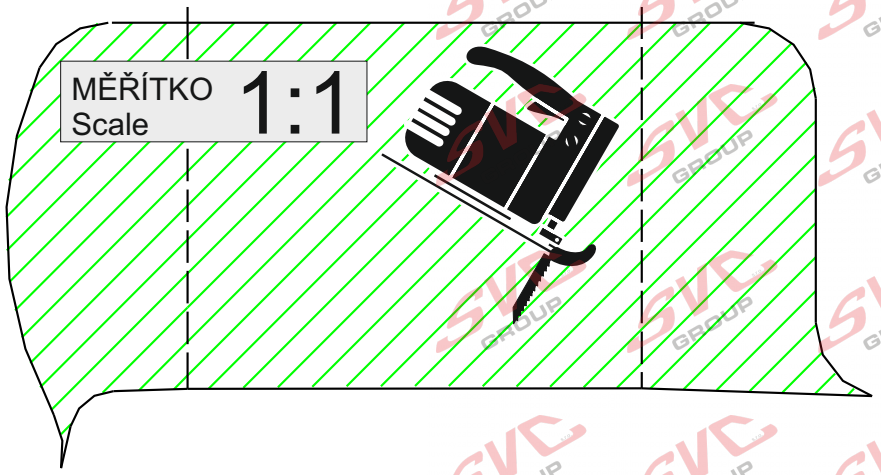

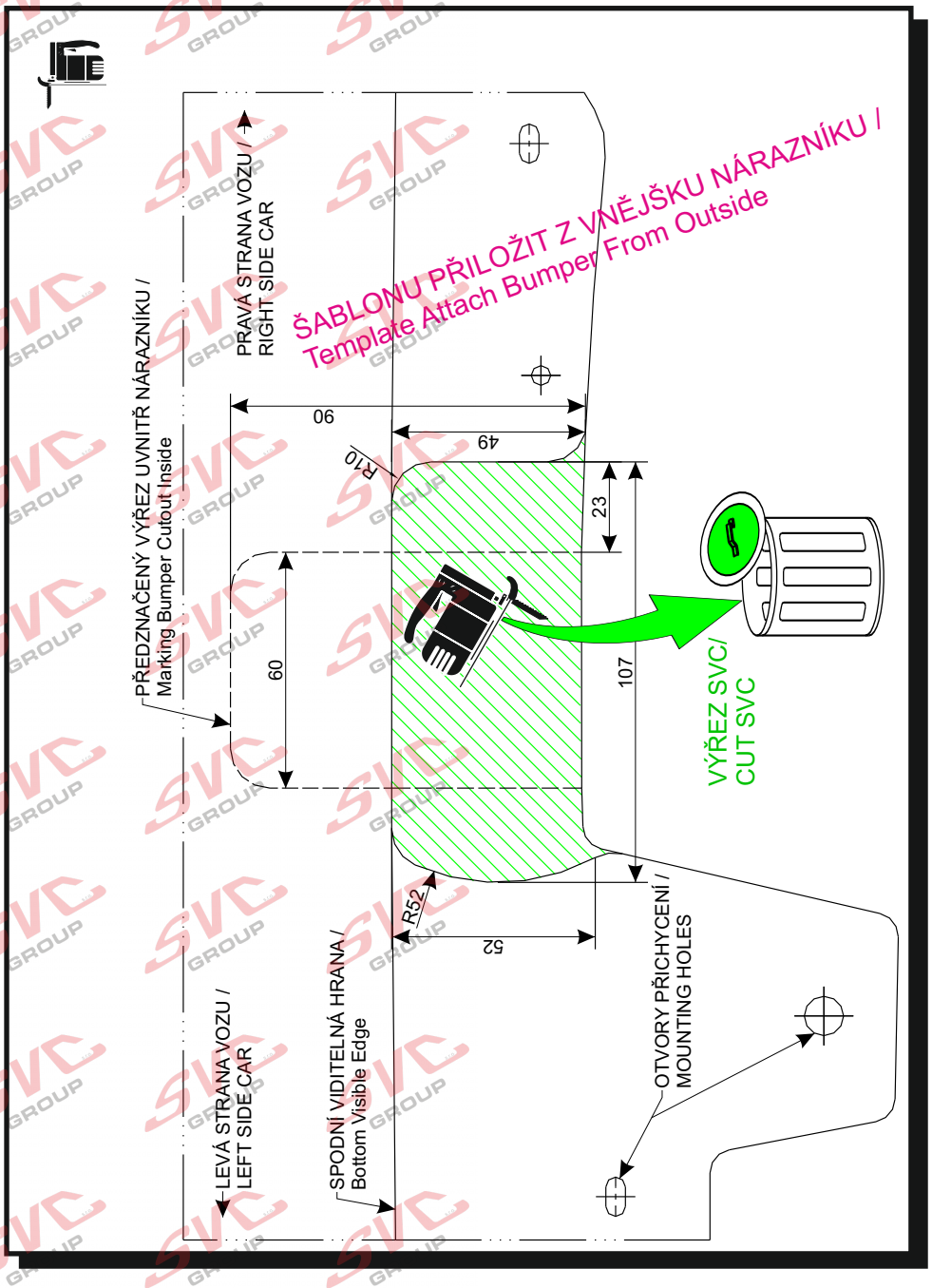

TYPE: VTZ 001-346 VTZ 001-346	SVC NÁCHOD,s.r.o.	Průmyslová zóna-Vysokov 179, 549 12 Vysokov-ČR	INFO: www.svcnachod.cz E-mail:svc@svcnachod.cz	Tel.:+420 491421021 mob.: +420 603360607 10/12 SVC Náchod

Nevíte si rady? Potřebujete poradit?

Náš zakaznický servis je vám k dispozici

+420 491 421 021

svc@svcgroup.cz

TAŽNÁ ZAŘÍZENÍ ®
SVC s.r.o.
GROUP
ORIGINAL

Opravdový specialista a Certifikovaný výrobce tažných zařízení s největším sortimentem v ČR. Rodinná firma s více jak 30letou ověřenou tradicí výroby, prodeje a montáže.

www.svcgroup.cz