Montážní návod

(Montážny návod, Fitting instruction, Montageanleitumg, Instruzioni di montaggio, Monteringshandledning, Asennusohje, Instruction de montage, Montegehandleiding, Инструкция по установке)

Tažné zařízení

Mitsubishi Pajero SWB 3-dveří 12/2006->

Ťažné zariadenie
Towbars
Trekhaak
Anhängerkupplung de
Dispositif d'attelage
Equipo de remolque
Sprzęt holowniczy
Hinauslaitteet
Буксирное оборудование

výrobce / dodavatel

SVC Group s.r.o.

Odkaz na produkt:
https://www.svcgroup.cz/tazne-zarizeni-srouby-pevny-skoda-rapid-monte-carlo-10-2012-2018-p7283-v960

www.svcgroup.cz

NL Montagehandleiding
D Montageanleitung
GB Fitting instruction
F Instruction de montage
E Instrucciones de montaje
DK Montagevejledning
N Monteringsveiledning
S Monteringshandledning
FIN Asennusohje
I Istruzioni di montaggio
CZ Návod k montáži
PL Instrukcja montażu
H Szerelési utasítás

Partnr.: 044351

MITSUBISHI Pajero SWB/LWB

2007 → 2008

Ball code: 38.425-4432

EC 94/20

e4 00-3598

Type number: 044351

3150 kg

3300 kg

135 kg

D
waarde
value
Wert
valeur

15,81kN

(c) BOSAL Plant 34

Date: 15-07-2016
Rev. nr. 02

	8.8	10.9	8.8	10.9
M6	9,5 Nm	14 Nm		
M8	23 Nm	34 Nm		
M10	46 Nm	68 Nm		
M12	79 Nm	117 Nm		
M12x100/110				100 Nm
M14	125 Nm	185 Nm		
M16	195 Nm	280 Nm		
M10x1,25	49 Nm	72 Nm		
M12x1,25	87 Nm	125 Nm		
M12x1,5	83 Nm	122 Nm		

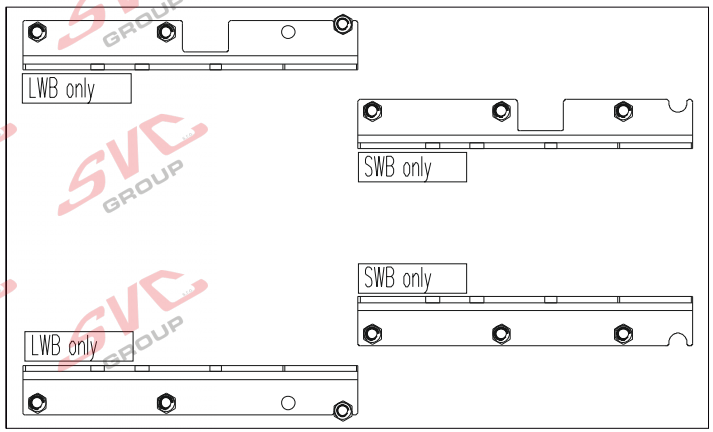

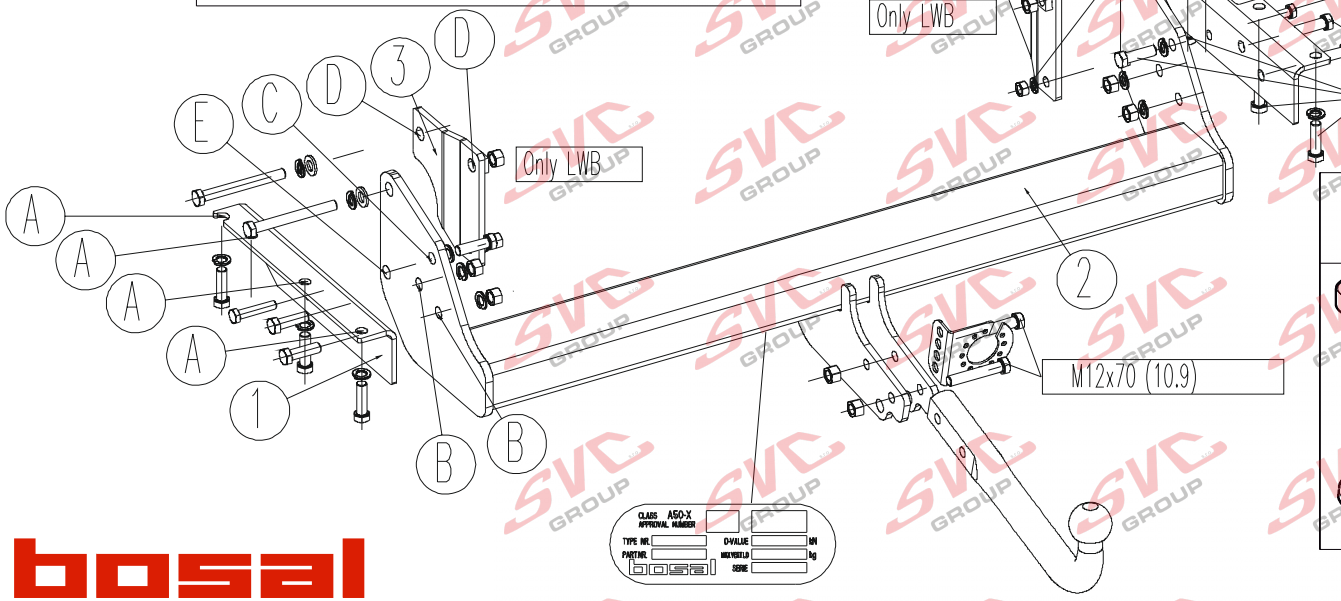

Meegeleverde onderdelen Mitgelieferte Befestigungsteile Provided parts Materiel de fixation joint Piezas incluidas	Medfølgende komponenter Vedlagt festemateriell Medföljande komponenter Mukana tulevat osat	Componenti forniti a corredo Dodané upevňovací díly Dostarczone części wymienn Általunk biztosított alkatrészek
2x M10x50 8x M12x1,25x40 4x M12x40 4x M12x110 2x M12x70(10,9)		2x M10 6x M12
		2x M12 (kl.10)
2x M10 16x M12		4x M12

bosal

(NL) De tussenruimte conform supplement VII, afbeelding 30 van de richtlijn 94/20/EG moet in acht worden genomen.
(D) Der Freiraum nach Anhang VII, Abbildung 30 der Richtlinie 94/20/EG ist zu gewährleisten.
(GB) The clearance specified in appendix VII, diagram 30 of guideline 94/20/EC must be guaranteed.
(F) La zone de dégagement doit être garantie conformément à l'annexe VII, illustration 30 de la directive 94/20/CE.
(E) Debe garantizarse el espacio libre, conforme al anexo VII, figura 30 de la directiva comunitaria CE/94/20.
(DK) Frirummet skal overholdes iht. bilag VII, fig. 30 i direktiv 94/20/EU.
(N) Frirommet etter tillegg VII, figur 30 i direktiv 94/20/EEC skal overholdes.
(S) Spelrummet enligt bilaga VII, figur 30 i riktlinje 94/20/EG skall garanteras.
(FIN) Vapaa tila on taattava direktiivin 94/20/EY liitteen VII, kuvan 30 mukaisesti.
(I) Deve essere garantito lo spazio libero secondo l'allegato VII, figura 30 della direttiva 94/20/CE.
(CZ) Volný prostor ve smyslu Přílohy VII, obr. 30 Směrnice č. 94/20/ES musí být zaručen.
(PL) Należy zagwarantować wolną wysokość określoną na rysunku nr 30 dyrektywy 94/20/WE zawartej w załączniku nr VII.
(H) A 94/20/EK irányelv VII. mellékletében, a 30. ábrán a vonógömb elhelyezése számára előírt szabad tér-adatokat biztosítani kell.

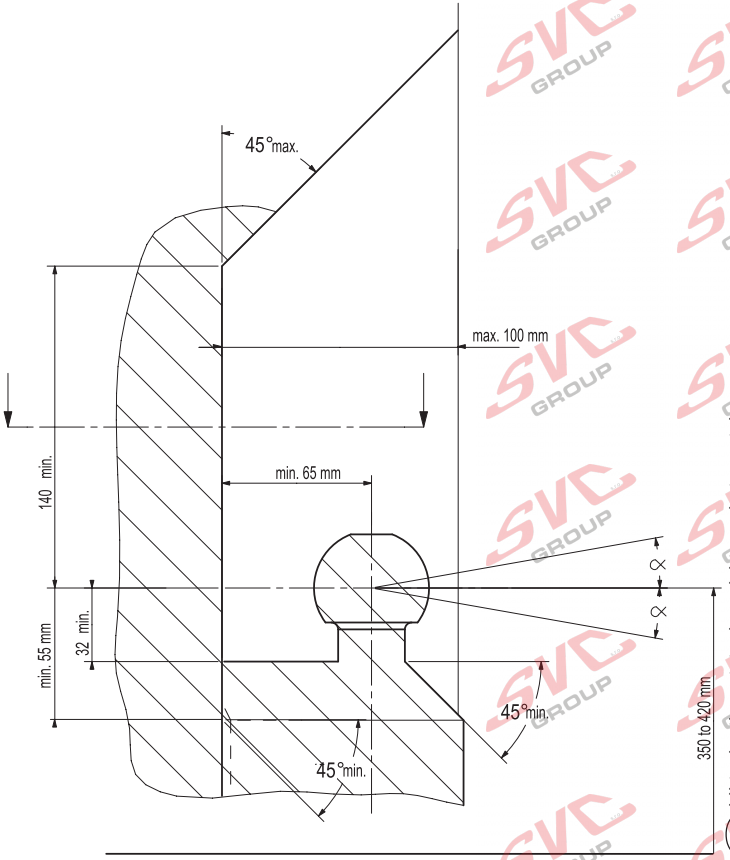

(NL) bij toelaatbaar totaal gewicht van het voertuig
(D) bei zulässigem Gesamtgewicht des Fahrzeuges
(GB) at laden weight of the vehicle
(F) pour poids total en charge autorisé du véhicule
(E) con peso total autorizado del vehiculo
(DK) ved tilladt samlet vægt for køretøjet
(N) ved kjøretøyets tillatte totalvekt
(S) vid fordonets tillåtna totalvikt
(FIN) ajoneuvon suurimmalla sallitulla kokonaispainolla
(I) per un peso complessivo ammesso del veicolo
(CZ) při celkové přípustné hmotnosti vozidla
(PL) w przypadku największej dozwolonej masy całkowitej
(H) rakománnyal terhelt járműsúly esetén.

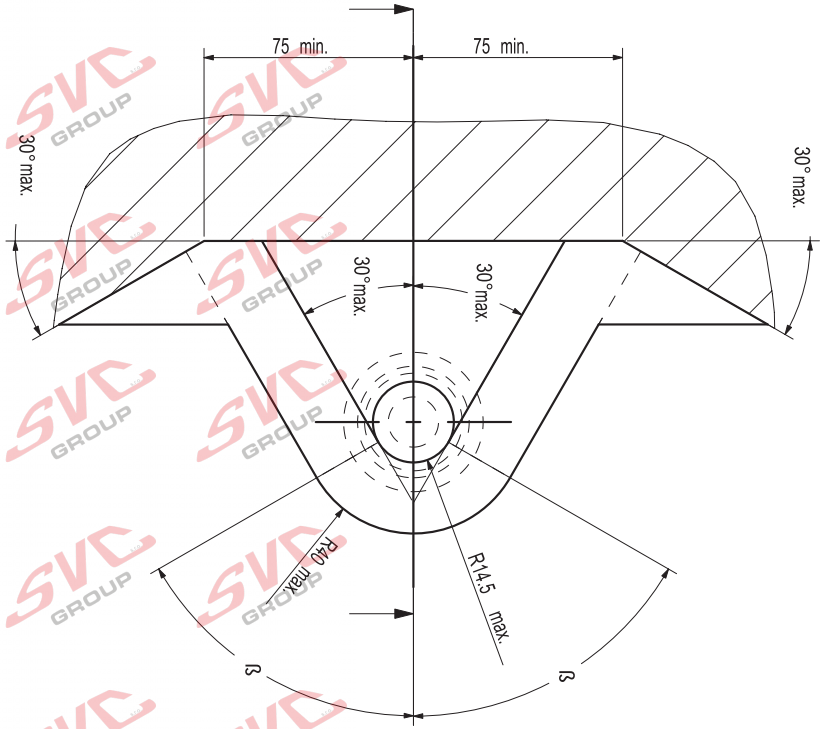

NL Voor het gebruik van deze trekhaak zijn de specificaties van de voertuigfabrikant met betrekking tot het maximale trekgewicht en de kogeldruk bindend. Raadpleeg Uw dealer voor het maximale trekgewicht wat Uw auto mag trekken, hierbij mogen de specificaties van deze trekhaak niet overschreden worden.

Overbelasting (overschrijding van de specificaties) van deze trekhaak kan leiden tot ernstige schade aan het voertuig en/of een breuk van de trekhaak.

In het uiterste geval kan een dergelijk overbelasting leiden tot het losraken van de rijdende aanhanger, caravan of fietsendrager. Dit kan vervolgens op zijn beurt mogelijk een zwaar of dodelijk letsel toebrengen aan personen in de directe omgeving van de aanhanger, caravan of fietsendrager
.
Bosal kan niet aansprakelijk worden gesteld voor enig gebrek in het product zoals veroorzaakt door de schuld of door welk onoordeelkundig gebruik (o.a. overbelasting) ook van de gebruiker of een persoon voor wie hij aansprakelijk is (sect. 185, art. 2 N.B.W.).

Formule t.b.v. bepaling van de D-waarde:

$$\frac{\text{max. aanhangwagengewicht (kg) x max. voertuiggewicht (kg)}}{\text{max. aanhangwagengewicht (kg) + max. voertuiggewicht (kg)}} \times \frac{9{,}81}{1000} = \text{D (kN)}$$

De door de voertuigfabrikant standaard toegestane bevestigingspunten zijn aangehouden.

Nationale richtlijnen betreffende de montagegoedkeuring moeten in acht worden genomen.

Deze montage- en gebruikshandleiding dient aan de voertuigdocumenten te worden toegevoegd.

Al onze producten worden gecontroleerd op compleetheid middels een weegcontrole systeem.

Reclamaties met betrekking tot ontbrekende delen kunnen alleen geaccepteerd worden indien deze gewichtscontrole sticker kan worden getoond.

Het is noodzakelijk om na ca. 1000 km gebruik de boutverbindingen na te trekken (volgens gegeven aanhaalmomenten).

D Im Falle der Benutzung einer Anhängevorrichtung sind die Vorschriften des Herstellers bezüglich der erlaubten maximalen Zuglast und der maximalen senkrechten Kugelbelastung unbedingt einzuhalten. Fragen Sie Ihren Fahrzeughersteller/lokalen Händler, wie groß die maximale Zuglast Ihres Autos ist. Es ist verboten, die Vorschriften bezüglich der Anhängevorrichtung zu übertreten.

Die Überlastung der Anhängevorrichtung (bzw. das Missachten der Vorschriften) kann zu schweren Schädigungen des Fahrzeugs und/oder der Anhängevorrichtung führen.

Eine solche Überlastung kann im Extremfall das Losreißen der gezogenen Einrichtung, also des Anhängers, des Wohnwagens oder der Fahrradhalterung zur Folge haben. Dieses kann wiederum zu schweren oder tödlichen Verletzungen der sich im ziehenden Fahrzeug befindlichen Personen und/oder sich auf dem Gelände aufhaltenden Unschuldigen führen.

Bosal kann nicht für solche eventuellen Fehler des Produkts zur Verantwortung gezogen werden, die durch falschen oder nicht bestimmungsgemäßen Gebrauch (unter anderem Überlastung) verursacht wurden, entweder durch den Nutzer oder eine Person, für die der Nutzer verantwortlich ist (Artikel 185, Absatz 2 N.B.W.).

Formel für D-Wert Ermittlung:

$$\frac{\text{Max. Anhängelast (kg) x Zul. Kfz.-Gesamtgewicht(kg)}}{\text{Max. Anhängelast (kg) + Zul. Kfz.-Gesamtgewicht(kg)}} \times \frac{9{,}81}{1000} = \text{D (kN)}$$

Die vom Fahrzeughersteller serienmäßig genehmigten Befestigungspunkte sind eingehalten.

Nationale Richtlinien über die Anbauabnahmen sind zu beachten.

Diese Montage- und Betriebsanleitung ist den Kfz.-Papieren beizufügen.

Bei der Auslieferung wird jedes unserer Produkte mit einem Gewichtskontrollsystem überprüft.
Im Falle fehlender Teile können wir der Bitte nach Nachlieferung nur entsprechen, wenn auch der
Aufkleber, der die Gewichtskontrolle bestätigt, mit eingesandt wird.

Nach ca. 1000 km die Bolzenverbindungen, wie angegeben, nachziehen.

GB Always refer to the instructions of the vehicle manufacturer relating to the maximum Permissible towing weight and the maximum vertical ball loading when using the towbar. Ask your vehicle manufacturer / local dealer about maximum towing weights that apply to your vehicle and do not exceed values permitted for the towbar.

Overloading of the towbar (i.e. non-observance of instructions) may lead to severe damage to either the vehicle and/or the towbar itself.

In extreme cases overloading the towbar could result in the premature decoupling of the equipment being towed, whether that be a trailer, box, caravan or bicycle carrier. As a result this could also cause severe or fatal injuries to persons either within the towing vehicle and/or innocent bystanders in the area at that time.

Bosal may not be held responsible for any defect of the product caused by improper use or use other than the intended use (including overloading) by the user or any person for whom the user is responsible (Article 185(2) of N.B.W.).

Formula for D-Value:

$$\frac{\text{Max. trailerweight (kg) x Max. permissible weight towing vehicle (kg)}}{\text{Max. trailerweight (kg) + Max. permissible weight towing vehicle (kg)}} \times \frac{9{,}81}{1000} = \text{D (kN)}$$

The fixing points specified as standard must be observed.
National guidelines concerning official approval of accessories must be observed.

These installation and operating instructions must be enclosed with the vehicle papers.

All our products are controlled upon dispatch with a weight control system.
In the case of missing parts we can only accept a request of replacement with the weight control sticker.

After about 1000 km use, re-tighten the bolts and nuts to the specified torque.

F Pour l'utilisation de l'attelage les instructions du constructeur du véhicule concernant le poids tracté maximum et la charge verticale maximale de la boule de l'attelage doivent être observées obligatoirement. Demander au vendeur / distributeur local du véhicule quel est le poids maximal tractable par votre véhicule et il est également interdit d'excéder les valeurs admissibles par l'attelage.

La surcharge de l'attelage (c'est-à-dire l'inobservation des règles) peut endommager sérieusement le véhicule et/ou l'attelage.

La conséquence d'une telle surcharge pourrait être la libération inattendue de l'équipement tracté, donc de la remorque ou du support de bicyclette. Une telle libération inattendue peut causer des blessures graves ou des blessures mortelles aux personnes se trouvant dans le véhicule tracteur et/ou aux passants innocents se trouvant sur les lieux.

Bosal ne saurait être retenu responsable de dommages causés par un usage incorrect ou par un usage différent de celui prévu (par exemple la surcharge), que ce soit par l'utilisateur lui-même ou par tout autre personne dont l'utilisateur est responsable (Point 2 de l'Article 185 de N.B.W.).

Formule pour le calcul de la valeur D:

$$\frac{\text{Poids max. de remorque (kg) x Max. poids permissible du véhicule tracteur (kg)}}{\text{Poids max. de remorque (kg) + Max. poids permissible du véhicule tracteur (kg)}} \times \frac{9{,}81}{1000} = \text{D (kN)}$$

Les points de fixations définis comme homologués doivent être observés.

Les recommandations nationales concernant l'approbation officielle des accessoires doivent être prises en considération.

Ces instructions de montage et d'opération doivent être jointes aux documents du véhicule.

Lors de la livraison, nous contrôlons tous nos produits par pesage de l'attelage.
Dans le cas de pièce manquante, nous ne pouvons accepter une demande de supplément qu' avec l'étiquette certifiant le contrôle du poids.

Après 1000 km de traction, resserrer toute la boulonnerie aux couples prescrits.

E En caso de utilizar gancho de remolque, hay que observar obligatoriamente las prescripciones del fabricante del vehículo referentes al peso máximo permitido de remolque y la carga máxima vertical de la bola. Pregunte al comerciante de la marca/comerciante local de que cuánto es el peso remolcable máximo de su auto y no traspase los valores permitidos en las prescripciones referentes al gancho de remolque.

La sobrecarga del gancho de remolque (o sea la violación de las prescripciones) puede conllevar a un daño grave del vehículo y/o del gancho de remolque.

Este tipo de sobrecarga en casos extremos puede traer como resultado el desprendimiento del dispositivo remolcado, o sea del carro de remolque, de la caravana, o del portabicicletas. Y esto puede ocasionar lesiones graves o mortales a las personas que están en el vehículo remolcador y/o a las personas inocentes que están en el área.

Bosal no asume responsabilidad de ningún tipo por error eventual del producto causado por uso incorrecto o por no usarlo a lo que fue destinado (incluido la sobrecarga), tanto por parte del usuario como de cualquiera persona bajo su responsabilidad (párrafo 2 del articulo 185 del N.B.W.).

Fórmula para el cálculo del valor D:

$$\frac{\text{Peso máximo del coche del remolque (Kg) x Peso máximo permitido del vehículo remolcador (Kg)}}{\text{Peso máximo del coche del remolque (Kg) + Peso máximo permitido del vehículo remolcador (Kg)}} \times \frac{9{,}81}{1000} = \text{D (kN)}$$

Hay que tener en cuenta las prescripciones de los puntos de fijación estandarizado determinado.

Hay que tener en cuenta las directivas nacionales referentes a la autorización oficial de los accesorios.

A las instrucciones de instalación y de funcionamiento hay que adjuntarlo a los papeles del vehículo.

En el transporte contolamos todos nuestros productos en un sistema de control de peso.
En el caso de accesorios faltantes el pedido referente a su reemplazo sólo lo podemos aceptar conjunto con la presentación de la etiqueta adhesiva certificante del control de peso.

Cada 1000 km de uso es necesario comprobar las conexiones del perno (según los pares de apriete dados).

DK Producentens forskrifter om maksimal tilladt trækvægt og maksimal vertikal belastning skal overholdes. Spørg bilproducenten/den lokale forhandler om den maksimale trækvægt, der gælder for Deres køretøj. De tilladte værdier for anhængertrækket må ikke overskrides.”

Overbelastning af trækkrogen (dvs. ikke-overholdelse af instruktionerne) kan føre til alvorlige skader på enten køretøjet og/eller selve trækkrogen.

I ekstreme tilfælde kan overbelastning af trækkrogen medføre for tidlig afkobling af det bugserede udstyr, f.eks. trailer, kasse, campingvogn eller cykelholder. Dette kan også forårsage alvorlige eller dødelige kvæstelser for personer, der opholder sig enten i det bugserende køretøj og/eller uskyldige tilskuere i området på det pågældende tidspunkt.

Bosal kan ikke holdes ansvarlig for eventuelle fejl i produktet, der opstår som følge af forkert eller anden uhensigtsmæssig brug (inkl. overbelastning) af brugeren eller enhver person, som brugeren er ansvarlig for (artikel 185 (2) i NBW

Formel for beregning af D-værdien:

$$\frac{\text{Max. anhængervægt (kg) x max. tilladte vægt af trækkøretøjet (kg)}}{\text{Max. anhængervægt (kg) + max. tilladte vægt af trækkøretøjet (kg)}} \times \frac{9{,}81}{1000} = \text{D (kN)}$$

De som standard angivne fastgørelsespunkter skal overholdes.

De officielle nationale retningslinier vedr. tilladelser skal overholdes.

Disse monterings- og driftsinstruktioner skal vedlægges køretøjets officielle dokumenter.

Ved afsendelse kontrollerer vi alle vores produkter med vægtkontrolsystem. Rekvirering af manglende reservedele kan kun accepteres ved fremvisning af kontrolsedlen fra vægtkontrolsystemet.

Det er nødvendigt at efterspænde møtrikkerne efter ca. 1000 km.

(N) Ved anvendelse av tilhengerfestet skal det tas hensyn til kjøretøyfabrikantens forskrifter vedrørende maksimal tauevekt og maksimalt vertikalt kulevekt.
Spør fabrikanten / merkeforhandleren om den maksimale tauevekten. Det er forbudt å overskride forskriftene vedrørende tilhengerfestet.

Overbelasting av tilhengervektet (eller forsømming av forskriftene) kan føre til alvorlige skader av kjøretøyet og/eller tilhengerfestet.

I ekstreme tilfeller kan overbelastning resultere i at det tauete annlegget, altså trailer, campinvogn eller sykkeltrailer løsrives fra kjøretøyet. Og dette kan føre til alvorlige eller dødlige skader til personer sittende i den tauende bilen og/eller andre uskyldige personer som oppholder seg i nærheten.

Bosal kan ikke holdes ansvarlig for eventuelle produkfeil som framstår ifølge uriktig bruk (blant annet overbelasting) av brukeren eller an annen persom som brukeren ar ansvarlig for (artikkel 185 (2) i N.B.W.).

Formel for D-verdien:

$$\frac{\text{Maks tilhengervekt (kg) x Maks. tillatt vekt for slepebilen (kg)}}{\text{Maks tilhengervekt (kg) + Maks. tillatt vekt for slepebilen (kg)}} \times \frac{9{,}81}{1000} = \text{D (kN)}$$

Det skal tas hensyn til festepunktene angitt som standard.

Det skal tas hensyn til nasjonale retningslinjer som gjelder offisiell godkjennelse av tilbehør.

Disse monterings- og driftsveiledninger skal vedlegges kjøretøyets dokumentasjon.

Ved transporten er alle våre produkter kontrollert ved hjelp av vektkontroll-systemet.
I tilfelle manglende bestanddeler er erstatningen bare mulig ved framvisning av etiketten som attesterer vektkontrollen.

Det er nødvendig å etterstramme alle bolter etter ca. 1000 km (i henhold til de oppgitte tiltrekningsmomentene).

(S) Kontrollera alltid anvisningarna av fordonets tillverkare beträffande om den maximala tillåtna vikt av släpvagnen, samt maximala tillåtliga vertikala vikt på kulan vid användning av dragkroken. Fråga fordonets tillverkaren / den lokala återförsäljare om dom maximala dragvikterna som gäller för ditt fordon, och inte överstiga dom här värden, som är tillåtna för dragkroken.

Överbelastningen av dragkroken (dvs. att man inte följer tillverkarens instruktioner) kan leda till allvarliga skador av fordonet och/eller dragkroken.

I extrema fall, kan överbelastningen av dragkroken leda till att utrustningen som bogseras, oavsett om det är en släpvagn, en låda, en husvagn eller en cykelhållare lossnar.
Som ett resultat kan detta också orsaka allvarliga eller dödliga skador på personer.

Bosal kan inte hållas ansvarig för eventuella fel på produkten, som orsakats av felaktig användning, eller annan användning än den avsedda användningen (inklusive överlastning) av användaren, eller någon person för vilken användaren är ansvarig (artikel 185 (2) av N.B.W)).

Formeln för D-värdens beräkningen:

$$\frac{\text{Max. vikt av släpvagnen (kg) x Totalvikt av fordonet (kg)}}{\text{Max. vikt av släpvagnen (kg) + Totalvikt av fordonet (kg)}} \times \frac{9{,}81}{1000} = \text{D (kN)}$$

Dom monteringspunkterna, som är föreskrivna som standard, måste bibehållas.

Dom nationala riktlinjerna, angående officiell tillåtelse av tillbehör, måste bibehållas.

Dessa monterings- och användningsinstruktioner måste bifogas i fordonens dokumenten.

Innan leverans kontrollerar vi alla våra produkter med hjälp av ett viktkontrollsystem.
I fall av frånvarande beståndsdelarna, kan vi endast acceptera önskningar om ersättning, om du framvisar etiketten, som intygar viktkontrollen.

Det är nödvändigt att dra åt bultarna igen efter ungefär 1000 km körning (enligt angivna momentangivelser).

FIN Vetokoukkua käyttäessä on noudatettava auton valmistajan ohjeet koskien suurinta sallittua vedettyä painoa ja suurinta pystysuoraa kuulankantavuutta. Kysy myyjältäsi paljonko sinun autosi suurin sallittu vedetty paino on, äläkä rasita vetokoukkua enemmän kuin sallittu.

Vetokoukun ylirasitus, (eli asetusten rikkominen) johtaa auton ja/tai vetokoukun vakavaan vaurioon.

Ääritapauksessa ylirasitus saattaa johtaa laitteen, eli perävaunun, asuntovaunun tai pyöränsaileikön irrottautumiseen. Tämä saattaa aiheuttaa vakavan loukkaantumisen tai jopa kuoleman vetoautossa oleville henkilöille ja/tai alueella oleville syyttömille henkilöille.

Bosalia ei voi syyttää tuotteen sellaisista mahdollisista vioista, jotka aiheutti epänormaali tai asiaton käyttö (muun muassa ylirasitus), joko käyttäjän tai sellaisen henkilön toimesta josta käyttäjä on vastuussa (N.B.W. pykälä 185.alio 2.).

Ajo-ominaisuuksien kannalta on noudatettava ajoneuvon valmistajan määräyksiä koskien perävaunun rasitusta ja hinaajan painoa. Katso hinattavan perävaunun enimmäispaino käsikirjasta tai auton rekisteriotteesta; vetokoukkua koskevia arvoja ei saa ylittää.

Laskelma D-määrän määrittelemiseen:

$$\frac{\text{Perävaunun enimmäispaino (kg) x Hinaavan ajoneuvon sallittu enimmäispaino (kg)}}{\text{Perävaunun enimmäispaino (kg) + Hinaavan ajoneuvon sallittu enimmäispaino (kg)}} \times \frac{9{,}81}{1000} = \text{D (kN)}$$

Standardina noudatettava määriteltyjä kiinnityskohtia.

Asennuksessa on noudatettava virallisia lisävarusteiden asennusta koskevia määräyksiä.

Asennus ja huolto-ohjeet on hyvä tallettaa ajoneuvon asiakirjoihin.

Toimituksen yhteydessä kaikki tuotteemme tarkistetaan painontarkistusjärjestelmällä. Osien puuttuessa korvauspyyntö otetaan vastaan vain painontarkistuksen todistavan tarran esittämisen jälkeen.

Tuhannen kilometrin jälkeen kiristys on tarkistettava.

I Quando si usa il dispositivo di traino fare sempre riferimento alle istruzioni del costruttore dell'autoveicolo per quanto riguarda il peso massimo rimorchiabile ed il peso massimo verticale sulla sfera. Informarsi presso il costruttore del veicolo o presso il suo distributore locale sul peso massimo rimorchiabile del vostro veicolo e non superare i valori ammessi per il dispositivo di traino.

Sovraccaricare il dispositivo di traino (o non osservare le istruzioni) può danneggiare il veicolo e/o il dispositivo stesso.

In casi estremi il sovraccarico del dispositivo di traino può portare allo sganciamento del traino (rimorchio, caravan o portabiciclette), con la conseguenza di causare gravi danni alle persone trasportate e/o alle persone che potrebbero trovarsi nell'area circostante in quel momento.

La Bosal non può essere ritenuta responsabile per i danni causati da un uso diverso o improprio del dispositivo di traino (incluso il sovraccarico) da parte dell'utente o di persona per la quale l'utente è responsabile (Articolo 185(2) dell' N.B.W.).

Formula per il calcolo del valore D:

$$\frac{\text{peso massimo rimorchio (kg) x peso massimo permesso veicolo rimorchiatore (kg)}}{\text{peso massimo rimorchio (kg) + peso massimo permesso veicolo rimorchiatore (kg)}} \times \frac{9{,}81}{1000} = \text{D (kN)}$$

Le prescrizioni sui punti di fissaggio definiti dal costruttore del veicolo sono rispettate.

Le norme nazionali per l'omologazione dei dispositivi di traino montati sui veicoli debbono essere rispettate.

Le istruzioni di montaggio e di utilizzo del dispositivo di traino devono essere allegate ai documenti del veicolo.

Tutti i nostri prodotti sono controllati al momento della spedizione con un sistema di controllo peso.
In caso di parti mancanti si accettano richieste di sostituzione esclusivamente con l'etichetta di controllo peso.

Verificare il serraggio di tutti i bulloni dopo i primi 1000 Km. di traino.

CZ Při používání tažného zařízení vždy dodržujte pokyny výrobce vozidla vztahující se na maximální přípustnou hmotnost soupravy a maximální vertikální zatížení tažné koule.
Informujte se u výrobce/prodejce o maximální hmotnosti nákladu taženého Vaším vozidlem a nikdy nepřekračujte hodnoty přípustné pro tažné zařízení.

Přetížení tažného zařízení (tj. nedodržování předpisů) může vést k těžkým škodám buď na vozidle a/nebo na tažném zařízení.

V extrémních případech může takové přetížení vést k odtržení taženého přívěsu (nákladního nebo obytného), nebo nosiče jízdních kol. To by mohlo také způsobit vážné nebo smrtelné zranění osob, ať už v tažném vozidle a/nebo mezi kolemjdoucími.

Firma Bosal nenese odpovědnost za případné vady výrobku způsobené jeho nesprávným použitím nebo použitím na jiné, než určené účely (včetně přetížení), uživatelem nebo osobou, za kterou je zodpovědný uživatel (čl. 185 (2) NBW)).

Vzorec pro výpočet hodnoty D:

$$\frac{\text{Max. hmotnost přívěsu (kg) x Max. přípustná celková hmotnost vozidla (kg)}}{\text{Max. hmotnost přívěsu (kg) + Max. přípustná celková hmotnost vozidla (kg)}} \times \frac{9{,}81}{1000} = \text{D (kN)}$$

Standardně předepsané body zakotvení se musí dodržet.

Musí se dodržet předpisy daného národního nařízení ohledně úředního povolení doplňků.

Tyto předpisy instalace a provozu musí být v každém případě připojené k dokumentům vozidla.

Při dodávce jsou všechny naše výrobky kontrolované systémem pro kontrolu váhy. V případě doplnění chybějícího náhradního dílu, Vaši žádost na dodávku máme možnost přijmout pouze po prokázání nálepky o potvrzení kontroly váhy.

Po ujetí zhruba 1000 km je nutno zkontrolovat a dotáhnout všechny šrouby a matice na výše uvedené hodnoty utahovacího momentu.

PL W przypadku używania haka holowniczego należy zachować wymagania producenta dotyczące dopuszczalnej masy holowanej przyczepy i maksymalnego pionowego obciążenia zaczepu kulistego. Należy poinformować się u swojego dealera samochodu ile wynosi maksymalna masa holowanej przyczepy i nie wolno przekroczyć podanych wartości dotyczących haka holowniczego.

Przeciążenie haka holowniczego (czyli naruszenie przepisów) może spowodować poważne uszkodzenie pojazdu i/lub haka.

W skrajnych przypadkach takie przeciążenie może spowodować uwolnienie się holowanego sprzętu, czyli przyczepy, przyczepy kempingowej, lub bagażnika rowerowego. Może to stać się przyczyną poważnych lub śmiertelnych obrażeń osób znajdujących się w holującym pojeździe i/lub przypadkowych niewinnych osób przebywających w pobliżu.

Bosal nie ponosi odpowiedzialności za jakiekolwiek błędy w produkcie, spowodowane nieprawidłowym lub niewłaściwym użyciem (w tym przeciążeniem) haka przez użytkownika lub osoby, za które użytkownik jest odpowiedzialny (N.B.W. artykuł 185. ustęp 2.).

Wzór obliczania wartości D:

$$\frac{\text{Maks. ciężar przyczepy (kg) x największa dozwolona masa całkowita pojazdu holującego (kg)}}{\text{Maks. ciężar przyczepy (kg) + największa dozwolona masa całkowita pojazdu holującego (kg)}} \times \frac{9{,}81}{1000} = \text{D (kN)}$$

Należy zachować standardowo przypisane punkty mocowania.

Należy przestrzegać krajowych norm w zakresie pozwoleń na akcesoria.

Niniejszą instrukcję montażu należy dołączyć do dokumentów pojazdu.

Podczas transportu wszystkie produkty sprawdzamy za pomocą systemu kontroli ciężaru.
Prośby dotyczące uzupełnienia brakujących części przyjmujemy za okazaniem winiety potwierdzającej kontrolę ciężaru.

Po przejechaniu około 1000 km należy ponownie dokręcić śruby i nakrętki odpowiednim momentem.

(H) A vonóhorog használata esetén a jármű gyártójának a megengedett maximális vontatott súlyra és a maximális függőleges gömbterhelésre vonatkozó előírásait kötelezően be kell tartani. Kérdezze meg gépjármű-kereskedőjét/helyi forgalmazóját, mennyi az Ön autója által maximálisan vontatható súly és ilyenkor a vonóhorogra vonatkozó előírásokat tilos túllépni.

A vonóhorog túlterhelése (vagyis az előírások megszegése) a gépjármű és/vagy a vonóhorog súlyos károsodásához vezethet.

Egy ilyen túlterhelés szélsőséges esetben a vontatott berendezést, tehát az utánfutó, lakókocsi vagy kerékpártartó elszabadulását eredményezheti. Ez pedig súlyos vagy halálos kimenetelű sérülést okozhat a vontató járműben tartózkodó személyeknek és/vagy a területen tartózkodó vétlen nézelődőknek.

A Bosal nem vonható felelősségre a termék olyan esetleges hibáiért, amelyeket helytelen vagy nem rendeltetésszerű használat okozott (többek között túlterhelés), akár a felhasználó, akár olyan személy részéről, akiért a felhasználó felelősséggel tartozik (N.B.W. 185. Cikk 2. bek.).

A jármű gyártója által a vontatásra, és a függőleges terhelésre vonatkozóan közölt specifikációnak a jármű menettulajdonságai szempontjából döntő jelentősége van. A gépkocsijához kapcsolható utánfutó maximális súlyát illetően lapozza fel az autó felhasználói kézikönyvét, illetve típusengedélyét.
A vontatószerkezetre megadott értékeket nem szabad túllépni.

A D-érték számításához használt képlet:

$$\frac{\text{Az utánfutó max. súlya (kg) x a vontató jármű megengedett maximális súlya (kg)}}{\text{Az utánfutó max. súlya (kg) + a vontató jármű megengedett maximális súlya (kg)}} \times \frac{9{,}81}{1000} = \text{D (kN)}$$

A szabványosként meghatározott rögzítési pontoktól eltérni nem lehet.

A tartozékok hatósági jóváhagyására vonatkozó nemzeti irányelveket be kell tartani.

A jelen szerelési és üzemeltetési utasítást csatolni kell a jármű okmányaihoz.

Feladás után valamennyi termékünket súlyellenőrző rendszerrel állítjuk be. Hiányzó alkatrész esetén, csak a súlyellenőrző megtörténtét igazoló matrica ellenében áll módunkban eleget tenni a pótlásra vonatkozó kérésnek.

A csavarokat és a csavaranyákat 1000 kilométerenként, újra kell húzni a megadott nyomatékértékkel.

(H) **044351 SZERELÉSI ÚTMUTATÓ**

1. Csomagolja ki a vonóhorgot és ellenőrizze a tartalmát, összevetve az alkatrészlistával. Szükség esetén távolítsa el az alsó tömítést a vonóhorog rögzítési pontjairól.
2. Szerelje le a kipufogót a leghátsó kipufogó-felfüggesztő gumikról.
3. Szerelje le a jobboldali kerékív borítását (6 csapszeg és 4 csavar).
4. **Csak LWB esetén:** szerelje le a légkondicionáló egységet (4 db M6-os csavar).
5. **Minden parkolóradarral rendelkező modell esetén:** vágja ki a lökhárítót a 6. oldalon található 1-es rajz szerint.
6. Szerelje fel az „1"-es tartókat az „A" furatokhoz 6 db M12x1,25x40-es csavart használva, beleértve a rugós alátéteket is.
7. Szerelje fel a huzalkészletet.
8. **Csak LWB esetén:** Szerelje fel a „2"-es vonóhorogtestet az autóra:
   - a „B" furatokhoz 4 db M12x40-es csavart használva, beleértve a rugós alátéteket és az M12-es csavaranyákat is
   - a „C" furatokhoz 2 db M12x1,25x40-es csavart használva, beleértve a rugós alátéteket is
   - a „D" furatokhoz 2 db M12x110-es csavart használva, beleértve a rugós alátéteket, lapos alátéteket és a „3"-as tartókat is
   - az „E" furatokhoz 2 db M10x50-es csavart használva, beleértve a rugós alátéteket, a „3"-as tartókat és az M10-es csavaranyákat is
9. **Csak SWB esetén:** Szerelje fel a „2"-es vonóhorogtestet az autóra:
   - a „B" furatokhoz 4 db M12x40-es csavart használva, beleértve a rugós alátéteket és az M12-es csavaranyákat is
   - a „C" furatokhoz 2 db M12x1, 25x40-es csavart használva, beleértve a rugós alátéteket is
   - a „D" furatokhoz 2 db M12x110-es csavart használva, beleértve a rugós alátéteket, lapos alátéteket és az M12-es csavaranyákat is.
   - az „E" furatokhoz 2 db M10x50-es csavart használva, beleértve a rugós alátéteket és az M10-es csavaranyákat is
10. Erősítse fel a vonóhorgot. Használja az 1. oldalon található nyomatéktáblázat meghúzásra vonatkozó tűréshatárait.
11. Szerelje fel a vonógömböt és a dugaljtartó lemezt 2 db M12x70(10,9) csavart, rugós alátéteket és biztosítóanyákat használva (cl.10).
12. Erősítse fel a vonógömböt. Használja az 1. oldalon található nyomatéktáblázat meghúzásra vonatkozó tűréshatárait.
13. Szerelje vissza az 2, 3 és 4 pontban említett összes eltávolított alkatrészt.

DETAIL 1
Only for bumper with parkingsensors

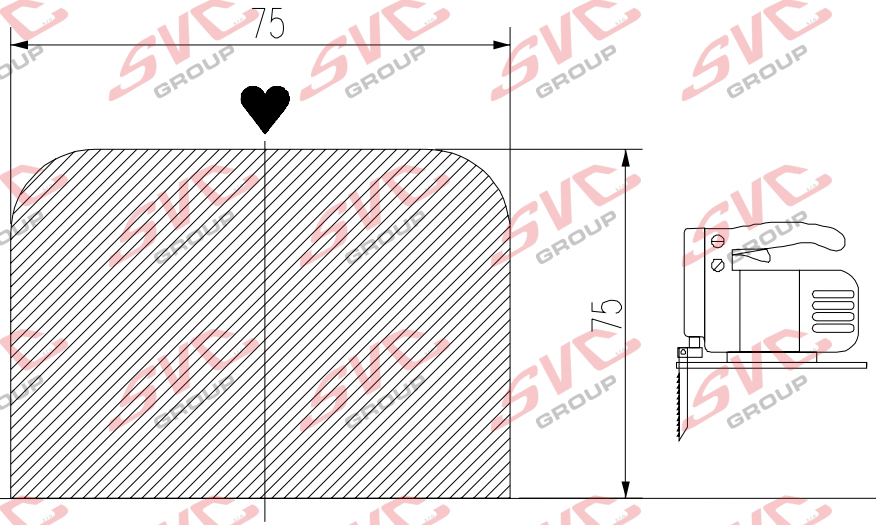

(NL) 044351 MONTAGEHANDLEIDING

1. Meegeleverde onderdelen en bevestigingsmaterialen van de trekhaak verwijderen. Eventueel aanwezige kit ter plaatse van de bevestigingspunten verwijderen.
2. Demonteer de uitlaat uit de achterste ophangrubbers.
3. Demonteer de rechter wielkastbekleding (6 bouten en 4 parkers).
4. **Alleen voor LWB:** demonteer de airco-unit (4 bouten M6)
5. **Voor alle modellen met parkeersensoren:** maak een uitsparing in de bumper volgens detail 1 op pagina 6.
6. Monteer steunen “1” t.p.v. de gaten “A” m.b.v. 6 bouten M12x1,25x40 incl. veerringen.
7. Monteer de kabelset.
8. **Alleen voor LWB:**
   Monteer dwarsbalk “2” aan de auto:
   -t.p.v. de gaten “B” met 4 bouten M12x40, incl. veerringen en moeren M12
   -t.p.v. de gaten “C” met 2 bouten M12x1,25x40 incl. veerringen
   -t.p.v. de gaten “D” met 4 bouten M12x110, incl. veer-, sluitringen en steunen “3”
   -t.p.v. de gaten “E” met 2 bouten M10x50, incl. veerringen, steunen “3” en moeren M10.
9. **Alleen voor SWB:**
   Monteer dwarsbalk “2” aan de auto:
   -t.p.v. de gaten “B” met 4 bouten M12x40, incl. veerringen en moeren M12
   -t.p.v. de gaten “C” met 2 bouten M12x1,25x40 incl. veerringen
   -t.p.v. de gaten “D” met 2 bouten M12x110, incl. veer-, sluitringen en moeren M12
   -t.p.v. de gaten “E” met 2 bouten M10x50, incl. veerringen en moeren M10.
10. Zet de trekhaak vast. Hierbij de aanhaalmomenten volgens tabel hanteren.
11. Monteer de kogel en stekkerdoosplaat m.b.v. 2 bouten M12x70(10,9) incl. borgmoeren (cl.10).
12. Zet de kogel vast. Hierbij de aanhaalmomenten volgens tabel hanteren.
13. Herplaats de onder punten 2 t/m 4 verwijderde onderdelen.

(D) 044351 MONTAGEANLEITUNG

1. Die Anhängevorrichtung auspacken und die Befestigungsteile auf Vollständigkeit überprüfen. Im Bereich der Befestigungspunkte den Unterbodenschutz entfernen.
2. Den Auspuff aus den hinteren Auspuffgummis demontieren.
3. Die Verkleidung des rechten Radschutzkasten demontieren (6 Bolzen und 4Schrauben)
4. **Nur für LWB:** die Klimaanlage demontieren (4 Schrauben M6)
5. **Für alle Modelle mit Parksensoren:** einen Ausschnitt im Stoßfänger gemäß Detail 1 vornehmen.
6. Die Stützen „1" mit 6 Schrauben M12x1,25x40 und Federringen an den Löchern „A” montieren.
7. Den Elektrosatz montieren.
8. **Nur für LWB:**
   Den Querträger „2" am Fahrzeug montieren:
   - mit 4 Schrauben M12x40, Federringen und Muttern M12 an den Löchern „B”
   - mit 2 Schrauben M12x1,25x40 und Federringen an den Löchern „C”
   - mit 4 Schrauben M12x110, Federringen, Unterlegscheiben und Stützen „3" an den Löchern„D”
   - mit 2 Schrauben M10x50, Federringen, Stützen „3" und Muttern M10 an den Löchern „E”
9. **Nur für SWB:**
   Den Querträger „2" am Fahrzeug montieren:
   - mit 4 Schrauben M12x40, Federringen und Muttern M12 an den Löchern „B”
   - mit 2 Schrauben M12x1,25x40 und Federringen an den Löchern „C”
   - mit 2 Schrauben M12x110, Federringen, Unterlegscheiben und Muttern M12 an den Löchern „D”
   - mit 2 Schrauben M10x50, Federringen und Muttern M10 an den Löchern „E”
10. Die Anhängevorrichtung festziehen. Handhaben Sie hierbei die Anzugsmomente gemäß der Tabelle.
11. Die Kugel und Steckdosenhalteplatte mit 2 Schrauben M12x70(10,9) und selbstsichernden Muttern (cl.10)montieren.
12. Die Kugel festziehen. Handhaben Sie hierbei die Anzugsmomente gemäß der Tabelle.
13. Alle in Punkt 2 und 4 entfernten Teile wieder montieren.

(GB) 044351 FITTING INSTRUCTIONS

1. Unpack the towing bracket and check its contents against the parts list. If necessary, remove the underseal from around the fitting points of the luggage compartment/frame members.
2. Dismount the exhaust from the rearmost exhaust suspension rubbers.
3. Dismount the RH wheelarch lining (6 bolts and 4 screws)
4. **Only for LWB:** dismount the airco unit (4 M6 bolts).
5. **For all modells with parking sensors:** make a recess in the bumper according detail 1 on page 6.
6. Mount supports “1” at the holes “A” using 6 M12x1,25x40 bolts including spring washers.
7. Mount the wiringkit.
8. **Only for LWB:**
   Mount crossbar “2” at the car:
   - at the holes “B” using 4 M12x40 bolts, including spring washers and M12 nuts
   - at the holes “C” using 2 M12x1,25x40 bolts including spring washers
   - at the holes “D” using 4 M12x110 bolts, including spring washers, plain washers and supports “3”
   - at the holes “E” using 2 M10x50 bolts, including spring washers, supports “3” and M10 nuts
9. **Only for SWB:**
   Mount crossbar “2” at the car:
   - at the holes “B” using 4 M12x40 bolts, including spring washers and M12 nuts
   - at the holes “C” using 2 M12x1,25x40 bolts including spring washers
   - at the holes “D” using 2 M12x110 bolts, including spring washers, plain washers and M12 nuts
   - at the holes “E” using 2 M10x50 bolts, including spring washers and M10 nuts
10. Attach the towbar. Use the tightening tolerances from the torque table on page 1.
11. Mount the ball and socket plate using 2 M12x70(10,9) bolts including lock nuts (cl.10).
12. Attach the ball. Use the tightening tolerances from the torque table on page 1.
13. Replace all removed parts mentioned in point 2, 3 and 4.

(F) 044351 DESCRIPTION DU MONTAGE

1. Séparer les différents éléments d’attelage et vérifier le contenu par rapport à la liste de pièces. Si nécessaire, enlever le mastic de protection autour des points de fixation du coffre et des longerons du châssis.
2. Démonter l’échappement des caoutchoucs de la suspension d’échappement arrière.
3. Démonter le revêtement droit du logement de roue (6 boulons et 4 vis).
4. **Seulement pour LWB:** démonter l’unité de climatisation (4 boulons M6).
5. **Pour les modèles avec les detecteurs de stationnement:** découper le pare-chocs suivant le détail 1 de la page 6.
6. Monter les supports “1” au niveau des trous “A” à l’aide des 6 boulons M12x1,25x40 et des rondelles grower.
7. Monter le faisceau.
8. **Seulement pour LWB:**
   Monter la traverse “2” sur la voiture:
   - au niveau des trous “B” à laide des 4 boulons M12x40, des rondelles grower et des écrous M12.
   - au niveau des trous “C” à laide des 2 boulons M12x1,25x40 et des rondelles grower.
   - au niveau des trous “D” à laide des 4 boulons M12x110, des rondelles grower, des rondelles plates et des supports “3”.
   - au niveau des trous “E” à laide des 2 boulons M10x50, des rondelles grower, des supports “3” et des écrous M10.
9. **Seulement pour SWB:**
   Monter la traverse “2” sur la voiture:
   - au niveau des trous “B” à laide des 4 boulons M12x40, des rondelles grower et des écrous M12.
   - au niveau des trous “C” à laide des 2 boulons M12x1,25x40 et des rondelles grower.
   - au niveau des trous “D” à laide des 2 boulons M12x110, des rondelles grower, des rondelles plates et des écrous M12.
   - au niveau des trous “E” à laide des 2 boulons M10x50, des rondelles grower et des écrous M10.
10. Fixer l’attelage. Utiliser les couples de serrage conformément au tableau de la page 1.
11. Monter la boule et le support de prise à l’aide des 2 boulons M12x70(10,9) et des écrous freins (cl.10).
12. Fixer la boule. Utiliser les couples de serrage conformément au tableau de la page 1.
13. Remonter toutes les parties enlevées aux points 2, 3 et 4.

(E) 044351 INSTRUCCIONES DE MONTAJE

1. Sacar las piezas y el material de sujección incluidos en el gancho de remolque. Si procede, retirar el pegamento existente en los puntos de sujección.
2. Desmonte el tubo de escape de las gomas de suspensión del tubo de escape posterior.
3. Desmonte el revestimiento del paso de la rueda derecha (6 clavijas y 4 tornillos).
4. **Sólo para LWB:** desmonte la unidad del airé acondicionado (4 tornillos M6).
5. **Para todos los modelos con sensores de aparcamiento:** recorte al parachoques según muestra la figura 1 de la página 6.
6. Monte los soportes “1” a los huecos “A” utilizando 6 tornillos M12x1,25x40, incluyendo las arandelas de fijación también.
7. Monte el juego de cable.
8. **Sólo para LWB:**
   Monte el cuerpo del gancho de remolque “2” al auto:
   - a los huecos “B” utilizando 4 tornillos M12x40 incluyendo las arandelas de fijación y las contratuercas M 12 también.
   - a los huecos “C” utilizando 2 tornillos M12x1,25x40 incluyendo las arandelas de fijación también.
   - a los huecos “D” utilizando 2 tornillos M12x110 incluyendo las arandelas de fijación, las arandelas planas y los soportes “3” también.
   - a los huecos “E” utilizando 2 tornillos M10x50 incluyendo las arandelas de fijación, las arandelas planas y las contratuercas M10 también.
9. **Sólo para SWB:**
   Monte el cuerpo del gancho de remolque “2” al auto:
   - a los huecos “B” utilizando 4 tornillos M12x40 incluyendo las arandelas de fijación y las contratuercas M12 también.
   - a los huecos “C” utilizando 2 tornillos M12x1, 25x40 incluyendo las arandelas de fijación también.
   - a los huecos “D” utilizando 2 tornillos M12x110 incluyendo las arandelas de fijación, las arandelas planas y las contratuercas M12 también.
   - a los huecos “E” utilizando 2 tornillos M10x50 incluyendo las arandelas de fijación y las contratuercas M10 también.
10. Fijar el gancho de remolque. Aplicar para eso los pares de apriete según la tabla.
11. Monte la bola de remolque y el soporte para el Kit Eléctrico utilizando 2 tornillos M12x70 y contratuercas de seguridad (cl.10).
12. Fijar la bola. Aplicar para eso los pares de apriete según la tabla.
13. Restituya todos los accesorios que quitó en los puntos 2, 3 y 4.

(DK) 044351 MONTAGEVEJLEDNING

1. Fjern de dele og monteringsmaterialer, der sidder på trækkrogen. Eventuelt kit på fastgørelsespunkterne fjernes.
2. Afmonter udstødningsrøret fra det bageste gummiophæng.
3. Afmonter beklædningen på den højre hjulkasse (6 bolte og 4 skruer).
4. **Kun for LWB:** Afmonter luftkonditioneringsenheden (4 M6 bolte).
5. **For alle modeller med parkeringssensorer:** Lav en udskæring i kofangeren, som vist på tegning 1 på side 6.
6. Monter beslag “1” i hullerne “A” vha. 6 bolte M12x1,25x40, inkl. fjederskiver.
7. Forbind elledningerne.
8. **Kun for LWB:**
   Monter tværvangen “2” på bilen:
   - i hullerne “B” vha. 4 bolte M12x40, inkl. fjederskiver og M12 møtrikker.
   - i hullerne “C” vha. 2 bolte M12x1,25x40 inkl. fjederskiver
   - i hullerne “D” vha. 4 bolte M12x110, inkl. fjederskiver, planskiver og beslagene “3”
   - i hullerne “E” vha. 2 bolte M10x50, inkl. fjederskiver, beslagene “3” og M10 møtrikker
9. **Kun for SWB:**
   Monter tværvangen “2” på bilen:
   - i hullerne “B” vha. 4 bolte M12x40, inkl. fjederskiver og M12 møtrikker
   - i hullerne “C” vha. 2 bolte M12x1,25x40 inkl. fjederskiver
   - i hullerne “D” vha. 2 bolte M12x110, inkl. fjederskiver, planskiver og M12 møtrikker.
   - i hullerne “E” vha. 2 bolte M10x50, inkl. fjederskiver og M10 møtrikker.
10. Fastgør tværvangen. Følg tilspændingsmomenterne i tabellen.
11. Monter trækkuglen og stikdåsepladen vha. 2 stk. M12x70(10,9) bolte inkl. kontramøtrikker (cl.10).
12. Fastgør trækkuglen. Følg tilspændingsmomenterne i tabellen.
13. Sæt alle dele på plads, som blev fjernet i punkterne 2, 3 og 4.

(N) 044351 MONTERINGSVEILEDNING

1. Fjern vedlagte deler og festemateriell fra tilhengerfestet. Fjern eventuelt kitt som måtte befinne seg på festepunktene.
2. Demonter eksosrøret fra de bakerste gummiopphengene.
3. Demonter den høyre hjulkassens dekke (6 skuer og 4 bolter).
4. **Bare ved LWB:** demonter klimaanlegget (4 stykker M6 bolter).
5. **For alle modeller med parkeringssensor:** lag en utsparing i støtfangeren i henhold til bilde 1 på side 6.
6. Monter brakettene „1" ved hullene „A” ved hjelp av 6 stykker M12x1,25x40 bolter, samt sprengskiver.
7. Monter kabelsettet.
8. **Bare ved LWB:**
   Monter tilhengerfestet „2" på bilen:
   - ved hullene „B” ved hjelp av 4 stykker M12x40 bolter, samt sprengskiver og M12 muttere
   - ved hullene „C” ved hjelp av 2 stykker M12x1,25x40 bolter, samt sprengskiver
   - ved hullene „D” ved hjelp av 2 stykker M12x110 bolter, samt sprengskiver, flate tetningsskiver og brakettene „3"
   - ved hullene „E” ved hjelp av 2 stykker M10x50 bolter, samt sprengskiver, brakettene „3" og M10 muttere.
9. **Bare ved SWB:**
   Monter tilhengerfestet „2" på bilen:
   - ved hullene „B” ved hjelp av 4 stykker M12x40 bolter, samt sprengskiver og M12 muttere
   - ved hullene „C” ved hjelp av 2 stykker M12x1,25x40 bolter, samt sprengskiver
   - ved hullene „D” ved hjelp av 2 stykker M12x110 bolter, samt sprengskiver, flate tetningsskiver og M12 muttere.
   - ved hullene „E” ved hjelp av 2 stykker M10x50 M12x40 bolter, samt sprengskiver og M10 muttere.
10. Skru fast tilhengerfestet. Bruk de tiltrekningsmomentene som er oppgitt i tabellen.
11. Monter kuledelen og kontaktholderen ved hjelp av 2 stykker M12x70(10,9) bolter og låsemuttere (cl.10).
12. Skru fast kuledelen. Bruk de tiltrekningsmomentene som er oppgitt i tabellen.
13. Sett alle delene som ble fjernet under punkt 2, 3 og 4 tilbake på plass.

(S) 044351MONTERINGSINSTRUKTION

1. Packa upp monteringssatsen och kontrollera innehållet mot detaljbeskrivning. Om det behövs tag bort underredsmassa runt monteringspunkterna i bagageutrymmet och under bilen.
2. Montera av ljuddämparen, från upphängnings-gummin av ljuddämparen, som finns längst bakom.
3. Montera av beklädningen av hjulbågen, som finns på högra sidan (6 sprintarna och 4 skruvarna).
4. **Endast i fall av LWB:** montera av enheten av luftkonditioneringen (4 skruvarna M6).
5. **För alla modeller med parkeringssensor:** göra en inristning på stötfångaren, enligt teckningen 1, som finns på sidan 6.
6. Montera vinkeljärnen „1", vid borrhålen „A", med hjälp av dom 6 skruvarna M12x1,25x40, inklusive dom fjädrande brickorna också.
7. Montera tråduppsättningen.
8. **Endast för LWB:**
   Montera kroppen av dragkroken „2", på fordonet:
   - vid borrhålen „B", med hjälp av dom 4 skruvarna M12x40, inklusive dom fjädrande brickorna, och skruvmuttrarna M12 också,
   - vid borrhålen „C", med hjälp av dom 2 skruvarna M12x1,25x40, inklusive fjädrande brickorna också,
   - vid borrhålen „D", med hjälp av dom 2 skruvarna M12x110, inklusive dom fjädrande brickorna, dom platta brickorna, och vinkeljärnen „3" också,
   - vid borrhålen „E", med hjälp av dom 2 skruvarna M10x50, inklusive dom fjädrande brickorna, vinkeljärnen „3", och skruvmuttrarna M10 också.
9. **Endast för SWB:**
   Montera kroppen av dragkroken „2", på fordonet:
   - vid borrhålen „B", med hjälp av dom 4 skruvarna M12x40, inklusive dom fjädrande brickorna, och skruvmuttrarna M12 också,
   - vid borrhålen „C", med hjälp av dom 2 skruvarna M12x1,25x40, inklusive dom fjädrande brickorna också,
   - vid borrhålen „D", med hjälp av dom 2 skruvarna M12x110, inklusive dom fjädrande brickorna, dom platta brickorna, och skruvmuttrarna M12 också,
   - vid borrhålen „E", med hjälp av dom 2 skruvarna M10x50, inklusive dom fjädrande brickorna, och skruvmuttrarna M10 också.
10. Sätt fast dragbalken. Använd härvid åtdragningsmomenten enligt tabellen.
11. Montera dragkulan samt skivan till kontakthållaren med hjälp av 2 st. M12x7010,9) skruvarna och säkerhetsmuttrarna (cl.10).
12. Sätt fast dragkulan. Använd härvid åtdragningsmomenten enligt tabellen.
13. Placera tillbaka samtliga beståndsdelar, som röjades undan vid raderna 2, 3 och 4.

(FIN) 044351 ASENNUSOHJEET

1. Pura vetokoukkupakkaus ja tarkista listasta, että kaikki asennuksessa tarvittavat osat löytyvät. Jos tarpeellista poista alustansuojaus kiinnityskohdista.
2. Pura pakoputki takimmaisista pakoputki-pidäkekumeista.
3. Pura oikean pyöräkaaren peite (6 pulttia ja 4 ruuvia).
4. **Vain LWB:n tapauksessa:** pura ilmastointilaite (4 kpl M6 ruuvia).
5. **Kaiken pysäköintitutkalla varustetun modellin tapauksessa:** kaiverra puskuri 6:nnen sivun kuvan 1 mukaisesti.
6. Asenna pidäkkeet „1" porauksiin „A" käyttäen 6 kpl M12x1,25x40 ruuvia mukaan ottaen jousialusteetkin.
7. Asenna metallilankasarja.
8. **Vain LWB:-n tapauksessa:**
   Asenna vetokoukku „2" autoon:
   - porauksiin „B" käyttäen 4 kpl M12x40 ruuvia mukaan ottaen jousialusteet ja M12 mutterit myös
   - porauksiin „C" käyttäen 2 kpl M12x1,25x40 ruuvia mukaan ottaen jousialusteet ja M12 mutterit myös
   - porauksiin „D" käyttäen 2 kpl M12x110 ruuvia mukaan ottaen jousialusteet, litteät alusteet ja pidäkkeet „3"
   - porauksiin „E" käyttäen 2 kpl M10x50 ruuvia mukaan ottaen jousialusteet, litteät alusteet ja pidäkkeet „3" ja M10 mutterit myös
9. **Vain SWB :-n tapauksessa:**
   Asenna vetokoukku „2" autoon:
   - porauksiin „B" käyttäen 4 kpl M12x40 ruuvia mukaan ottaen jousialusteet ja M12 mutterit myös
   - porauksiin „C" käyttäen 2 kpl M12x1, 25x40 ruuvia mukaan ottaen jousialusteetkin
   - porauksiin „D" käyttäen 2 kpl ruuvia mukaan ottaen jousialusteet, litteät alusteet ja M12 mutterit
   - porauksiin „E" käyttäen 2 kpl M10x50 ruuvia mukaan ottaen jousialusteet ja M10 mutterit myös
10. Kiinnitä vetokoukku.Kiristä se taulukossa annetun kiristysmomentin mukaisesti.
11. Asenna vetokuula ja pistokkeenpitolevy käyttämällä 2 M12x70(10,9)-ruuvia ja turvamuttereita (cl.10).
12. Kiinnitä vetokuula. Kiristä se taulukossa annetun kiristysmomentin mukaisesti.
13. Laita kaikki kohdissa 2, 3 ja 4 poistetut osat paikalleen.

(I) 044351 ISTRUZIONI DI MONTAGGIO

1. Aprire l'imballaggio della struttura di traino e controllare il contenuto a fronte dell'elenco componenti. Se necessario, rimuovere il mastice di protezione intorno ai punti di fissaggio.
2. Sganciare il tubo di scarico posteriore dai gommini di sospensione..
3. Smontare il rivestimento destro dell'alloggiamento ruota (6 bulloni 4 viti).
4. **Solo per LWB:** smontare il climatizzatore (4 bulloni M6).
5. **Per I veicoli con i sensori di retromarcia:** tagliare il paraurti seguendo il disegno 1 a pagina 6.
6. Montare i supporti"1" nei fori "A" con 6 bulloni M12x1,25x40 e rondelle elastiche
7. Montare il cablaggio.
8. **Solo per LWB:**
   Montare la traversa "2" sulla vettura:
   - nei fori "B" con 4 bulloni M12x40, rondelle elastiche e dadi M12.
   - nei fori "C" con 2 bulloni M12x1,25x40 e rondelle elastiche.
   - nei fori "D" con 4 bulloni M12x110, rondelle elastiche, rondelle piane ed i supporti "3".
   - nei fori "E" con 2 bulloni M10x50, rondelle elastiche, supporti "3" e dadi M10.
9. **Solo per SWB:**
   Montare la traversa "2" sulla vettura:
   - nei fori "B" con 4 bulloni M12x40, rondelle elastiche e dadi M12.
   - nei fori "C" con 2 bulloni M12x1,25x40 e rondelle elastiche.
   - nei fori "D" con 2 bulloni M12x110, rondelle elastiche, rondelle piane e dadi M12.
   - nei fori "E" con 2 bulloni M10x50, rondelle elastiche e dadi M10.
10. Fissare la struttura di traino serrando i bulloni alle coppie di serraggio riportate nella tabella.
11. Montare la sfera di traino ed il portapresa utilizzando 2 bulloni M12x70(10,9) e dadi autobloccanti (cl.10).
12. Fissare la sfera di traino, applicando la coppia di serraggio indicata nella tabella.
13. Rimontare tutti i pezzi precedentemente smontati nei punti 2, 3 e 4.

(CZ) 044351 NÁVOD K MONTÁŽI

1. Podle přiloženého seznamu zkontrolovat jednotlivé součásti tažného zařízení. Pokud je to nezbytné, odstranit ze styčných bodů v zavazadlovém prostoru ochranný prostředek.
2. Odmontujte výfuk z pryžových instalací nejvíce vzadu.
3. Odmontujte kryt oblouku kol na pravé straně (6 kusů kolík°a 4 kusy šroubů).
4. **Pouze pro modely LWB:** odmontujte jednotku klimatizace (4 kusy šroubů o rozměru M6).
5. **Pro všechny modely s parkovacími senzory:** připravte nářez na nárazníku na základě výkresu číslo 1. na straně 6.
6. Namontujte konzoly číslo „1” k bodům s označením „A” pomocí šesti kusů šroubů o rozměru M12x1,25x40, spolu s maticemi listové pružiny.
7. Namontujte elektroinstalační materiál.
8. **Pouze pro modely LWB:**
   Korpus tažného háku číslo „2” namontujte na vozidlo:
   - k bodům s označením „B” pomocí čtyř kusů šroubů o rozměru M12x40, spolu s maticemi listové pružiny a šroubovými maticemi o rozměru M12.
   - k bodům s označením „C” pomocí dvou kusů šroubů o rozměru M12x1,25x40, spolu s maticemi listové pružiny.
   - k bodům s označením „D” pomocí dvou kusů šroubů o rozměru M12x110, spolu s maticemi listové pružiny, plochými maticemi a kozolemi číslo „3”.
   - k bodům s označením „E” pomocí dvou kusů šroubů o rozměru M10x50, spolu s maticemi listové pružiny, kozolemi číslo „3” a šroubovými maticemi o rozměru M10.
9. **Pouze pro modely SWB:**
   Korpus tažného háku číslo „2” namontujte na vozidlo:
   - k bodům s označením „B” pomocí čtyř kusů šroubů o rozměru M12x40, spolu s maticemi listové pružiny a šroubovými maticemi o rozměru M12.
   - k bodům s označením „C” pomocí dvou kusů šroubů o rozměru M12x1,25x40, spolu s maticemi listové pružiny.
   - k bodům s označením „D” pomocí dvou kusů šroubů o rozměru M12x110, spolu s maticemi listové pružiny, plochými maticemi a šroubovými maticemi o rozměru M12.
   - k bodům s označením „E” pomocí čtyř kusů šroubů o rozměru M12x40, spolu s maticemi listové pružiny a šroubovými maticemi o rozměru M12.
10. Upevněte tažné zařízení dotažením šroubů utahovacím momentem podle tabulky na straně 1.
11. Namontujte tažnou kouli a plech pro zachycení zástrček pomocí dvou kusů šroubů M12x70(10,9) a uzavíratelných matic (cl.10).
12. Upevněte tažnou kouli použitím utahovacího momentu uvedeného v tabulce na straně 1.
13. Dejte zpět všechny součástky odstraněné v bodech číslo 2, 3 a 4.

(PL) 044351 INSTRUKCJA MONTAŻU

1. Należy rozpakować statyw holowniczy i sprawdzić jego zawartość, porównując z wykazem części. W razie potrzeby należy usunąć osłonę podwozia w okolicy punktów umocowania osłony bagażnika/ podwozia.
2. Należy zdemontować rurę wydechową z tylnego zawieszenia gumowego.
3. Należy zdemontować pokrycie prawego nadkola (6 sworzni i 4 śruby).
4. **Tylko w przypadku LWB:** należy zdemontować jednostkę klimatyzacyjną (4 śruby M6).
5. **W przypadku wszystkich modeli z czujnikiem parkowania:** na zderzaku należy wykonać nacięcie według rysunku nr 1 znajdującego się na stronie 6.
6. Należy zdemontować wsporniki nr „1” do otworów „A” za pomocą 6 śrub M12x1,25x40 wraz z podkładkami sprężystymi.
7. Należy zamontować zestaw kabli.
8. **Tylko w przypadku LWB:**
   Należy zamontować blok haka holowniczego nr „2”:
   - do otworów „B” za pomocą 4 śrub M12x40, wraz z podkładkami sprężystymi i nakrętkami M12,
   - do otworów „C” za pomocą 2 śrub M12x1,25x40, wraz z podkładkami sprężystymi,
   - do otworów „D” za pomocą 2 śrub M12x110, wraz z podkładkami sprężystymi, podkładkami płaskimi i wysięgnikami nr „3”
   - do otworów „E” za pomocą 2 śrub M10x50, wraz z podkładkami sprężystymi, wysięgnikami nr „3” i nakrętkami M10.
9. **Tylko w przypadku SWB:**
   Należy zamontować blok haka holowniczego nr „2”:
   - do otworów „B” za pomocą 4 śrub M12x40, wraz z podkładkami sprężystymi i nakrętkami M12,
   - do otworów „C” za pomocą 2 śrub M12x1, 25x40, wraz z podkładkami sprężystymi,
   - do otworów „D” za pomocą 2 śrub M12x110, wraz z podkładkami sprężystymi, podkładkami płaskimi i nakrętkami M12,
   - do otworów „E” za pomocą śrub M10x50, -wraz z podkładkami sprężystymi i nakrętkami M10,
10. Należy umocować drążek holowniczy. Należy stosować momenty wyszczególnione w tabeli.
11. Należy zamontować zaczep kulisty i płytę z gniazdem wtykowym za pomocą 2 śrub M12x70(10,9) i nakrętek zabezpieczających (cl.10).
12. Należy przymocować zaczep kulisty. Należy stosować momenty wyszczególnione w tabeli.
13. Należy z powrotem zamontować części wymienione w punkcie 2, 3 i 4 .

Nevíte si rady? Potřebujete poradit?

Náš zakaznický servis je vám k dispozici

+420 491 421 021

svc@svcgroup.cz

TAŽNÁ ZAŘÍZENÍ ®
SVC s.r.o.
GROUP
ORIGINAL

Opravdový specialista a Certifikovaný výrobce tažných zařízení s největším sortimentem v ČR. Rodinná firma s více jak 30letou ověřenou tradicí výroby, prodeje a montáže.

www.svcgroup.cz