CZ Pozor informace k záruce
SK Pozor informácie k záruke
EN Note the warranty information
DE Beachten Sie die Garantieinformationen
HU Vegye gyelembe a jótállási információkat
FR Notez les informations de garantie Nota le informazioni
IT
NL sulla garanzia Let op de garantie-informatie
ES Atención
FIN Huomio
PL Uwaga

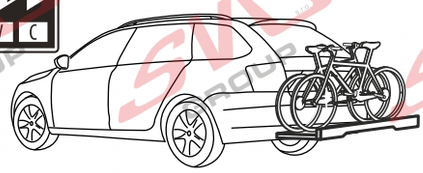

CZ-Nařízení výrobce vozidel je nadřazené
SK-Predpis výrobcu vozidla má prednosť
GB-The vehicle manufacturer's regulation takes precedence

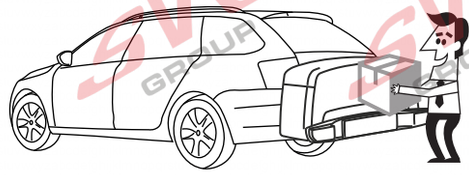

VTZ 001-xxx
VTZ 003-xxx
VTZ 004-xxx
VTZ 006-xxx
VTZ 002-xxx

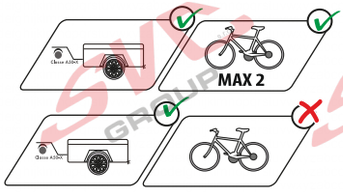









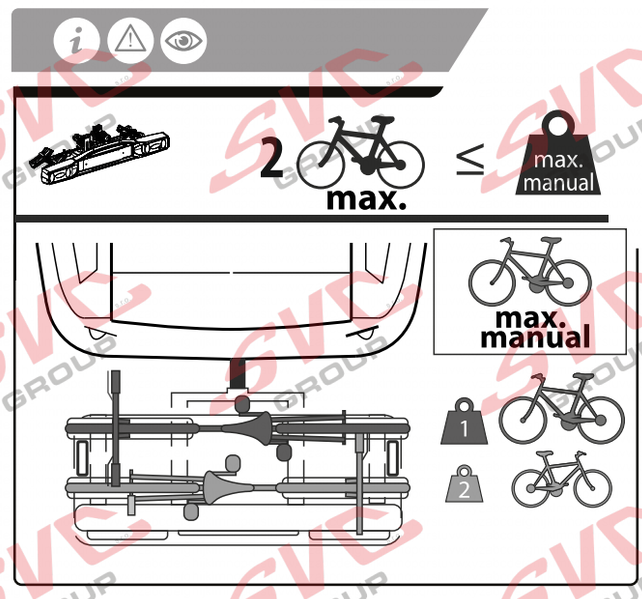

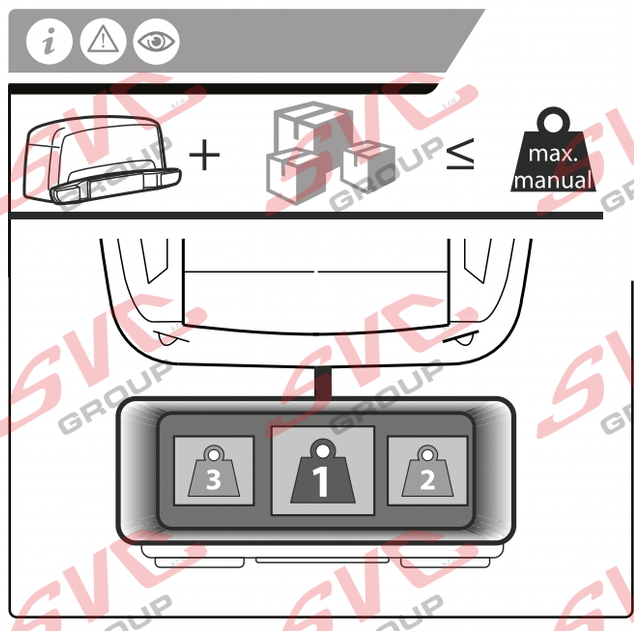

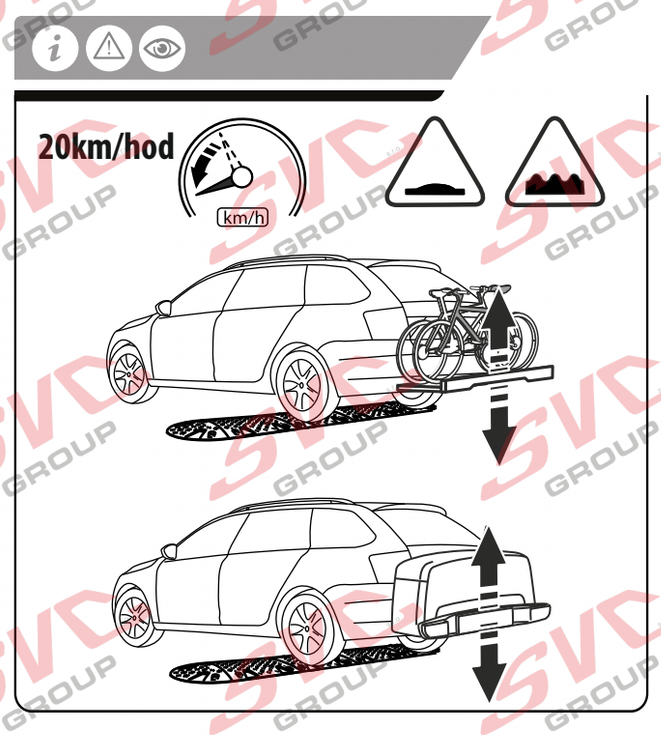

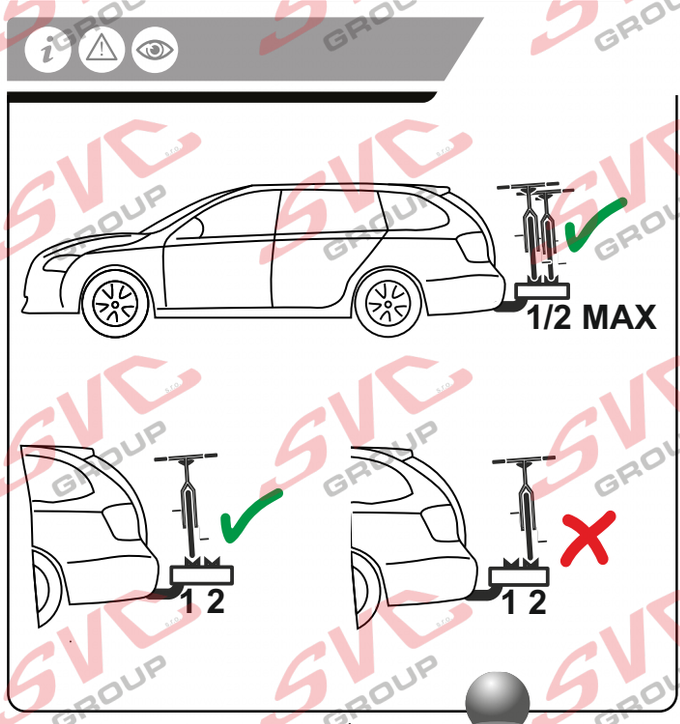

Vysokov 179
547 01 Náchod, Česká Republika
+420 603 360 607 +420 491421021
www.svcgroup.cz

SVC GROUP © -09-2019-1

Service Vitver Centrum