Montážní návod

(Montážny návod, Fitting instruction, Montageanleitumg, Instruzioni di montaggio, Monteringshandledning, Asennusohje, Instruction de montage, Montegehandleiding, Инструкция по установке)

Tažné zařízení

Kia Ceed 07/2018->

Ťažné zariadenie
Towbars
Trekhaak
Anhängerkupplung de
Dispositif d'attelage
Equipo de remolque
Sprzęt holowniczy
Hinauslaitteet
Буксирное оборудование

výrobce / dodavatel

SVC Group s.r.o.

Odkaz na produkt:
https://www.svcgroup.cz/tazne-zarizeni-srouby-pevny-skoda-rapid-monte-carlo-10-2012-2018-p7283-v960

www.svcgroup.cz

KIA CEED 07/2018-

www.svcgroup.cz

CZ- Tažné zařízení - Homologace
GB- Towbar - Homologacion

Classe A50-X

E27 55R 01-0379
CERTIFIKÁT

EHK 55 & e94/20

D
8,91 kN

=S
100 Kg

=R
1 600 Kg

Brzděný
FREINÉE
GEBREMST
BRAKED

Classe A50-X

VTZ 001-471

VTZ 002-471

VTZ 003-471

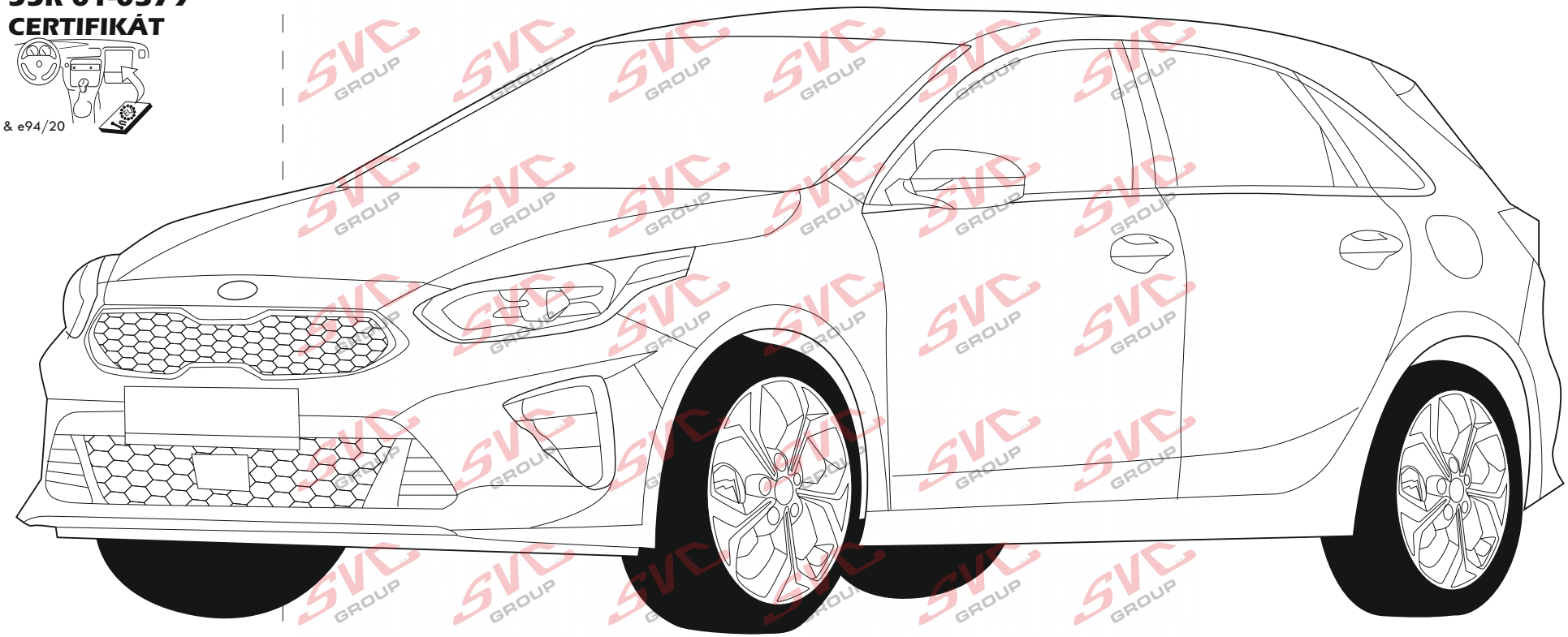

www.svcgroup.cz

CZ- Tažné zařízení - Homologace
GB- Towbar - Homologacion

Classe A50-X

KIA CEED

07/2018-

D
8,91 kN

=S **100 Kg**

=R **1 600 Kg**

Brzděný
FREINÉE
GEBREMST
BRAKED

Classe A50-X

VTZ 001-471

VTZ 002-471

VTZ 003-471

E27 55R 01-0379
CERTIFIKÁT

EHK 55 & e94/20

Nm

Pevnost	8,8	10,9	12,9
M6	9,7	14,3	16,1
M8	24,5	35,9	42,0
M10	48,4	71,0	83,0
M12	84,0	123,0	144,0
M14	133,0	196,0	229,0
M16	137,0	307,0	359,0

INFO
1000 km
www.svcgroup.cz
0 km
1000 km

1,30h

NENÍ VIDĚT

SKL

SKLOPNÉ Dlouhé VT23/6003

M12x35 2KS

M12x35 2KS

ŠTÍTEK / LABEL SVC

1xL

1xP

Držáky výztuhy nárazníku vyměňují se za originální spojovací materiál šrouby použijte původní z vozu

	M12X35	4KS
	∅12	4KS
	∅12	4KS

KIA CEED 07/2018-

CZ - Montážní návod

1. Odmontujete zadní světla, nárazník i s jeho výztuhou a plastové kryty podvozku.
   Verze Diesel: uvolněte nádrž Add Blue a spusťte ji tak,aby se uvolnily úchytné body pro tažné zařízení.
2. Odmontujte z plastové výztuhy kovové držáky a místo těchto namontujte dodané držáky dle obrázku. Použijte stávající montážní materiál. Zhotovte výřez nárazníku dle obrázku a odmontujte z výztuhy střední držák nárazníku (nebude již zapotřebí.)
3. Od zadu vsuňte nosník tažného zařízení do otvorů v zadním čele. Přichyťte 4 šrouby M12x35 přes velkoplošné podložky. Tažné zařízení vyrovnejte a dotáhněte dle utahovacích momentů.
4. Namontujte zpět všechny díly odmontované v bodě č.1. Diesel: namontujte zpět nádrž Add Blue.

EN Installation instructions

1. Remove rear lights, bumper and its stiffener, and plastic covers of undercarriage.
   Diesel version: release the AdBlue tank a lower it so that the attachment points for the tow bar are accessible.
2. Remove metal holders from the plastic stiffener and inst all supplied holders instead of them as shown in the picture. Use former fittings. Make a cut-out in the bumper as shown in the picture and remove central holder of the bumper from the stiffener (it is no longer needed) .
3. From behind, insert the beam of the tow bar into the openings in the rear face. Fix with 4 screws M10x40 and large -area washers. Align all the parts of the tow bar and tighten them to prescribed torques.
4. Reinstall all the parts removed within the step 1. Diesel: reinstall the AdBlue tank.

SK- Montážny návod

Odmontujte zadné svetlá, nárazník aj s jeho výstuhou a plastové kryty podvozka.
Verzia Diesel: uvoľnite nádrž Add Blue a spustite ju tak, aby sa uvoľnili úchytné body pre ťažné zariadenie.

1. Odmontujte z plastovej výstuhy kovové držiaky a namiesto nich namontujte dodané držiaky podľa obrázka. Použite existujúci montážny materiál. Zhotovte výrez nárazníka podľa obrázka a odmontujte z výstuhy stredný držiak nárazníka (nebude už potrebný).
2. Odzadu vsuňte nosník ťažného zariadenia do o tvorov v zadnom čele. Prichyťte 4 skrutkami M12×35 cez veľkoplošné podložky. Ťažné zariadenie vyrovnajte a dotiahnite podľa uťahovacích momentov.
3. Namontujte späť všetky diely odmontované v bode č. 1. Diesel: namontujte späť nádrž Add Blue.

DE - Montageanleitung für

1. Hecklichter, Stoßfänger und seine Aussteifung sowie Kunststoffgehäuse des Fahrgestells demontieren.
   Diesel-Ausführung: AdBlue-Behälter lösen und diesen so senken lassen, dass sich die Befestigungspunkte für die Zugeinrichtung lösen.
2. Metallhalter aus der Kunststoffaussteifung demontieren und anstelle diesen gelieferte Halter montieren, s. Abbildung. Bestehe ndes Montagematerial verwenden. Einen Ausschnitt im Stoßfänger machen, s. Abbildung, und den mittleren Stoßfängerhalter aus der Au ssteifung demontieren (dieser wird nicht mehr nötig sein).
3. Träger der Zugeinrichtung in die Öffnungen in hinterer Wand von hinten einstecken. Mit 4 Schrauben M12x35 mittels großflächig en Unterlagen befestigen. Die Zugeinrichtung ausrichten und mit den ents prechenden Momenten anziehen.
4. Alle im Punkt Nr. 1 ausgebauten Teile wieder einbauen. Diesel: AdBlue-Behälter wieder montieren.

FR- Notice de montage

1. Démonter les feux arrière, le pare-chocs arrière et son renfort, ainsi que les caches de protection du châssis en plastique.
2. Démonter les supports métalliques qui se trouvent sur le renfort en plastique et les remplacer par les supports qui vous ont été fournis – procéder comme indiqué sur la figure. Lors de cette opération, vous devrez utiliser le matériel d'assemblage existant. Découper le pare-chocs comme indiqué sur la figure et démonter ensuite le support central du pare -chocs situé sur le renfort (vous n'en aurez plus besoin).
3. Par l'arrière, introduire la traverse du dispositif d'at telage dans les orifices de la face arrière. Fixer la traverse à l'aide de 4 vis M12x35 et de rondelles extralarges. Aligner le dispositif d'attelage et serrer ensuite toutes les vis aux couples de serrage prescri ts.
4. Remettre en place toutes les pièces qui ont été démontées au point 1.
   Version Diesel : remettre en place le réservoir de liquide AdBlue.

ES Manual de montaje

1. Desmonte los focos traseros, parachoques con su refuerzo y cubiertas plásticas del chasis.
   Versión Diesel: afloje el tanque Add Blue bajándolo de modo que se liberen los puntos de sujeción para el equipo de tiro.
2. Desmonte del refuerzo plástico los soportes metálicos y monte en vez de ellos los soportes suministrados según la figura. Uti lice el existente material de montaje. Haga el rec orte del parachoques según la figura y desmonte del refuerzo el soporte central del parachoques (no hará falta más).
3. Inserte por atrás el soporte del equipo de tiro en los orificios en la frente trasera. Fije con 4 tornillos M12x35 a través d e arandelas grandes. Enderece y apriete según los pares de apriete.
4. Monte de vuelta todas las piezas desmontadas según el punto No. 1. Diesel: namontujte zpět nádrž Add Blue.

PL - Instrukcja montażu

1. Zdemontować tylne lampy, zderzak z jego wzmocnieniem i plastikowe osłony podwozia.
   Wersja Diesel: odkręcić zbiornik Add Blue i opuścić go tak, aby punkty do mocowania haka holowniczego stały się dostępne.
2. Zdemontować metalowe uchwyty ze wzmocnienia plastikowego i zamiast nich zamontować uchwyty z kompletu, zgodnie z rysunkiem. Korzystamy z istniejącego materiału montażowego. W zderzaku wykonujemy wycięcie zgodnie z rysunkiem i ze wzmocnienia demontuj emy środkowy uchwyt do zderzaka (nie będzie już potrzebny.)
3. Do otworów w tylnej części wsuwamy belkę haka holow niczego. Mocujemy ją 4 śrubami M12x35 z wielkopowierzchniowymi podkładkami. Wyrównujemy hak holowniczy i dokręcamy go zgodnie z zalecanymi momentami dokręcania.
4. Montujemy z powrotem wszystkie części zdemontowane zgodnie z punktem nr 1. Diesel: montujemy z powrotem zbiornik Add Blue

FI - Asennusohje

1. Irrota takavalot, puskuri ja sen jäykiste ja alustan muovisuojat.
   Dieselmalli: vapauta AdBlue-säiliö ja laske sitä alas niin, että vetolaitteen kiinnityspisteet vapautuvat.
2. Irrota muovijäykisteestä metallipidikkeet ja asenna niiden sijalle toimitukseen kuuluvat pidikkeet kuvan mukaisesti. Käytä nykyistä asennusmateriaalia. Tee puskuriin leikkaus kuvan mukaisesti ja irrota jäykisteestä puskurin keskimmäinen pidike (sitä ei enää tarvita.)
3. Työnnä vetolaitteen palkki takaapäin takapäädyn aukkoihin. Kiinnitä 4 ruuvilla M12x35 suuria aluslevyjä käyttäen. Suorista vetolaite ja kiristä se kiristysmomenttien mukaisesti.
4. Asenna kaikki kohdassa 1 irrotetut osat takaisin paikalleen. Diesel: asenna AdBlue-säiliö takaisin paikalleen.

RU - Инструкция по монтажу

1. Снимите задние фонари, бампер вместе с его усилителем и пластиковые крышки ходовой части.
   Версия Diesel: освободите бачок Add Blue и опустите его так, чтобы освободились точки крепления фаркопа.
2. Снимите с пластикового усилителя металлические держатели, и вместо них установите прилагаемые держатели (см. изображение). Используйте имеющиеся монтажные материалы. Сделайте вырез в бампере согласно изображению и снимите с усилителя средний держатель бампера (он больше не потребуется).
3. Сзади вставьте балку фаркопа в отверстия в панели задка. Закрепите 4 болтами M12x35 с использованием увеличенных шайб. Выровняйте фаркоп и затяните в соответствии с предписанными моментами затяжки.
4. Верните на место все части, демонтированные согласно пункту 1. Diesel: верните на место бачок Add Blue.

IT - Istruzioni di montaggio

1. Smontare i fanali posteriori, il paraurti con il suo rinforzo e i ripari plastici del telaio.
   Versione Diesel: allentare il serbatoio per AdBlue e farlo scendere, in modo che si allentino punti di fissaggio per il dispositivo di traino.
2. Smontare i sostegni metallici dal rinforzo plastico e invece di essi installare i sostegni consegnati, vedi figura. Usare il materiale di montaggio attuale. Fare un intaglio nel paraurti, vedi figura, e smontare il sostegno centrale del paraurti dal rinforzo (non sarà più necessario).
3. Dal dietro inserire il supporto del dispositivo di traino nei fori nel lato posteriore. Fissare con 4 viti M 12x35 tramite le rondelle di grande dimensione. Allineare il dispositivo di traino e serrare con le coppie di serraggio prescritte.
4. Rimontare tutti i componenti smontati nel punto 1. Diesel: rimontare il serbatoio per AdBlue.

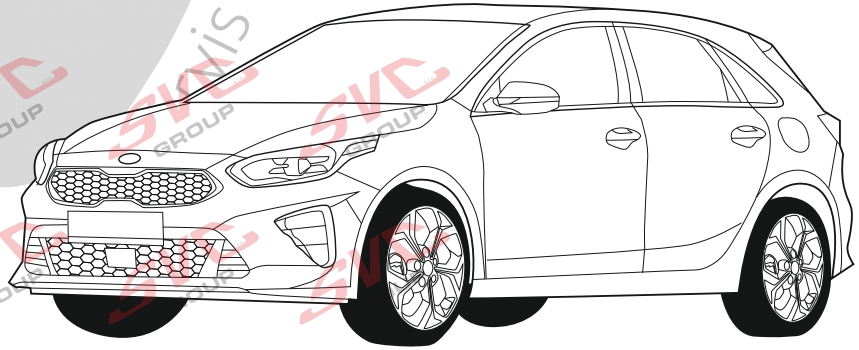

Tažné zařízení - podpora pro montáž VTZ 001/2/3-471

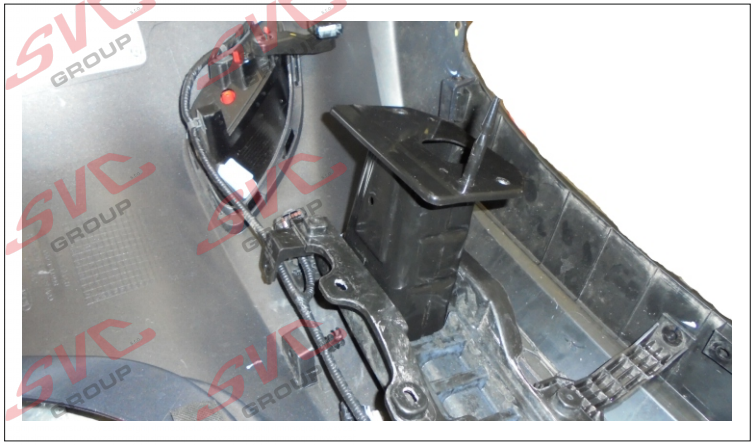

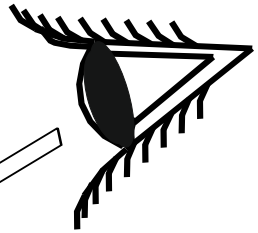

Tažné zařízení - podpora pro montáž VTZ 001/2/3-471

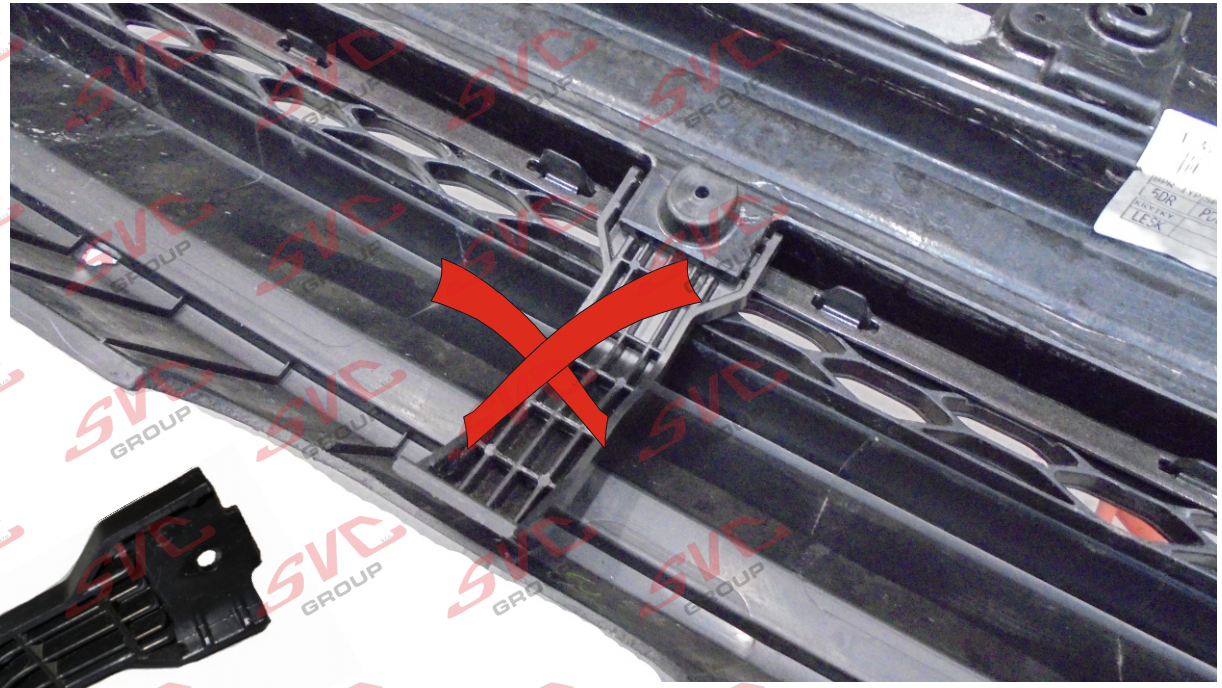

KIA CEED 07/2018-

1:1

Provedení výřezy v nárazníku barva rozděluje výřez pro daný typ tažného zařízení :

Vertikální bajonet VTZ 003-471

Šroubové provedení VTZ 001-471 a bajonet 002-471

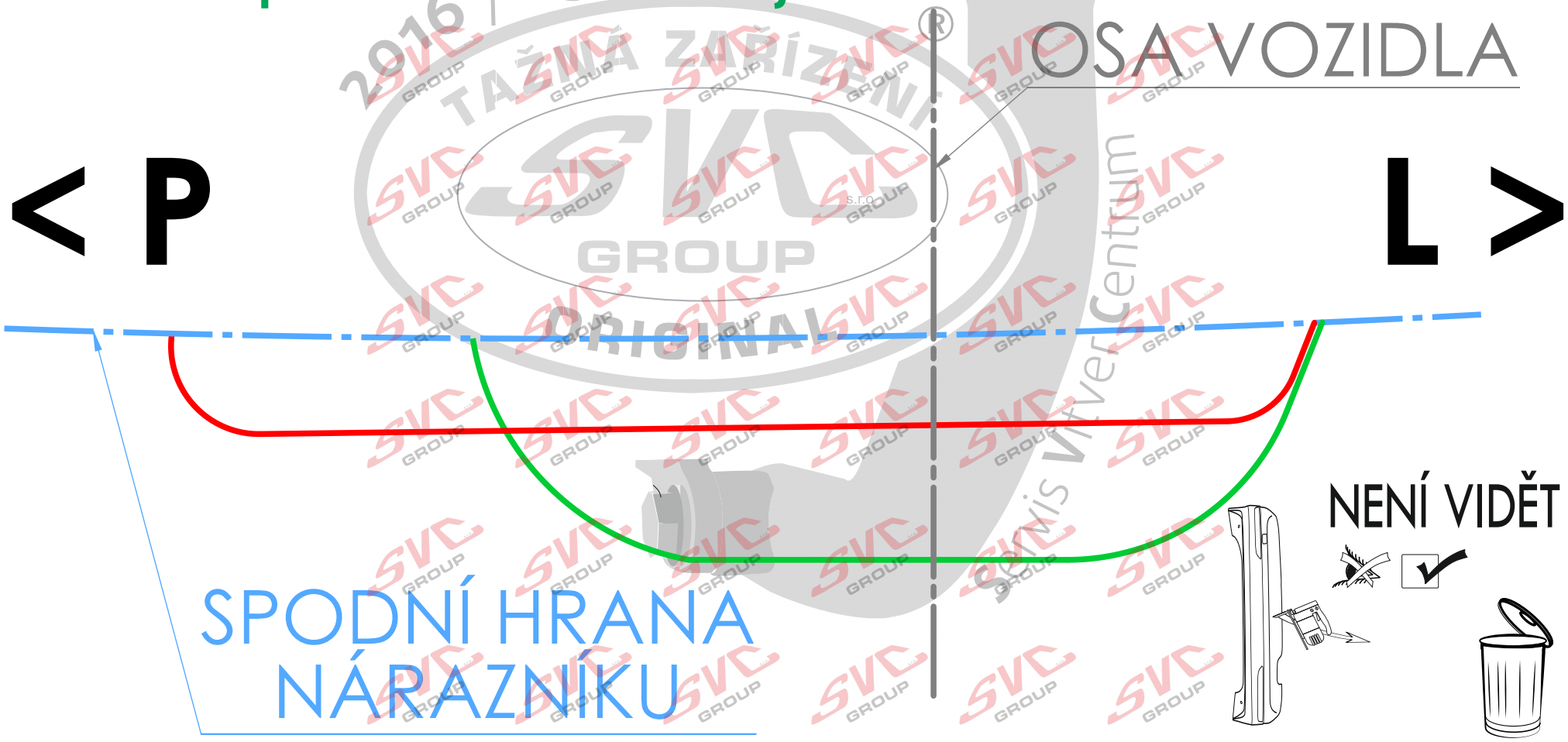

www.svcgroup.cz

Typový List k výrobku nový vzor od 2016

Podle Směrnice /Pursuant to Directive EHK 55-R / 94/20/ES a MDČR

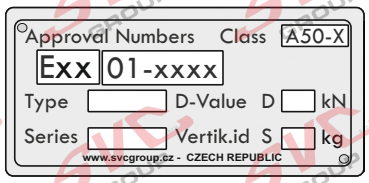

00-0207

Výrobní štítek se vyrábí ve dvou variantách

Manifakturing label is made and is fastened in two version

1) Samolepící hliníková folie

CZ - Je vyráběna ze speciální folie opatřená tiskem, Do jednotlivých kolonek jsou doplněné údaje, dle parametrů tažného zařízení a sériového čísla pro potřeby výrobce. Výrobní štítek je na výrobek nalepen a umístněný dle výkresové dokumentace k výrobku.

GB- elf-adhesive aluminium foil - is made of special foil with printing. Data are put into columns according to tow bar parameters and a manufacture serial number for manufacturer neds. Manufacturing label is stuck on product and placed according to drawimg documentation of the product.

2) Hliníkový plech - Sheet aluminium.

CZ - Výrobní štítek je na výrobek upevněn pomocí dvou nýtů o průměru 2 mm a umístněný dle výkresové dokumentace k výrobku.

GB - Manufacturing label is fastened by using two rivets 2mm and placed according to drawing documentation of the product.

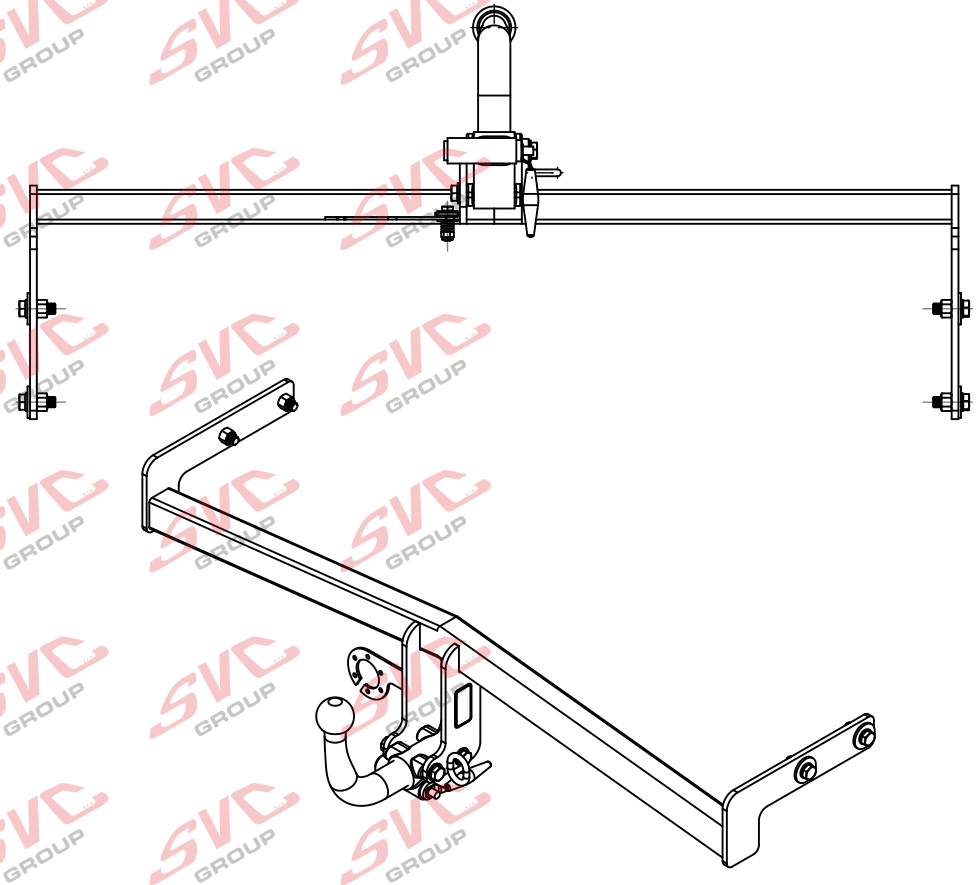

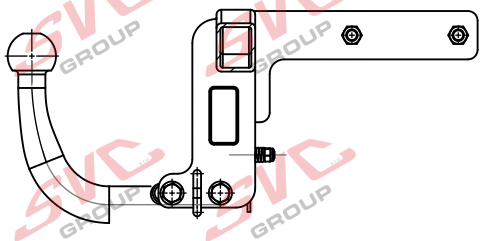

Tažné zařízení na Šrouby VTZ 001-471

Tažné zařízení na Šrouby VTZ 001-471

Výřez nárazníku ve vodorovné části
Výřez není běžně na voze vidět

Tažné zařízení na Bajonet VTZ 002-471

Tažné zařízení na Bajonet VTZ 002-471

Tažné zařízení na Bajonet VTZ 002-471

Tažné zařízení na Bajonet VTZ 002-471

Tažné zařízení na Vertikální Bajonet VTZ 003-471

Tažné zařízení na Vertikální bajonet VTZ 003-471

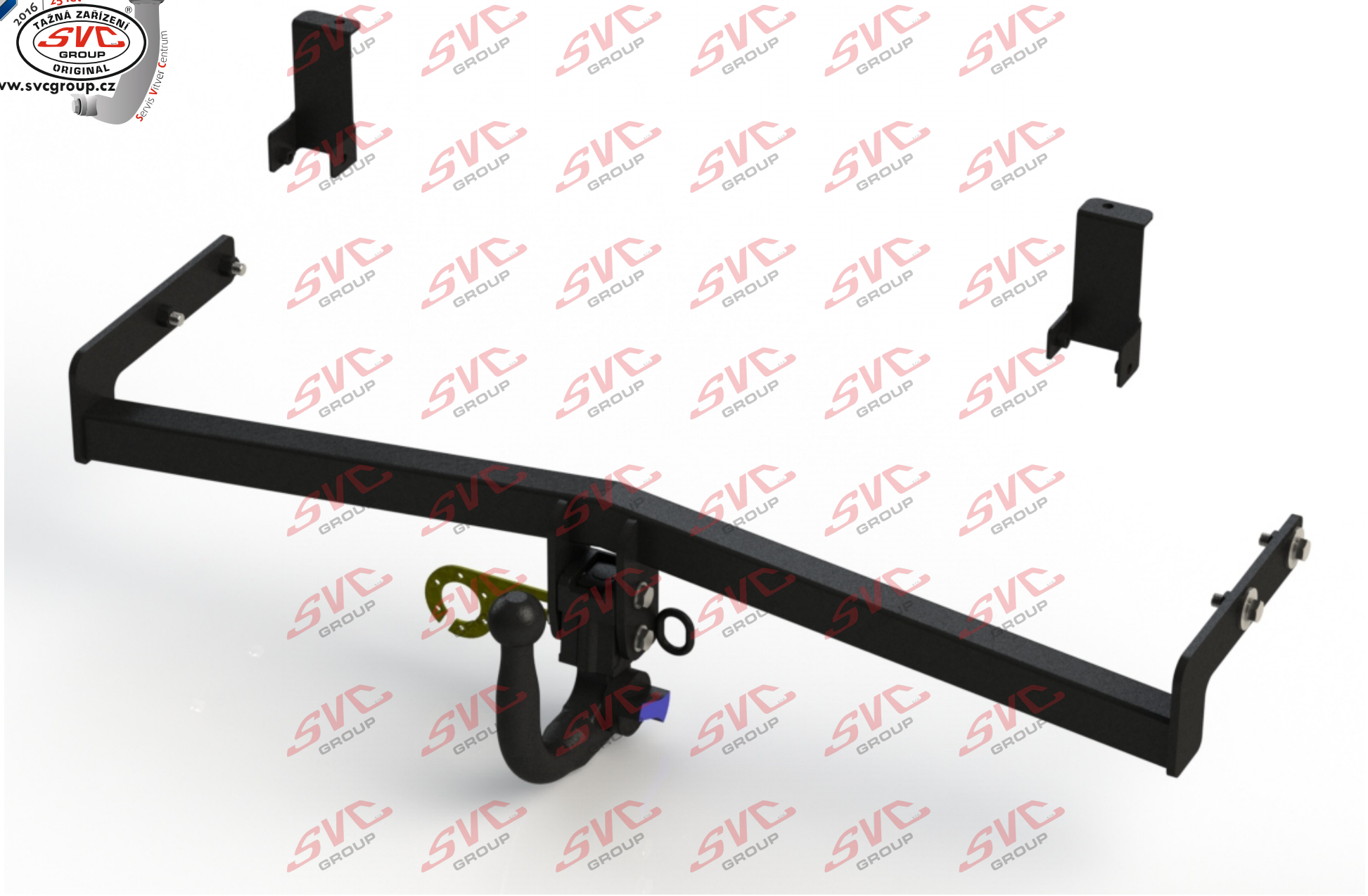

Tažné zařízení na Vertikální bajonet VTZ 003-471

Výřez nárazníku ve vodorovné části
Výřez není běžně na voze vidět

Tažné zařízení na Vertikální Bajonet VTZ 003-471

INFORMAČNÍ LIST K PRODUKTU

2016 | 25 let
TAŽNÁ ZAŘÍZENÍ SVC GROUP ORIGINAL
www.svcgroup.cz
Servis Vitver Centrum

Service Vitver Centrum

SVC GROUP s.r.o. Vysokov 179 547 01 Náchod ČR www.svcgroup.cz +420 603 360 607 +420 491421021

SVC GROUP©-4012

SVC GROUP s.r.o.

Vysokov 179
547 01 Náchod
Česká republika

+420 603 360 607 +420 491421021 svc@svcgroup.cz

CZ- Tažné zařízení
SK - Tažná zariadenie

www.svcgroup.cz

- Montážní návod - Montážny návod - Installation insrtuktion - Montageanleitung - Istruzioni di montaggio - Instrukcja montażu - Manual de montaje - Monteringsvejledning - Paigaldusjuhe nd - Asennusohje - Notice de montage - Sz. szerelési útmuutató - Montagehandleiding - Monteringsanvisning - Insructioni de montaj - Monteringsanvisningar - Инструкция по монтажу - Упътване за монтаж

HYUNDAY i30 kombi

VTZ 001-xxx
VTZ
VTZ

2,5 h

xx/xx

140 kg | 2 000 kg | D= 88,99 kN

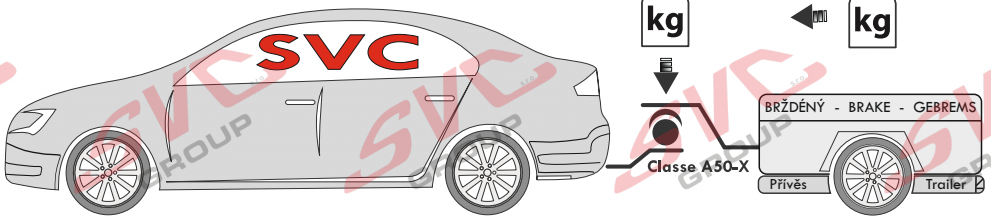

VČ.= + AWD/4WD | FWD | RWD
+ SWB .....cm | MWB .....cm | LWB .....cm

VT- xxA / 6...

Dlouhé SKL ✓ | Pod šroub

Homologace - registrační certifikát

E27-55R-01 x.01

EHC R-55
ES 94/20

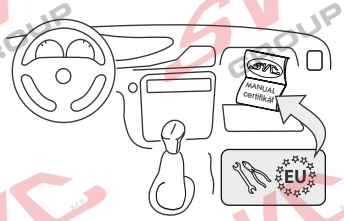

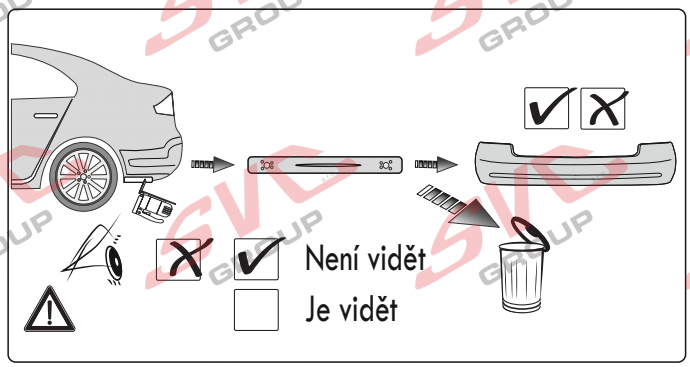

Vysokov 179
547 01 Náchod
Česká republika

+420 603 360 607 +420 491421021 svc@svcgroup.cz

CZ- Tažné zařízení
SK - Tažná zariadenie

www.svcgroup.cz

- Montážní návod - Montážny návod - Installation insrtuktion - Montageanleitung - Istruzioni di montaggio - Instrukcja montażu - Manual de montaje - Monteringsvejledning - Paigaldusjuhe nd - Asennusohje - Notice de montage - Sz. szerelési útmuutató - Montagehandleiding - Monteringsanvisning - Insructioni de montaj - Monteringsanvisningar - Инструкция по монтажу - Упътване за монтаж

Výrobce

Podklady a svařovací sestavu Vertikální Bajonet
Background for welding assembly. Vertical bayonet
SVMAT-3 Type: 6004

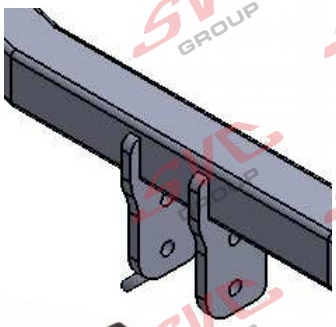

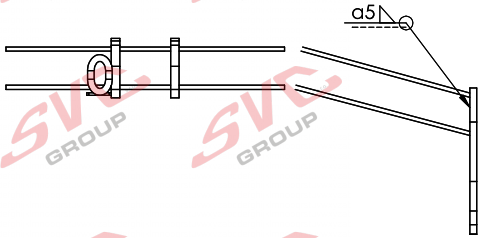

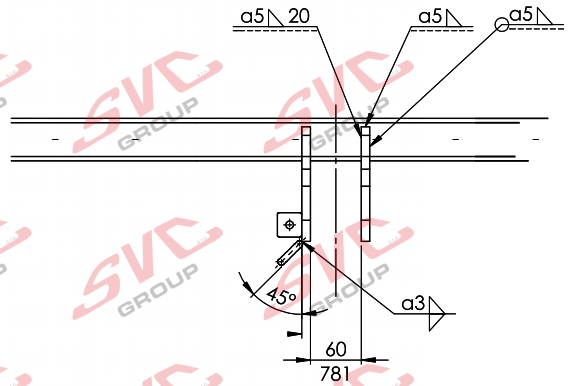

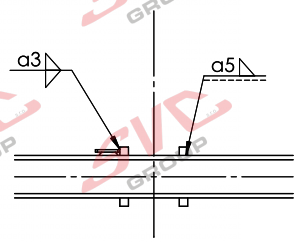

Tažné zařízení na Vertikální Bajonet VTZ 003-

SVC GROUP s.r.o.

Vysokov 179
547 01 Náchod
Česká republika

+420 603 360 607 +420 491421021 svc@svcgroup.cz

CZ- Tažné zařízení
SK - Tažná zariadenie

www.svcgroup.cz

- Montážní návod - Montažny návod - Installation insrtuktion - Montageanleitung - Istruzioni di montaggio - Instrukcja montażu - Manual de montaje - Monteringsvejledning - Paigaldusjuhe nd - Asennusohje - Notice de montage - Sz. szerelési útmuutató - Montagehandleiding - Monteringsanvisning - Insructioni de montaj - Monteringsanvisningar - Инструкция по монтажу - Упътване за монтаж

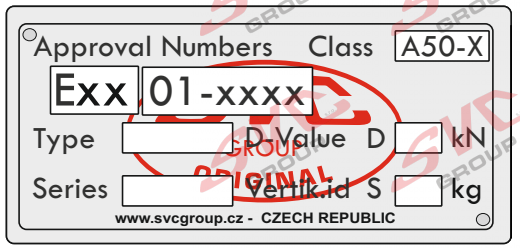

Nevíte si rady? Potřebujete poradit?

Náš zakaznický servis je vám k dispozici

+420 491 421 021

svc@svcgroup.cz

TAŽNÁ ZAŘÍZENÍ ®
SVC s.r.o.
GROUP
ORIGINAL

Opravdový specialista a Certifikovaný výrobce tažných zařízení s největším sortimentem v ČR. Rodinná firma s více jak 30letou ověřenou tradicí výroby, prodeje a montáže.

www.svcgroup.cz