Montážní návod

(Montážny návod, Fitting instruction, Montageanleitumg, Instruzioni di montaggio, Monteringshandledning, Asennusohje, Instruction de montage, Montegehandleiding, Инструкция по установке)

Tažné zařízení

Ford Focus Sedan 06/2019->

Ťažné zariadenie
Towbars
Trekhaak
Anhängerkupplung de
Dispositif d'attelage
Equipo de remolque
Sprzęt holowniczy
Hinauslaitteet
Буксирное оборудование

výrobce / dodavatel

SVC Group s.r.o.

Odkaz na produkt:
https://www.svcgroup.cz/tazne-zarizeni-srouby-pevny-skoda-rapid-monte-carlo-10-2012-2018-p7283-v960

www.svcgroup.cz

CZ - Tažné zařízení / **SK** - Ťažné zariadenie / **GB** - Towbars / **PL** - Haki holownicze
DE - Anhängevorrichtungen / **FR** - Attelages / **SPA** - Ganchos / **HUN** – Vonohorgok
RUS/FIN/LIT - Фаркопы / **RO** - Cârlig de remorcare

2016 | 25 let
TAŽNÁ ZAŘÍZENÍ SVC GROUP ORIGINAL
Servis Výtvor Centrum

www.svcgroup.cz

Průmyslová zona 179
547 01 Náchod
Česká Republika

TYP VTZ 001-477 VTZ 002-477 VTZ 003-477

Ford Focus Combi - MK IV

11/2018->

AWD/4WD x x

FWD x –

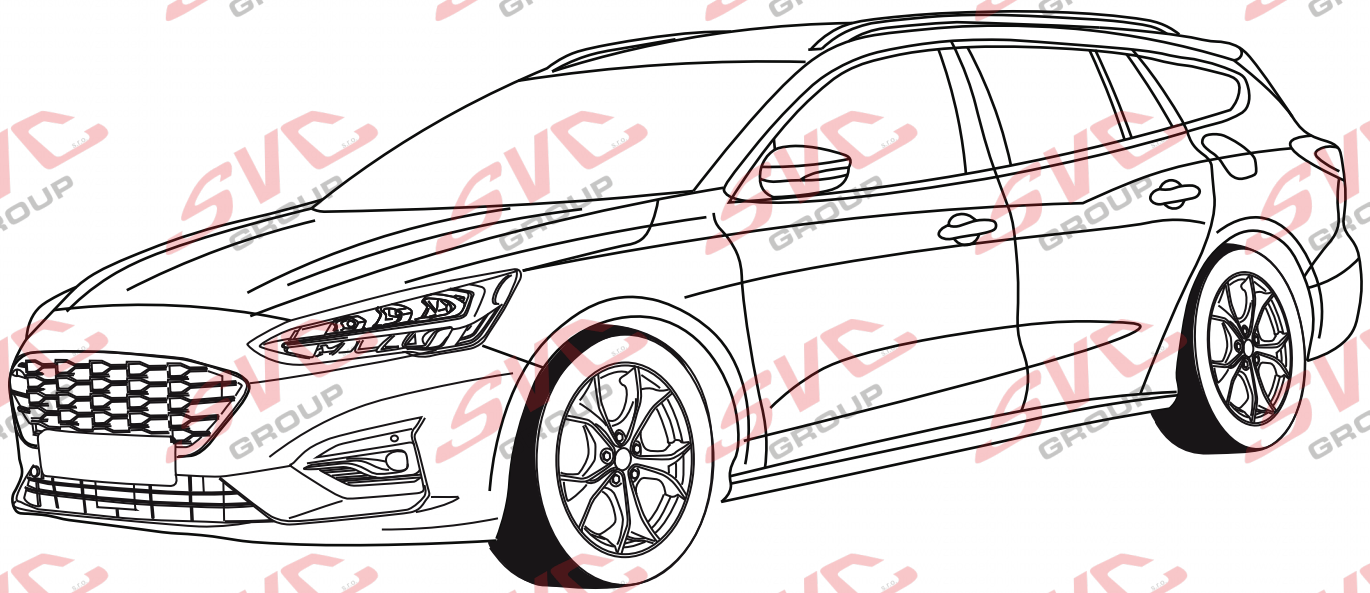

QR kódem si stáhnete si rozšířeny montážní návod

CZ	Pro podrobné montážní instrukce a podmínky výrobku si naskenujte QR kód
SK	Pre podrobné montážne pokyny a podmienky produktu si môžete skenovať QR kód
GB	For detailed installation instructions and product conditions, scan the QR code
DE	Scannen Sie den QR-Code, um detaillierte Installationsanweisungen und Produktbedingungen zu erhalten
FR	Pour des instructions d'installation détaillées et les conditions du produit, scannez le code QR
ITA	Per istruzioni di installazione dettagliate e condizioni del prodotto, eseguire la scansione del codice QR
PL	Aby uzyskać szczegółowe instrukcje dotyczące instalacji i warunki produktu, zeskanuj kod QR
SP	Para obtener instrucciones detalladas de instalación y condiciones del producto, escanee el código QR
NL	Voor gedetailleerde installatie-instructies en productvoorwaarden, scan de QR-code
FIN	Tarkemmat asennusohjeet ja tuotteen ehdot on tarkistettava QR-koodilla
HU	A részletes telepítési utasítások és a termék feltételei között olvassa el a QR kódot
SLO	Za podrobna navodila za namestitev in pogoje izdelka skenirajte kodo QR
RU	Подробные инструкции по установке и условиям продукта отсканируйте QR-код.

SVC GROUP ©-42819

e-mail: scv@scvgroup.cz Tel.:+420 491421021 +420 491421022 mob.: +420 603360607

Ford Focus Combi IV

11/2018->

VTZ 04/6000

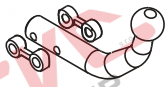

VTZ 001-477
A-13-2019

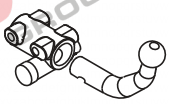

VTZ 002-477
A-13-2019

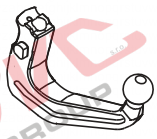

VTZ 003-477
AV-13-2019

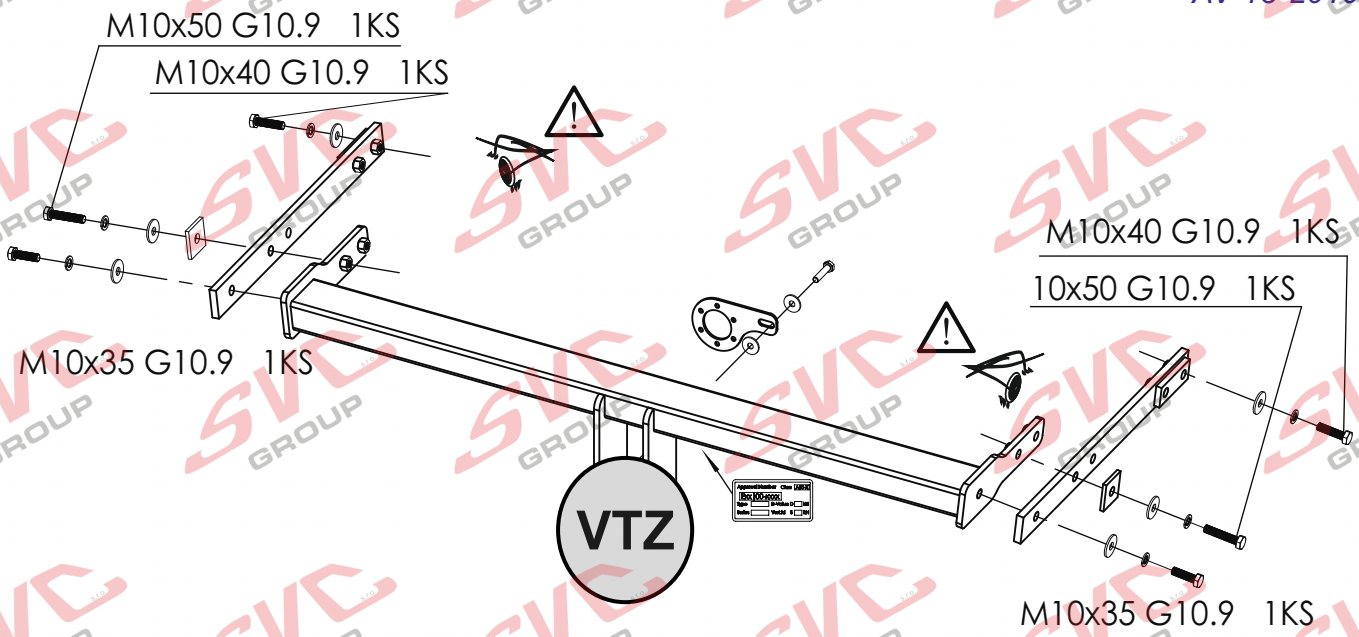

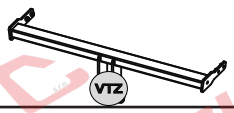	A	x1
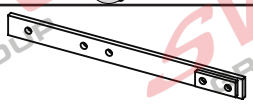	B	x2
	C	x2
Krátké	D	x1

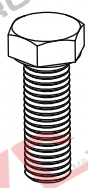	M10x50 G10.9	2ks
	M10x40 G10.9	2ks
	M10x35 G10.9	2ks
	Ø10	6ks
	Ø10	6ks

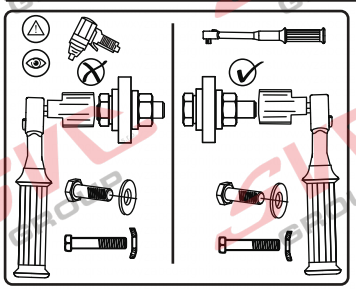

	2150/100	D10,29	E27-55R-01-0436

SVC GROUP ©- 05/19

SVC GROUP s.r.o.
Průmyslová zóna - 179
547 01 Náchod-ČR
www.svcgroup.cz
e-mail: svc@svcgroup.cz
Tel.:+420 491421021
+420 491421022
mob.: +420 603360607

Ford Focus Combi IV

11/2018->

VTZ 001-477/478	17,2	kg
VTZ 002-477/478	17,8	kg
VTZ 003-477/478	19,4	kg

1,5->2 h

11/2018->

100	2 150	D=	10,26
kg	kg		kN

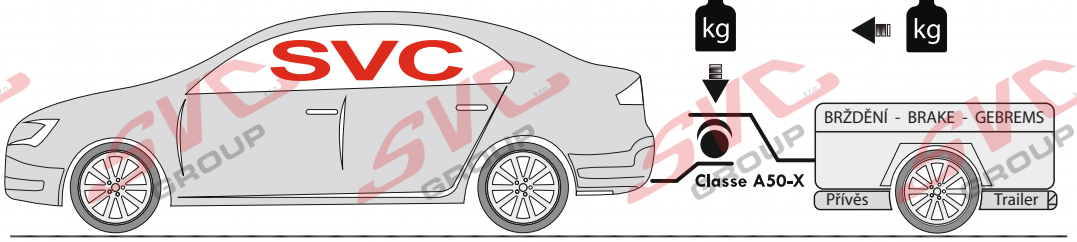

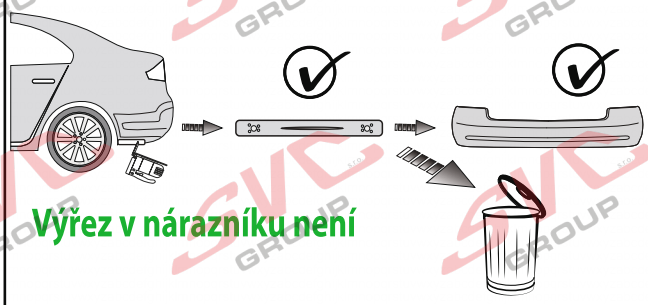

Výřez v nárazníku není

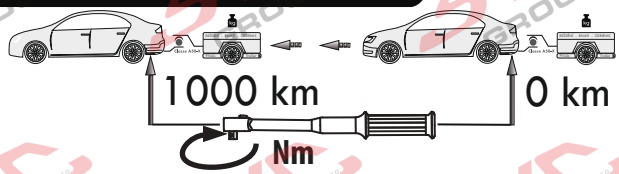

Nm

Pevnost	8,8	10,9	12,9
M6	9,7	14,3	16,1
M8	24,5	35,9	42,0
M10	48,4	71,0	83,0
M12	84,0	123,0	144,0
M14	133,0	196,0	229,0
M16	137,0	307,0	359,0

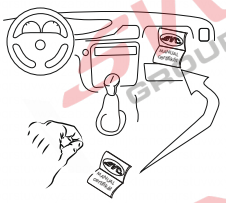

Homologace - registrační certifikát

E27-55R-01-0436

EHC R-55
EHK 55-R

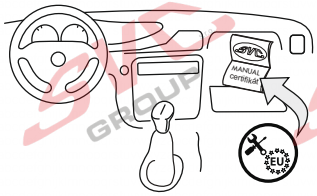

- CZ Informace k provozu / homologaci
- SK Informácie na prevádzku / homologáciu
- EN Operating / homologation information
- DE Betriebs- / Zulassungsinformationen
- HU Üzemeltetési / homologációs információk
- FR Informations d'exploitation / homologation
- IT Informazioni sull'operazione / omologazione
- NL Monteringsanvisningar
- ES Instrucciones de montaje
- FIN Montage-instructie
- SV Asennusohjeet
- NOR Drifts- / homologasjonsinformasjon
- PL Informacje dotyczące pracy / homologacji
- RU Информация о работе / омологации

SVC GROUP ©- 05/19

SVC GROUP s.r.o.
Průmyslová zóna - 179
547 01 Náchod-ČR
www.svcgroup.cz
e-mail: svc@svcgroup.cz
Tel.:+420 491421021
+420 491421022
mob.: +420 603360607

Ford Focus Combi IV

11/2018->

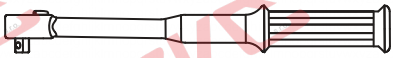

Nm

VTZ 001/2/3 - 477

- CZ Potřebné nástroje
- SK Potrebný nátroje
- EN Tools Required
- DE Benötigte Werkzeuge
- HU Szükséges szerzámok
- FR Outils requis
- IT Strumenti necessari
- NL Benodigd gereedschap
- ES Herramientas requeridas
- FIN Tarvittavart työkalut
- SV Nödvändiga verktyg
- NOR Nødvendige verktøy
- PL Potrzebne narzędzia
- RU Необходимые инструменты

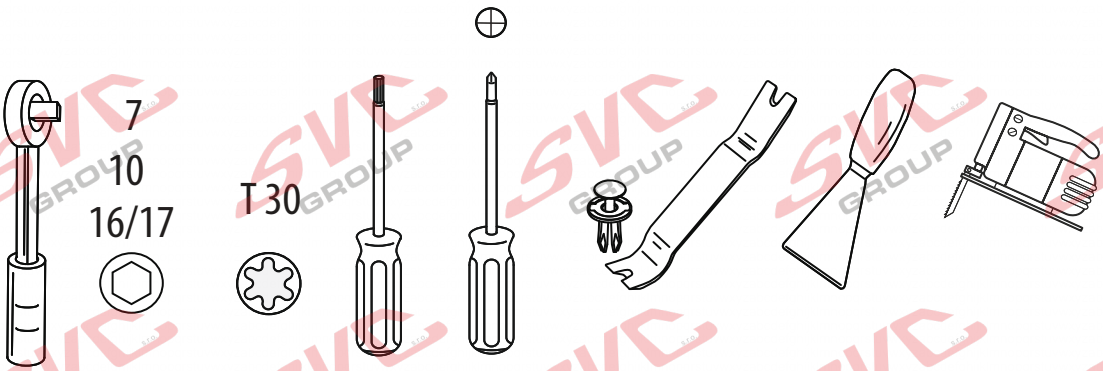

CZ Špatně	CZ Správně	CZ Pozor	CZ Prohlédnout
SK Zle	SK Spávně	SK Pozor	SK Prezrieť
EN Incorrect	EN Correct	EN Attention	EN Inspect
DE Falsch	DE Richtig	DE Achtung	DE Überprüfen
HU Helytelen	HU Helyes	HU Figyelem	HU Vizsgálja meg
FR Incorrect	FR Correct	FR Attention	FR Examiner
IT Sbagliato	IT Giusto	IT Attenzione	IT Esaminare
NL Fout	NL Goed	NL Let op	NL Controleren
ES Incorrecto	ES Correcto	ES Atención	ES Revise
FIN Väärä	FIN Oikea	FIN Huomio	FIN Tutki
SV Fel	SV Rätt	SV Vaming	SV Kontrollera
NOR Feil	NOR Riktig	NOR Pass pà	NOR Undersøk
PL Nieprawidłowo	PL Prawidłowo	PL Uwaga	PL Należy sprawdzić
RU Неправилъно	RU Правилъно	RU Внимание	RU Проверъте

CZ Ručně	CZ Chránit proti korozi	CZ Na obouch stranách	CZ Elektrické připojení
SK Ručne	SK Chrániť proti korózii	SK Na oboch stranách	SK Elektrické pripojenie
EN Manually	EN Protect it against corrosion	EN In both sides	EN Electrical connection
DE Mit manueller Kraft	DE Gegen Korrosion schützen	DE Auf beiden Seiten	DE Elektroanschluss
HU À la main	HU Védje korrózió ellen	HU Mindkét oldalon	HU Elektromos csatlakozás
FR Con forza manuale	FR Protéger contre la corrosion	FR Tous les deux côtés	FR Connexion électrque
IT Mer de hand	IT Proteggere dalla corrosione	IT Su entrambi i lati	IT Collegamento elettrico
NL A mano	NL Beschermen gegen corrosie	NL Aan beide kanten	NL Elektrische aansluiting
ES Kädenvoimalla	ES Proteger contra la corrosión	ES En ambos lados	ES Conexión eléctrica
FIN Manuellt	FIN Suoja ruostumisesta	FIN Molempi sivu	FIN Sähköliitäntä
SV Bruk bare hàndkraft	SV Skydda mot korrosion	SV På båda sidorna	SV Elektrisk anslutning
NOR Kézi erövel	NOR Beskytt mot korrosjon	NOR På begge sider	NOR Elektrisk kontakt
PL Ręcznie	PL Chronić przed korozją	PL Z obu stron	PL Podłączenie do prądu
RU Вручную	RU Защищатъ от коррозии	RU Ha обеих сторонах	RU Електрическое соединение

SVC GROUP ©- 05/19

SVC GROUP s.r.o.
Průmyslová zóna - 179
547 01 Náchod-ČR
www.svcgroup.cz
e-mail: svc@svcgroup.cz
Tel.:+420 491421021
+420 491421022
mob.: +420 603360607

Homologace - registrační certifikát
Exx -55R-01 x.01
EHC R-55
EHK 55-R

Ford Focus Combi IV

11/2018-> E-1

Montážní instrukce - Montažny inštrukcia - Installation insrtuktion - Montageanleitung - Istruzioni di montaggio - Instrukcja montażu - Manual de montaje Monteringsvejledning - Paigaldusjuhe nd - Asennusohje - Notice de montage - Sz. szerelési útmuutató - Montagehandleiding - Monteringsanvisning - Insructioni de montaj -Teringsanvisningar - Инструкции по монтажу

CZ Volny prostor dle přílohy VII, směrnicеč. EC 55-R EU musí být dodržen.

SK Volny priestor podľa prílohy VII, směrnicеč. EC 55-R EÚ musí byť dodržaný.

EN The clerarance specied in appendix VII, diagram 25 ofguideline EC r-55 EU must be guaranteed.

DE Der Freiraum nach Anhang VII, Abbildung 25 der Richtlinie EC R-55 EU ist zu gewährleisten.

HU Az EC 55-R EU irányelv VII. mellékletében, a 25. ábrán a vonógömb elhelyezése számára elírt szabad tér-adatokat bizitosítani ke

FR La zone de dégagement doitément àannexe VII, illustration 25 de la directive EC 55-R EU.

IT Deve essere garantito lo spazio libero secondo lallegato VII, gura 25 della direttiva EC 55-R EU.

NL De tussenruimte conform supplement VII, afbeelding 25 van de richtlijn EC 55-R moet in acht worden genomen.

ES Debe garantizarse el espacio libre, conforme al anexo VII, gura 25 de la directiva comunitaria EC 55-R EU.

FIN Vapaa tila on taattava direktiivin EC 55-R EU liitteen VII, kuvan 25 mukaisesti.

SV Spelrummet enligt bilaga VII, Figur 25 i riktlinje EC 55-R EU skall garanteras.

NOR Friromment etter tillegg VII, gur 25 i direktiv EC 55-R EU skal overholdes.

PL Należy zapewnić szczelność zgodnie z rysunkiem nr 25 dyrektywy EC 55-R zawartej w załączniku nr VII.

RU Шарика в приложении VII. Директивы EC 55-R eu.

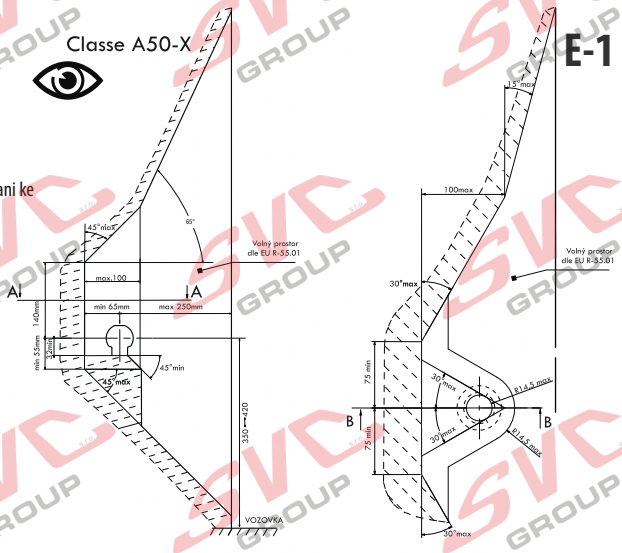

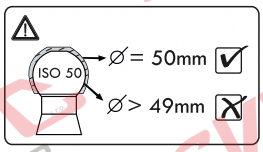

CZ Při celkové přípustné hmotnosti vozidla SK Pri celkovej prípustnej hmotnosti vozidla EN At laden weight ofthe vehicle

DE Bei zulässigem Gesamtgewicht des Fahrzeuges HU Rakománnyal terhelt jármsúly eseltén FR Pour poids total en charge autorisé du véhicule

IT Per un peso complessivo ammesso del veicolo NL Bij toelaatbaar totaal gewicht van het voertuig ES Con peso total autorizado del vehiculo FIN Ajoneuvon suurimmalla sallitulla kokonaispainola

SV Vid fordonets tillltna totlvikt NOR Ved kjøretøyets tillatte totalvekt PL W przypadku najwikszej dozwolonej masy cakowitej RU В случае нагруженного автомобиля

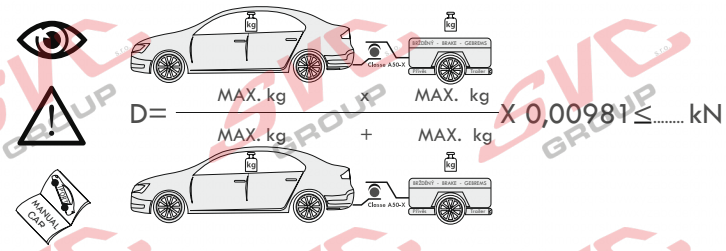

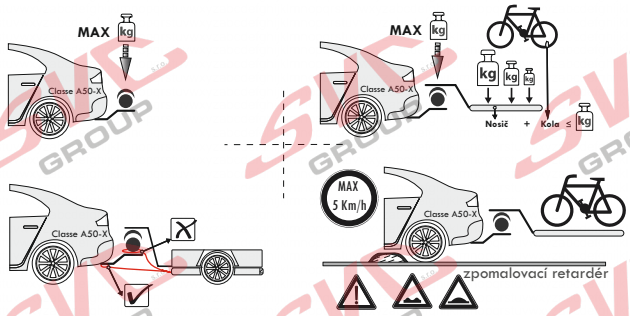

CZ Pokud jsou v technickém průkazu vozidla uvedené nižší hodnoty než zveřejněné k dokumentaci výrobku . Jsou tyto hodnoty výrobce vozu směrodatné pro zapsání do technického průkazu vozidla.

SK Pokiaľ sú v technickom preukaze vozidla uvedenej nižšie hodnoty než zverejnené k dokumentácii výrobku. Sú tieto hodnoty výrobcu vozidla smerodajné pre zapísanie do technického preukazu vozidla.

EN If the vehicle's certicate of roadworthiness indicates lower values than those published in the product documentation. These values by the vehicle manufacturer are decisive for the entering into the vehicle's certificate of roadworthiness.

DE Falls im KFZ-Brief des Fahrzeugs niedrigere, als in der Dokumentation des Produkts veröentlichte Werte angeführt sind, sind diese Werte des Fahrzeugherstellers für den Eintrag in den KFZ-Brief des Fahrzeugs maßgebend.

HU Amennyiben a forgalmi engedélybe jegyzett adatok a gépjármű dokumentációban feltüntetetett adatoktól alacsonyabb értékűek lennének, úgy a gépjármű gyártója által megadott és a forgalmi engedélybe pontosan bejegyzendő adatokat kell irányadóként minősíteni.

FR Si, sur la carte grise du véhicule, vous trouvez des valeurs inférieures à celles publiées dans la documentation du produit, les valeurs du fabricant du véhicule sont déterminantes et devront être inscrites sur la carte grise du véhicule.

IT Se nella carta di circolazione del veicolo sono riportati valori inferiori a quelli indicati nella documentazione del prodotto. Questi valori del produttore del veicolo sono decisivi per la registrazione nella carta di circolazione del veicolo.

NL Als in het kentekenbewijs van het voertuig lagere waarden vermeld staan dan gepubliceerd in de productdocumentatie, dan zijn deze waarden van de fabrikant van het voertuig bindend voor inschrijving in het kentekenbewijs van het voertuig.

ES Si en la cha técnica del vehículo se indican valores menores que los publicados en la documentación del producto, estos valores facilitados por el fabricante del vehículo son decisivos para la inscripción en la ficha técnica del vehículo.

FIN Jos ajoneuvon rekisteriotteessa on esitetty alempia arvoja kuin tuotteen dokumentaatiossa esitetyt, ovat nämä ajoneuvon valmistajan antamat arvot ratkaisevia ajoneuvon rekisteriotteeseen merkitsemistä varten.

SV Om det i fordonets registreringsbevis nns angivna lägre värden än de som är angivna i produktens dokumentation, är dessa värden från fordonets tillverkare riktgivande för det som antecknas i fordonets registreringsbevis.

NOR Dersom det i kjøretøyets vognkort er oppgitt lavere verdier enn de som er oentliggjort som produktdokumentasjon, er disse angivelsene fra kjøretøysprodusenten retningsgivende for å noteres ned i kjøretøyets vognkort.

PL Jeżeli w dowodzie rejestracyjnym pojazdu są podane wartości niższe od tych, które znajdują się w dokumentacji wyrobu, to te dane producenta samochodu są miarodajne do wpisania ich do dowodu rejestracyjnego pojazdu.

RU Если в паспорте транспортного средства указаны более низкие значения, чем указанные в документации на изделие, эти значения производителя являются определяющими для записи в паспорт транспортного средства.

SVC GROUP ©- 05/19

SVC GROUP s.r.o.
Průmyslová zóna - 179
547 01 Náchod-ČR
www.svcgroup.cz
e-mail: svc@svcgroup.cz
Tel.:+420 491421021
+420 491421022
mob.: +420 603360607

EHC R-55

T-1

CZ Informace k provozu / homologaci

Výrobek je schválen dle homologací EU 94/20 EHK-55 R pro prodej ve státech EU. Pozorně si nastudujte montážní návod a všechna doporučení, dále dodržujte případná nařízení pro provoz jednotlivých států EU. Všeobecné montážní, homologační, provozní pokyny vztahující se k montáži, registraci a záruce výrobku, naleznete na našem webu **www.svcgroup.cz**

*Pro rychlejší přístup k těmto informacím si naskenujte, přiložený **QR kód.***

Součástí dodávky tažného zařízení je dodán TYPOVÝ LIST. Tento typový list slouží pro zapsání výrobku do technického průkazu vozidla, druhá strana dokumentu obsahuje základní informace a pokyny.

SK Informácie na prevádzku / homologáciu

Výrobok je schválený podľa homologácií EÚ 94/20 EHK-55 R pre predaj v štátoch EÚ. Pozorne si naštudujte montážny návod a všetky odporúčania, ďalej dodržujte prípadné nariadenia pre prevádzku jednotlivých štátov EÚ. Všeobecné montážne, homologačné, prevádzkové pokyny vzťahujúce sa na montáž, registráciu a záruku výrobku, nájdete na našom webe **www.svcgroup.cz.**

*Pre rýchlejší prístup k týmto informáciám si naskenujte priložený **QR kód.***

Súčasťou dodávky ťažného zariadenia je dodaný TYPOVÝ LIST. Tento typový list slúži na zapísanie výrobku do technického preukazu vozidla, druhá strana dokumentu obsahuje základné informácie a pokyny.

EN Operating / homologation information

The product is approved according to EU 94/20 EHK-55 R homologations for the sale in EU countries. Please read the installation instructions and all the recommendations carefully and follow the applicable regulations for the operation in individual EU states. General assembly, homologation, operating instructions related to registration and product warranty are available at our website - **www.svcgroup.cz**

*For a quicker access to this information scan the attached **QR code.***

Each delivery of the tow bar includes TYPE CERTIFICATE. This type certicate is for registering the product in the vehicle's certicate of roadworthiness, the other side of the document brings basic information and instructions.

DE Betriebs / Zulassungsinformationen

Das Produkt ist gemäß der Homologation EU 94/20 EHK-55 R für den Verkauf in den EU-Ländern zugelassen. Lesen Sie sorgfältig die Montageanleitung und alle Empfehlungen durch, halten Sie ferner etwaige Betriebsverordnungen einzelner EU-Länder ein. Etwaige Montage-, Zulassungs- und Betriebsanweisungen hinsichtlich der Montage, Anmeldung und Garantie des Produkts nden Sie auf unserer Website **www.svcgroup.cz**

*Für schnelleren Zugri auf diese Informationen scannen Sie den anliegenden **QR-Code ein.***

Lieferungsbestandteil der Zugeinrichtung ist das mitgelieferte TYPENBLATT. Dieses Typenblatt dient zum Eintragen des Produkts in den Fahrzeugbrief des Fahrzeugs, die andere Seite des Dokuments enthält Basisinformationen und Anweisungen.

HU Üzemeltetési / homologációs információk

A jelen termék az Európai Parlament és Tanács 94/20/EK és az Európai Gazdasági Bizottság 55 R számú rendelet szerinti homológia besorolások alapján lett az EU közösségi országokban történő értékesítések számára engedélyezve. Figyelmesen olvassa el a beszerelési útmutatót és valamennyi javaslatot, illetve az egyes EU közösségi országok hatályos vonatkozó közlekedésrendészeti előírásait. A beszerelésre, homológia besorolásra, regisztrálásra és a garancianyújtásra vonatkozó általános szerelési és üzemeltetési utasítások a társaságunk honlapján **www.svcgroup.cz** tekinthetők meg.

*A gyorsabb hozzáférés érdekében szkennelje be a mellékelt **QR kódot.***

A vonószerkezet szállítmány részét képezi a TÍPUSLAP is. A csatolt típuslap az adott termék a gépjármű forgalmi engedélyébe való bejegyzéséhez van rendeltetve, és a hátlapján pedig az alapinformációk és utasítások vannak feltüntetetve.

FR Informations d'exploitation / homologation

En vertu de l'homologation UE 94/20 ECC-55 R, ce produit a été homologué pour pouvoir être vendu dans les états de l'Union européenne. Nous vous recommandons de lire attentivement la notice de montage et toutes les autres recommandations. Il convient également de respecter les éventuels règlements relatifs à l'utilisation qui sont en vigueur dans les diérents états de l'Union européenne. Les consignes générales de montage, les consignes relatives à l'homologation, les consignes d'emploi se rapportant au montage, à l'enregistrement et à la garantie qui couvre le produit sont disponibles sur notre site Internet **www.svcgroup.cz.**

*Pour pouvoir accéder plus rapidement à ces informations, nous vous recommandons de scanner le **code QR ci-joint.***

Le dispositif d'attelage est fourni accompagné d'une FICHE PRODUIT qui vous servira lors de l'enregistrement du produit dans la carte grise du véhicule. Au verso de ce document, vous trouverez des informations et des consignes importantes.

IT Informazioni sull'operazione / omologazione

Il prodotto è approvato secondo le omologazioni dell'UE 94/20 EHK-55 R per essere commercializzato nei paesi dell'UE. Leggere attentamente le istruzioni di montaggio e tutte le raccomandazioni. Rispettare anche eventuali prescrizioni per l'uso dei singoli paesi dell'UE. Tutte le istruzioni di montaggio, omologazione e esercizio relative al montaggio, registrazione e garanzia del prodotto sono da trovare nel nostro sito **www.svcgroup.cz**

*Per un accesso migliore a queste informazioni scannare il codice **QR allegato.***

Una parte della fornitura del dispositivo di traino è la SCHEDA TIPO. Questa scheda tipo serve a registrare il prodotto nella carta di circolazione del veicolo; alla seconda pagina del documento sono riportate informazioni base e istruzioni.

SVC GROUP ©- 05/19

SVC GROUP s.r.o.
Průmyslová zóna - 179
547 01 Náchod-ČR
www.svcgroup.cz
e-mail: svc@svcgroup.cz
Tel.:+420 491421021
+420 491421022
mob.: +420 603360607

NL Monteringsanvisningar

Het product is goedgekeurd volgens de Europese norm 94/20/EG en UNECE 55R voor verkoop binnen de EU. Gelieve nauwkeurig de montagehandleiding en anbevelingen door te nemen en eventuele verordeningen voor het gebruik van afzonderlijke EU-landen in acht te nemen. De algemene montage-, goedkeurings- en gebruiksinstructies met betrekking tot de montage, registratie en garantie van het product vindt u op onze website **www.svcgroup.cz**
*Scan voor een snellere toegang tot deze informatie de **QR-code.***
Bij de trekhaak wordt een datablad meegeleverd. Dit datablad dient voor de inschrijving van het product in het kentekenbewijs van de auto; de tweede pagina van het document bevat basisinformatie en instructies.

ES Instrucciones de montaje

El producto fue aprobado según las homologaciones de la directiva 94/20/CE del Parlamento Europeo y del Consejo -Reglamento 55, relativo a la venta en los países de la UE. Lea con atención el manual de montaje y todas las recomendaciones, respete también instrucciones del Código de Tráco de los diferentes países de la UE, si procede. Las instrucciones generales de montaje, homologación y funcionamiento que se reeren al montaje, registro y garantía del producto se encuentran en nuestro web **www.svcgroup.cz**
*Para acceder más rápidamente a las informaciones escanee y aplique **el código QR**.*
El suministro del equipo de tiro incluye la FICHA DE TIPO. Esta cha de tipo sirve para la inscripción del producto en el documento de la Inspección Técnica de Vehículos, la segunda página del documente contiene informaciones e instrucciones básicas.

FIN Montage-instructie

Tuotteella on EU 94/20 EHK-55 R mukainen tyyppihyväksyntä EU-maissa myyntiä varten. Tutustu huolellisesti asennusohjeeseen ja kaikkiin suosituksiin, noudata myös eri EU-maiden mahdollisia maakohtaisia käyttöä koskevia asetuksia. Tuotteen asennusta, rekisteröintiä ja takuuta koskevat yleiset asennus-, hyväksyntä- ja käyttöohjeet löydät web-sivuiltamme **www.svcgroup.cz**
*Nopeampaa näihin tietoihin pääsyä varten skannaa oheinen **QR-koodi.***
Vetolaitteen mukana toimitetaan TYYPPIHYVÄKSYNTÄTODISTUS. Tuote voidaan merkitä ajoneuvon rekisteriotteeseen tämän tyyppihyväksyntätodistuksen mukaisesti, dokumentin toisella sivulla on perustietoja ja ohjeita.

SV Asennusohjeet

Produkten är godkänd enligt homologiseringen EU 94/20 EHK-55 R för försäljning inom staterna i EU, Läs noggrant igenom monteringsanvisningarna och alla rekommendationer, följ även enskilda EU-staters eventuella bestämmelser för drift. De allmänna monterings-, homologiserings- och driftsanvisningarna gällande produktens montage, registrering och drift hittar du på vår webbsida **www.svcgroup.cz**
*För snabbare åtkomst till den informationen skanna den medföljande **QR-koden**.*
En del av draganordningens leverans är TYPBLADET. Detta typblad tjänar till för inskrivning av produkten i fordonets registreringsbevis, dokumentets andra sida innehåller grundläggande information och instruktioner.

NOR Drifts- / homologasjonsinformasjon

Produktet er godkjent i hht. EU-homologering 94/20 EHK-55 R for salg i EU-land. Les nøye gjennom monteringsanvisningen og alt av anbefalinger, og overhold dessuten evt. retningslinjer som måtte gjelde i de enkelte EU-landene. Generell veiledning ang. montering, homologering, samt drift som gjelder produktets montering, registrering og garanti, nner du på vårt nettsted **www.svcgroup.cz**
*Skann den vedlagte **QR-koden** for raskere tilgang til denne informasjonen*
TYPEBLAD følger med leveransen av trekkutstyret. Dette typebladet brukes til å registrere produktet i bilens vognkort, mens dokumentets 2. side inneholder grunnlegg ende informasjon og veiledning.

PL Informacje dotyczące pracy / homologacji

Wyrób jest zatwierdzony zgodnie z homologacją WE 94/20 EHK-55 R do sprzedaży w krajach WE. Prosimy uważnie przeczytać instrukcję montażu i wszystkie zalecenia, a następnie przestrzegać ewentualnych rozporządzeń obowiązujących w zakresie użytkowania w poszczególnych krajach WE. Ogólne zalecenia i informacje dotyczące montażu, homologacji, zaleceń eksploatacyjnych, rejestracji i gwarancji na wyrób, znajdują się na naszej stronie internetowej: **www.svcgroup.cz**
*Aby uzyskać szybszy dostęp do tych informacji, prosimy zeskanować załączony **kod QR.***
Częścią dostawy tego urządzenia sprzęgającego jest zawarta w komplecie KARTA PRODUKTU. Ta karta służy do wpisania wyrobu do dowodu rejestracyjnego pojazdu, a druga strona dokumentu zawiera podstawowe informacje i zalecenia.

RU Информация о работе / омологации

На изделие выдан сертификат качества согласно EU 94/20 EHK-55 R для продажи в государствах ЕС. Внимательно изучите инструкцию по монтажу и все рекомендации, а также соблюдайте постановления по эксплуатации отдельных стран ЕС. Общие указания по монтажу, сертификации и эксплуатации, относящиеся к монтажу, регистрации и гарантии на изделие можно найти на нашем сайте **www.svcgroup.cz**
*Для быстрого доступа к этой информации отсканируйте прилагаемый **QR-код.***
В комплект поставки фаркопа входит ТИПОВОЙ ЛИСТ. Этот типовой лист служит для записи изделия в паспорт транспортного средства, вторая сторона документа содержит основную информацию и указания.

SVC GROUP ©- 05/19

SVC GROUP s.r.o.
Průmyslová zóna - 179
547 01 Náchod-ČR
www.svcgroup.cz
e-mail: svc@svcgroup.cz
Tel.:+420 491421021
+420 491421022
mob.: +420 603360607

CZ Montážní návod

1.Uvolněte zadní světla. Odmontujte zadní nárazník a jeho hliníkovou výztuhu (nebude již zapotřebí). Odmontujte spodní plastové krytí podvozku.
2.Do nosníku vsuňte pásové boky tažného zařízení . Blíže k nápravě přichyťte šroubem M10x40(10.9) Nedotahovat! U zadního čela vsuňte mezi karoserii a bok čtvercovou destičku a zajistěte nasunutím šroubu M10x50 (10.9). Nesmí vyčnívat dovnitř!
3.Pozor na pozici otvorů dle obrázku Combi. Poté nasaďte hlavní nosník tažného zařízení a přichyťte šrouby M10x35 (10.9). Poté přichyťte též šrouby M10x50 (10.9).
4.Tažné zařízení vyrovnejte a dotáhněte dle utahovacích momentů. Zhotovte výřez nárazníku Ford Focus Combi.
5.Vraťte zpět všechny díly odmontované v bodě č.1.

EN Installation instructions

1.Release rear lights. Remove rear bumper and its aluminium stiffener (it is no longer needed). Remove lower plastic covering of the chassis.
2.Insert the sides of the tow bar into the beam. Fasten it by M10x40 (10.9) screw in the place closer to the axle. Tighten it only lightly! At the rear face, insert a square plate between the body and the side and secure it with the M10x50 screw (10.9). It must not protrude towards inside!
3.Mind the position of the openings as shown in the picture of Combi. Then, attach the main beam of the tow bar and fasten it with M10x35 screws (10.9). Then, fasten it also with M10x50 screws (10.9).
4.Align all the parts of the tow bar and tighten them to prescribed torques. Make a cut-out in the bumper Ford Focus Combi.
5.Reinstall all the parts removed within the step 1.

SK Montážny návod

1.Uvoľnite zadné svetlá. Odmontujte zadný nárazník a jeho hliníkovú výstuhu (nebude už potrebná). Odmontujte spodný plastový kryt podvozka.
2.Do nosníka vsuňte pásové boky ťažného zariadenia. Bližšie k náprave prichyťte skrutkou M10×40(10.9) Nedoťahujte! Pri zadnom čele vsuňte medzi karosériu a bok štvorcovú doštičku a zaistite nasunutím skrutky M10×50 (10.9). Nesmie vyčnievať dovnútra!
3.Pozor na pozíciu otvorov podľa obrázka Combi, HB. Potom nasaďte hlavný nosník ťažného zariadenia a prichyťte skrutkami M10×35 (10.9). Potom prichyťte tiež skrutkami M10x50 (10.9).
4.Ťažné zariadenie vyrovnajte a dotiahnite podľa doťahovacích momentov. Zhotovte výrez nárazníka Ford Focus Combi.
5.Vráťte späť všetky diely odmontované v bode č.1.

DE Montageanleitung

1.Die Rückleuchten lösen. Die hintere Stoßstange und ihre Aluminiumstrebe demontieren (die letztgenannte wird nicht mehr nötig sein). Das untere Kunststoffgehäuse des Fahrgestells demontieren.
2.In den Träger die Bandseiten der Zugeinrichtung einstecken. Nah der Achse mit einer Schraube M10x40 (10.9) befestigen. Nicht festziehen! Bei der hinteren Stirnfläche eine quadratische Platte zwischen die Karosserie und Seitenfläche einlegen und mit einer Schraube M10x50 (10.9) befestigen. Sie darf nicht nach innen hineinragen!
3.Auf die Position der Löcher achten, s. Abbildungen Combi. Dann den Hauptträger der Zugeinrichtung einsetzen und mit den Schrauben M10x35 (10.9) befestigen. Dann auch mit den Schrauben M10x50 (10.9) befestigen.
4.Die Zugeinrichtung ausrichten und mit vorgeschriebenen Anzugsmomenten festziehen. Einen Ausschnitt in der Stoßstange Ford Focus Combi.
5.Alle im Punkt 1 demontierten Teile wieder montieren.

PL Instrukcja montażu

1.Demontujemy tylne lampy. Odkręcamy tylny zderzak i jego aluminiowe wzmocnienie (nie będzie już potrzebne). Demontujemy dolne, plastikowe osłony podwozia.
2.Do belki wsuwamy boczne płaskowniki haka holowniczego. Bliżej osi wkręcamy śrubę M10x40(10.9). Nie dokręcamy do oporu! W tylnym czole wsuwamy między nadwozie, a bok, kwadratową płytkę i zabezpieczamy ją wsuniętą śrubą M10x50 (10.9). Śruba nie może wystawać do środka!
3.Uwaga na położenie otworów zgodnie z rysunkiem Combi, HB. Potem zakładamy główną belkę haka holowniczego i mocujemy ją śrubami M10x35 (10.9). Potem przykręcamy też śruby M10x50 (10.9).
4.Hak holowniczy poziomujemy i przykręcamy go z zachowaniem wymaganych momentów dokręcania. Wykonujemy wycięcie w zderzaku Ford Focus Combi.
5.Przykręcamy z powrotem wszystkie części zdemontowane w punkcie nr 1.

SVC GROUP ©- 05/19

SVC GROUP s.r.o. Průmyslová zóna - 179 547 01 Náchod-ČR www.svcgroup.cz e-mail: svc@svcgroup.cz Tel.:+420 491421021 +420 491421022 mob.: +420 603360607

FR Notice de montage

1.Desserrer les feux arrière. Démonter le pare-chocs arrière et son renfort en aluminium (vous n'en aurez plus besoin). Démonter le cache inférieur en plastique qui protège le châssis.
2.Insérer les fers latéraux du dispositif d'attelage dans la traverse. Fixer ensuite en plaçant une vis M10x40(10.9) au plus près de l'essieu. Ne pas serrer les vis ! Sur la face arrière, insérer une platine carrée entre la carrosserie et le côté et la fixer en y introduisant une vis M10x50 (10.9). Cette vis ne peut pas dépasser du côté intérieur !
3.Faire attention à bien positionner les orifices comme indiqué sur la figure Combi.
Placer ensuite la traverse principale du dispositif d'attelage et la fixer à l'aide de vis M10x35 (10.9). Fixer ensuite les vis M10x50 (10.9).
4.Aligner le dispositif d'attelage et serrer les vis et écrous aux couples de serrage prescrits. Effectuer une découpe Ford Focus Combi.
5.Remettre enfin en place toutes les pièces qui ont été démontées au point 1.

ES Manual de montaje

1.Afloje los focos traseros. Desmonte el parachoques trasero y su refuerzo de aluminio (no hará falta más). Desmonte la cubierta plástica inferior del chasis.
2.Inserte en el soporte los lados de cintas del equipo de tiro. Más cerca del eje sujete con el tornillo M10x40(10.9) ¡No apretar! Junto a la frente trasera inserte entre la carrocería y el lado la placa cuadrada y asegure con la introducción del tornillo M10x50 (10.9). ¡No debe salir adentro!
3.Cuidado con la posición de los orificios según la figura Combi. Después asiente el soporte principal del equipo de tiro y sujete con los tornillos M10x35 (10.9).
Después sujete también los tornillos M10x50 (10.9).
4.Enderece el equipo de tiro y apriete según los pares de apriete. Haga un recorte del parachoques Combi.
5.Monte de vuelta todas las piezas desmontadas en el punto No.1.

FI Asennusohje

1.Vapauta takavalot. Irrota takapuskuri ja sen alumiinijäykiste (sitä ei enää tarvita). Irrota alustan alempi muovisuoja.
2.Työnnä vetolaitteen sivuosat palkkiin. Kiinnitä ne lähempänä akselia ruuvilla M10x40 (10.9). Älä kiristä! Työnnä auton takapäädyssä korin ja sivuosan väliin neliölevy ja varmista se ruuvilla M10x50 (10.9). Se ei saa työntyä sisäpuolella ulos!
3.Ota huomioon reikien paikat kuvan Combi mukaan. Aseta sitten vetolaitteen pääpalkki paikalleen ja kiinnitä se ruuveilla M10x35 (10.9). Kiinnitä sitten myös ruuveilla M10x50 (10.9).
4.Suorista vetolaite ja kiristä kiristysmomenttien mukaisesti. Tee puskuriin Combi.
5.Asenna takaisin kaikki kohdassa 1 irrotetut osat.

IT Istruzioni dimontaggio per la

1.Allentare i fanali posteriori. Smontare il paraurti posteriore e il suo rinforzo di allumino (non sarà più necessario). Smontare il cofano inferiore di plastica dal telaio.
2.Inserire i lati del dispositivo di traino nel supporto. Vicino all'asse vanno fissati con una vite M10x40 (10.9). Non serrare a fondo! Presso la parete posteriore inserire tra la carrozzeria e il lato una piastrina quadrata e fissarla con una vite M10x50 (10.9). Non deve sporgere all'interno!
3.Fare attenzione alla posizione dei fori, vedi le figure Combi, HB. Quindi inserire il supporto principale del dispositivo di traino e fissarlo con le viti M10x35 (10.9).
Quindi fissare anche con le viti M10x50 (10.9).
4.Allineare il dispositivo di traino e serrare con le coppie di serraggio prescritte. Fare un intaglio nel paraurti (Combi) e nel cofano inferiore di plastica (HB).
5.Rimontare tutti i pezzi smontati nel punto 1.

RU Инструкция по монтажу

1.Снимите задние фонари. Снимите задний бампер и его алюминиевый усилитель (он больше не потребуется). Снимите нижнюю пластиковую крышку шасси.
2.Вставьте в балку боковые ленты фаркопа. Ближе к оси закрепите с помощью болта M10x40(10.9) Не затягивайте! У панели задка вставьте между кузовом и боком квадратную пластину и закрепите с помощью болта M10x50 (10.9). Он не должен выступать внутрь!
3.Соблюдайте позицию отверстий согласно рисунку Combi. Вставьте главную балку фаркопа и закрепите болтами M10x35 (10.9). После этого закрепите также болтами M10x50 (10.9).
4.выровняйте фаркоп и затяните в соответствии с предписанными моментами затяжки. Сделайте вырез в бампере Combi.
5.Верните на место все части, демонтированные согласно п. 1.

SVC GROUP ©- 05/19

SVC GROUP s.r.o.
Průmyslová zóna - 179
547 01 Náchod-ČR
www.svcgroup.cz
e-mail: svc@svcgroup.cz
Tel.:+420 491421021
+420 491421022
mob.: +420 603360607

1.

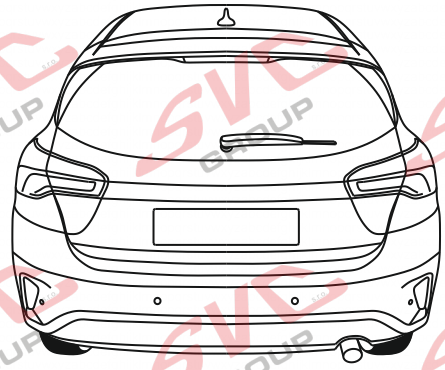

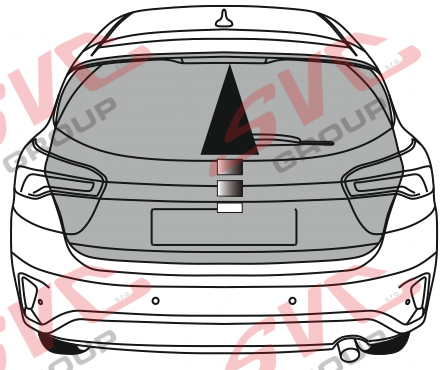

2.

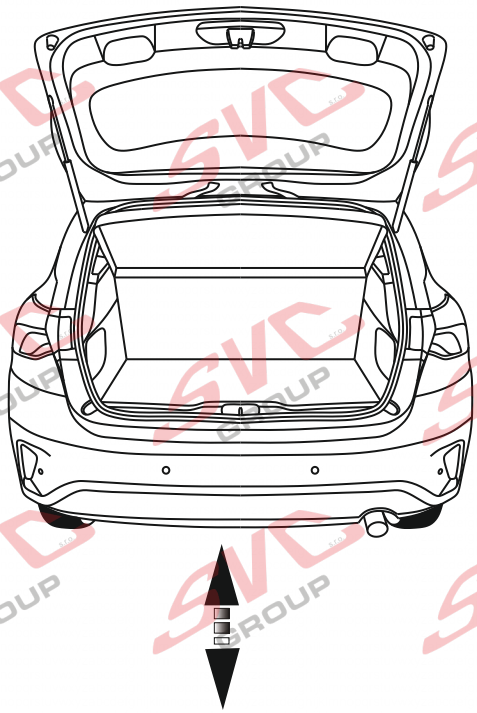

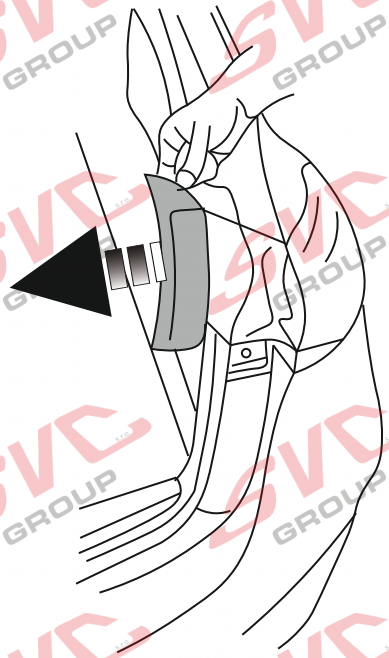

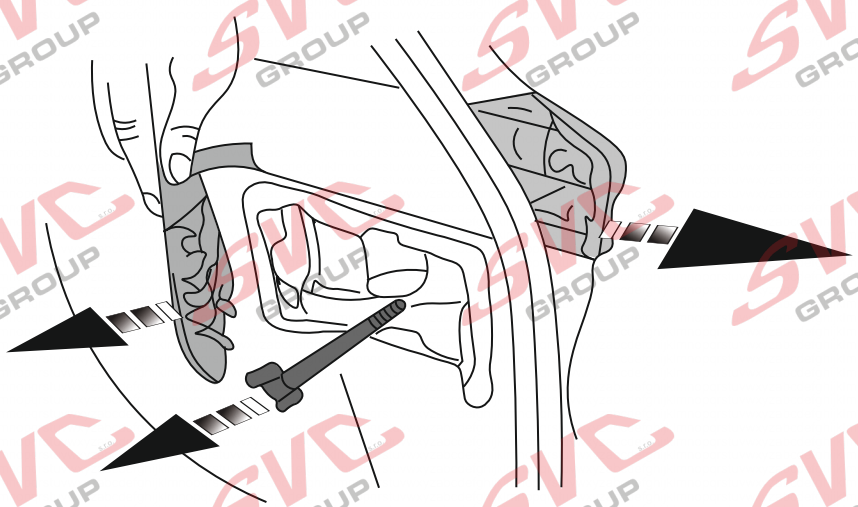

SVC GROUP ©- 05/19

SVC GROUP s.r.o.
Průmyslová zóna - 179
547 01 Náchod-ČR
www.svcgroup.cz
e-mail: svc@svcgroup.cz
Tel.:+420 491421021
+420 491421022
mob.: +420 603360607

3.

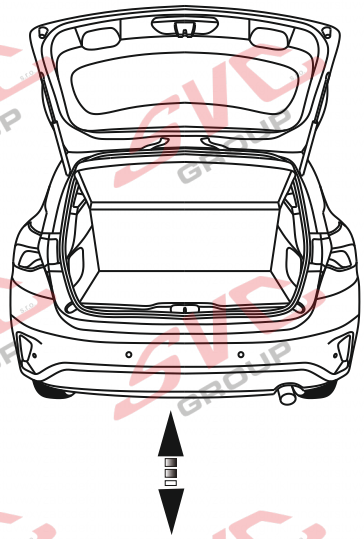

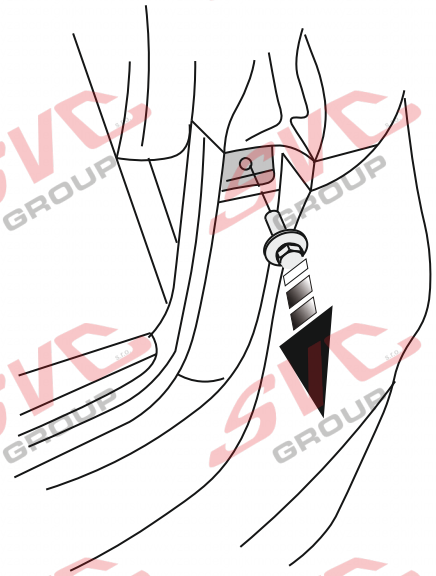

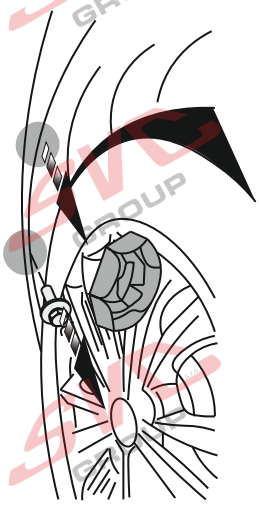

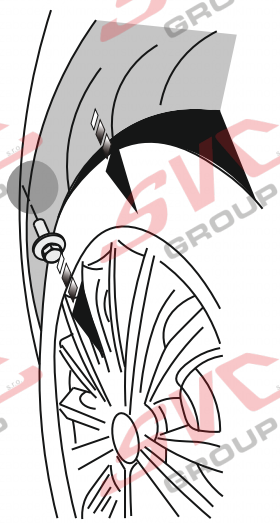

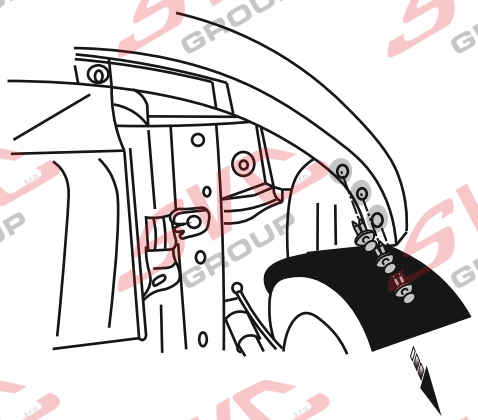

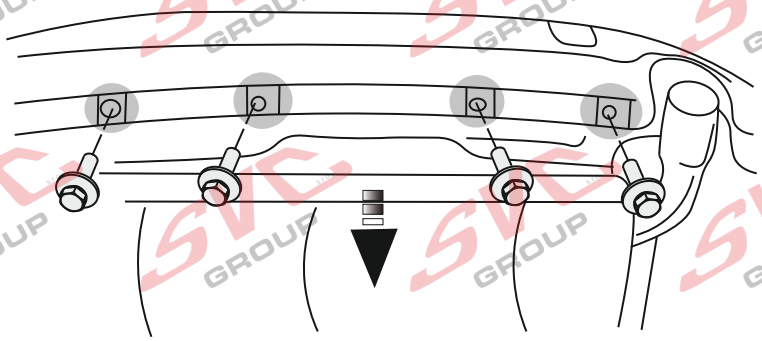

SVC GROUP s.r.o.
Průmyslová zóna - 179
547 01 Náchod-ČR
www.svcgroup.cz
e-mail: svc@svcgroup.cz
Tel.:+420 491421021
+420 491421022
mob.: +420 603360607

4.

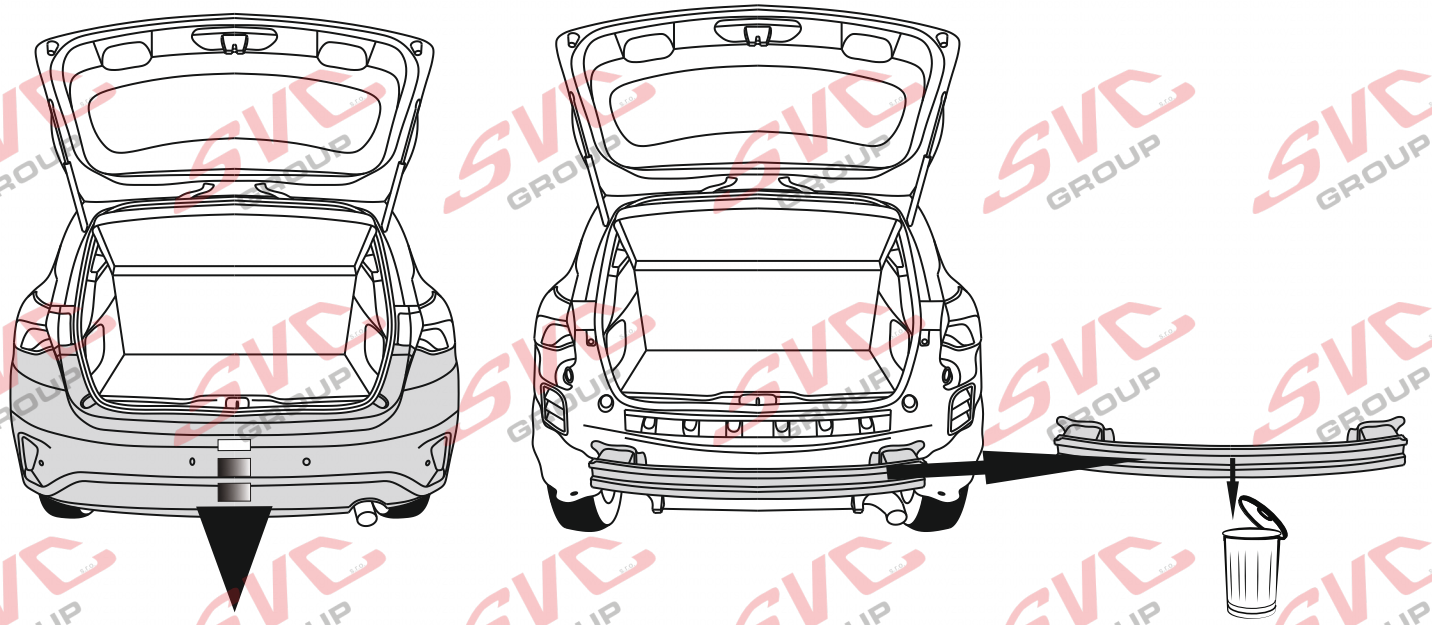

5.

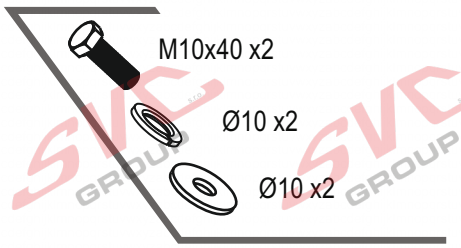

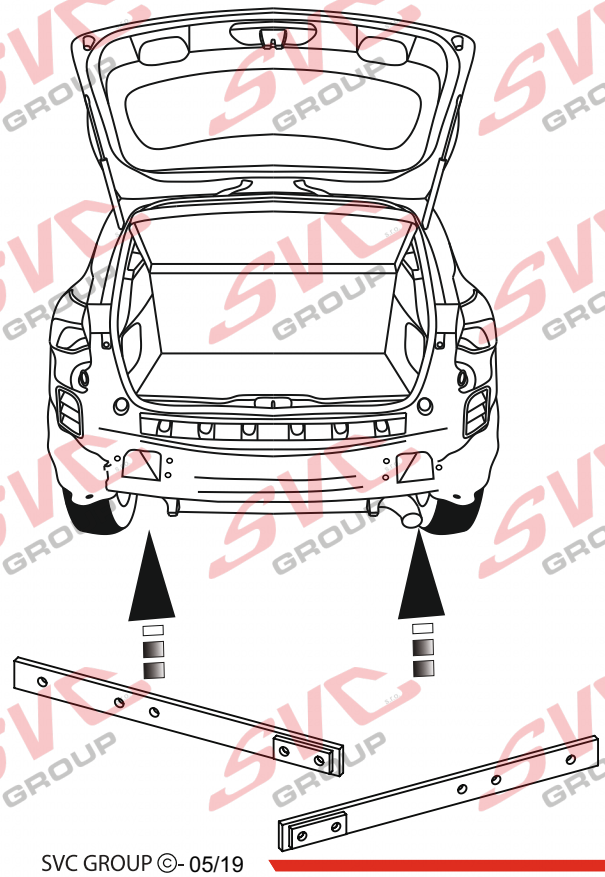

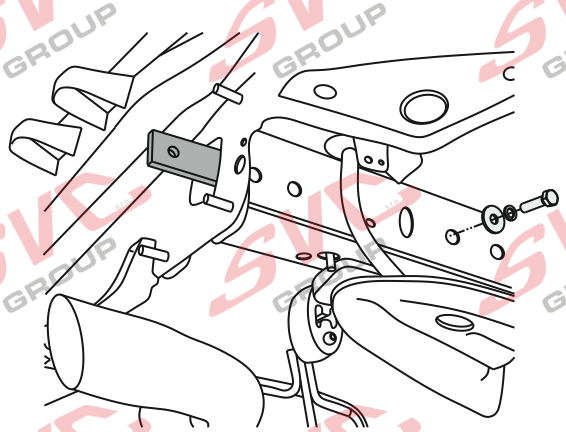

SVC GROUP ©- 05/19

SVC GROUP s.r.o.
Průmyslová zóna - 179
547 01 Náchod-ČR
www.svcgroup.cz
e-mail: svc@svcgroup.cz
Tel.:+420 491421021
+420 491421022
mob.: +420 603360607

6.

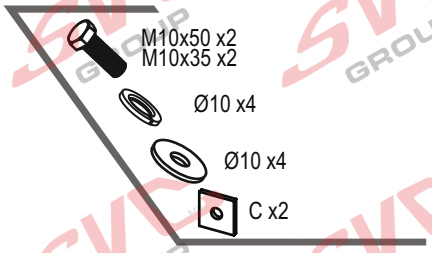

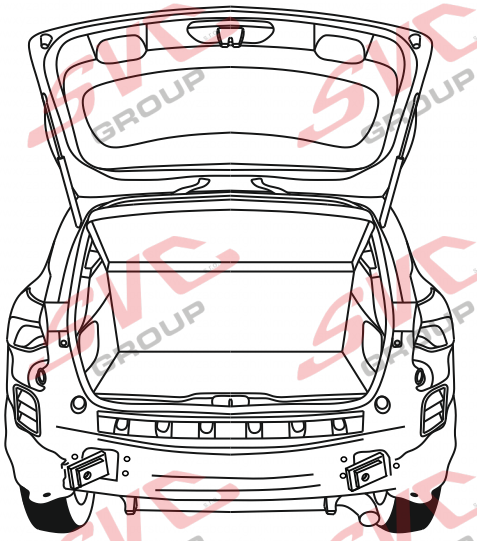

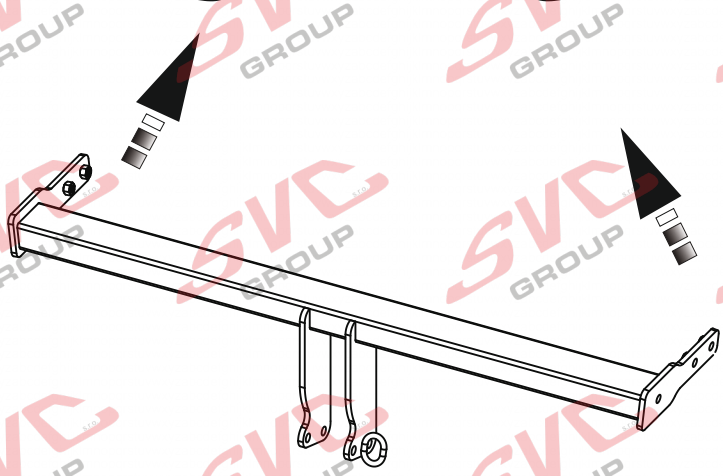

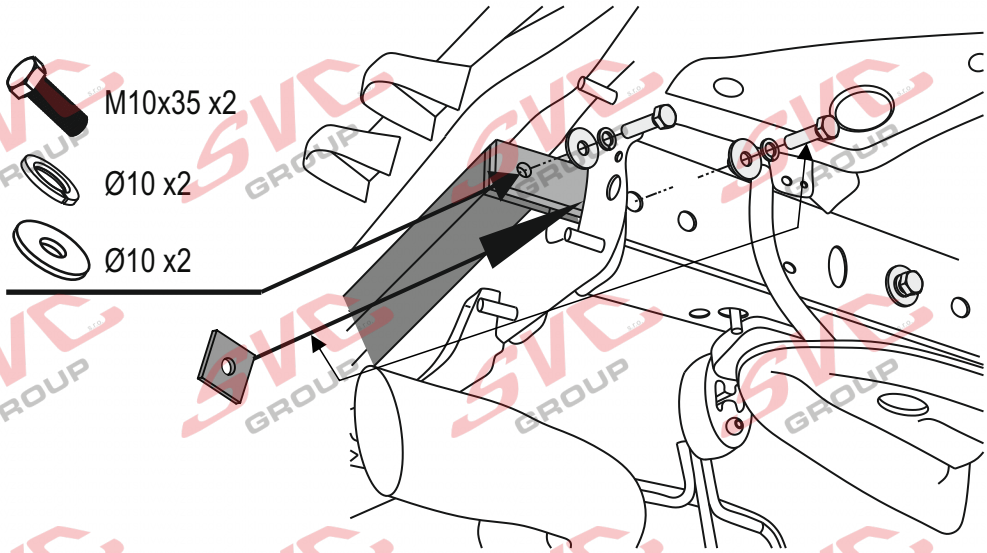

SVC GROUP s.r.o.
Průmyslová zóna - 179
547 01 Náchod-ČR
www.svcgroup.cz
e-mail: svc@svcgroup.cz
Tel.:+420 491421021
+420 491421022
mob.: +420 603360607

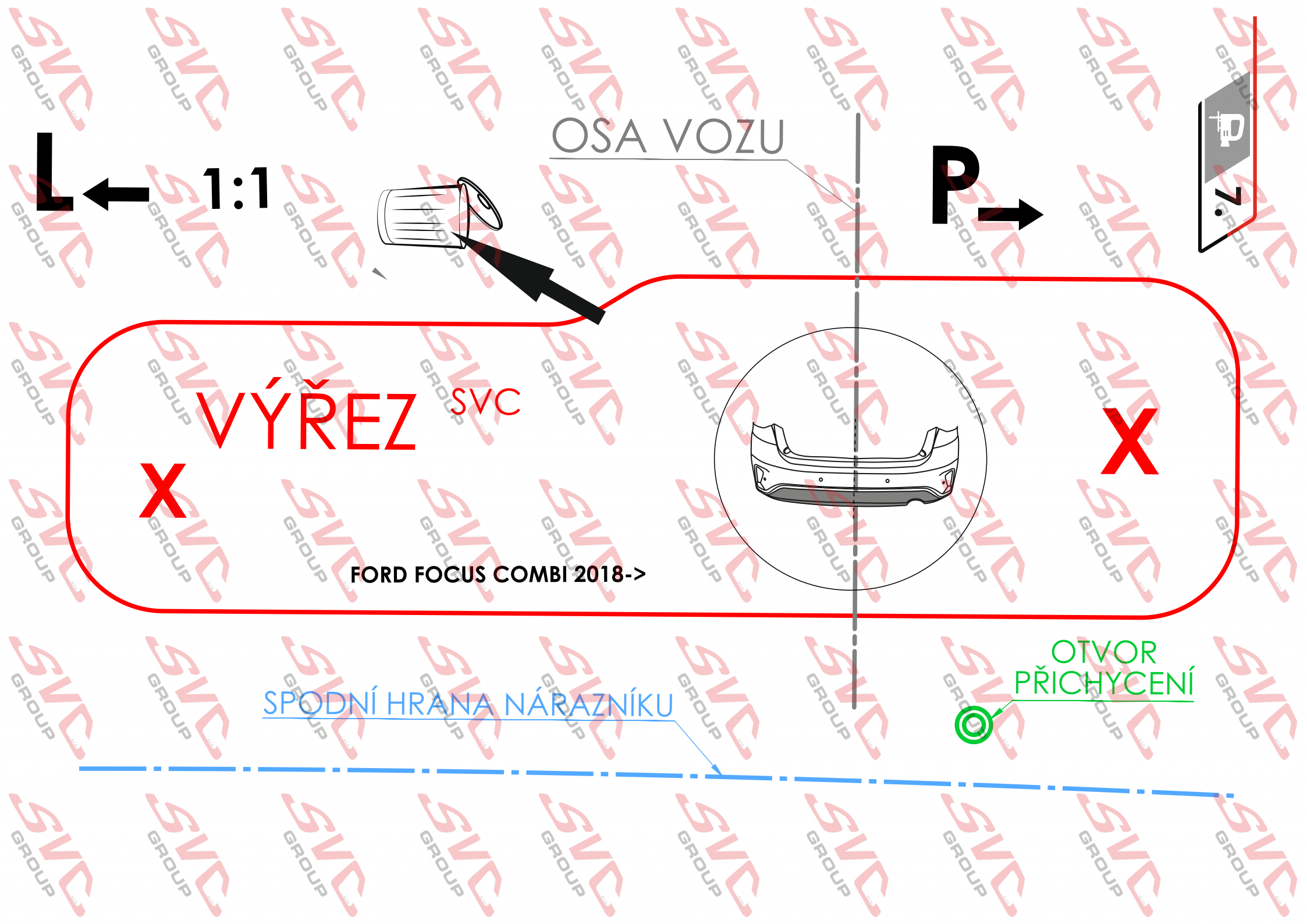
L
1:1
OSA VOZU
P
VÝŘEZ SVC
X
X
FORD FOCUS COMBI 2018->
OTVOR PŘICHYCENÍ
SPODNÍ HRANA NÁRAZNÍKU

8.

9.

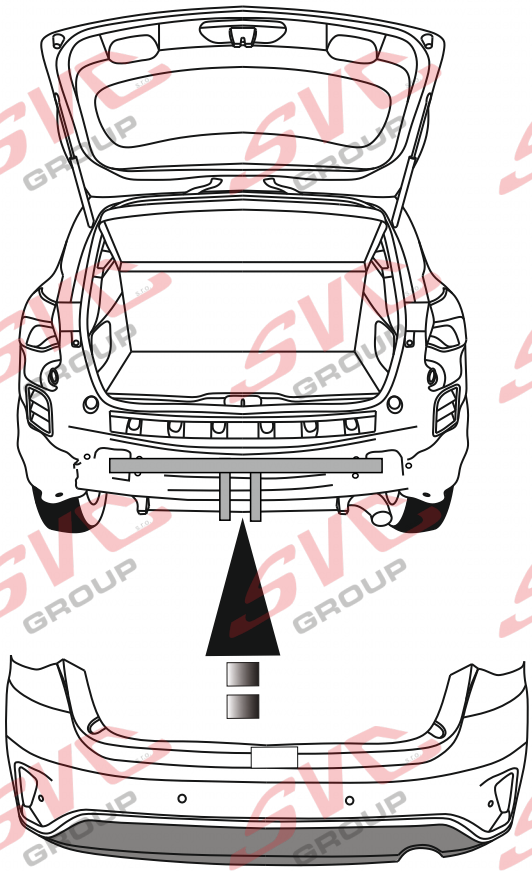

SVC GROUP s.r.o.
Průmyslová zóna - 179
547 01 Náchod-ČR
www.svcgroup.cz
e-mail: svc@svcgroup.cz
Tel.:+420 491421021
+420 491421022
mob.: +420 603360607

10.

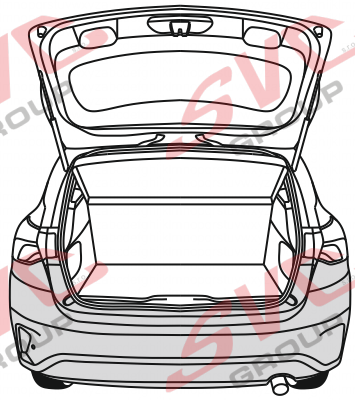

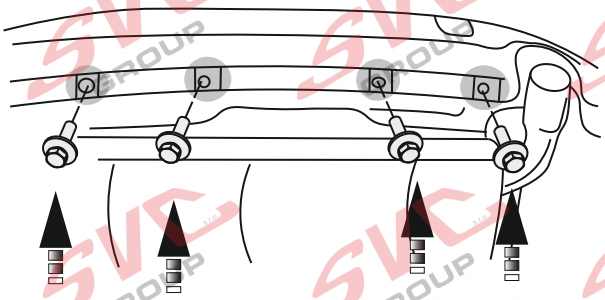

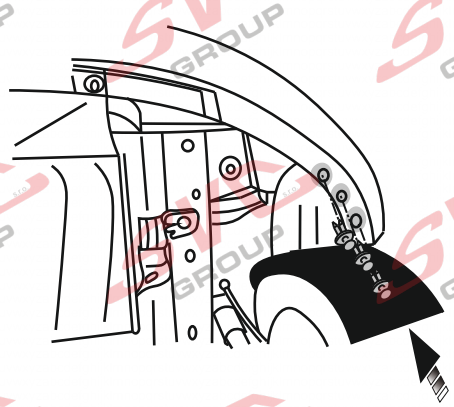

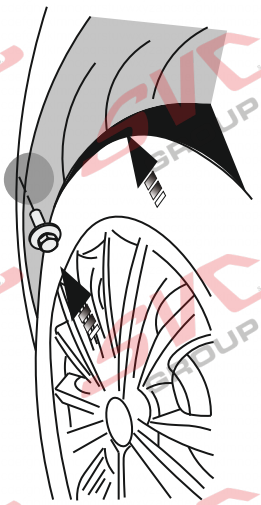

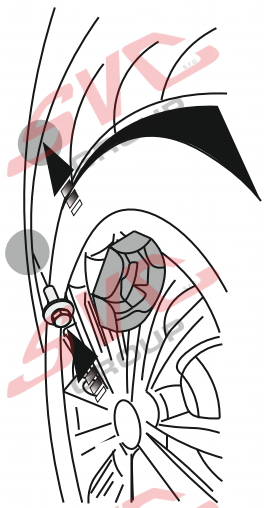

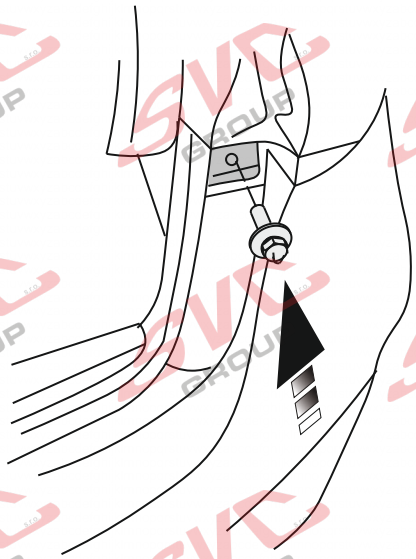

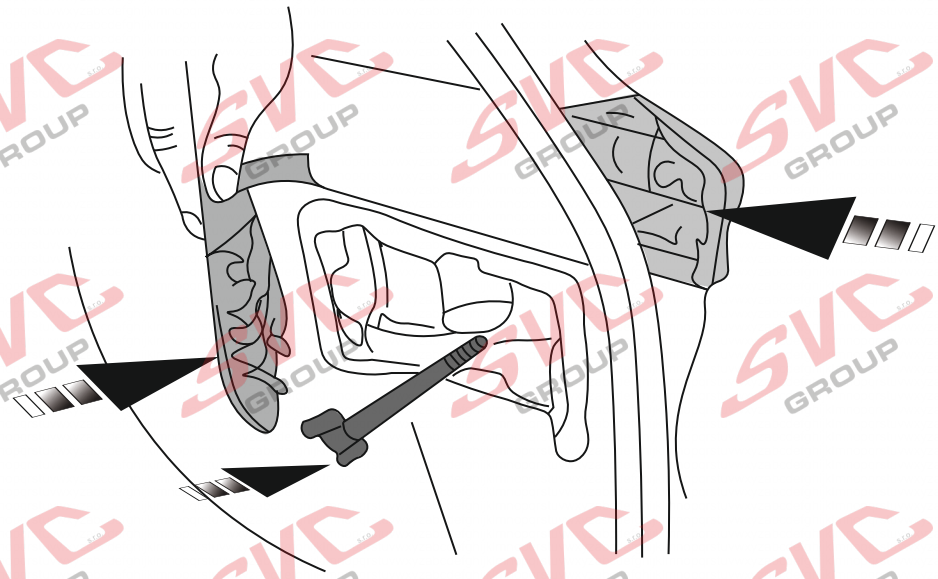

SVC GROUP s.r.o.
Průmyslová zóna - 179
547 01 Náchod-ČR
www.svcgroup.cz
e-mail: svc@svcgroup.cz
Tel.:+420 491421021
+420 491421022
mob.: +420 603360607

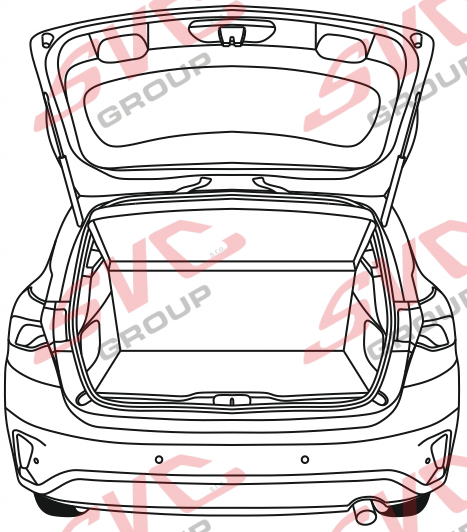

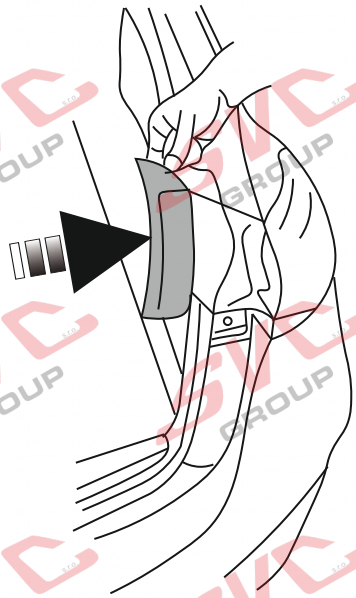

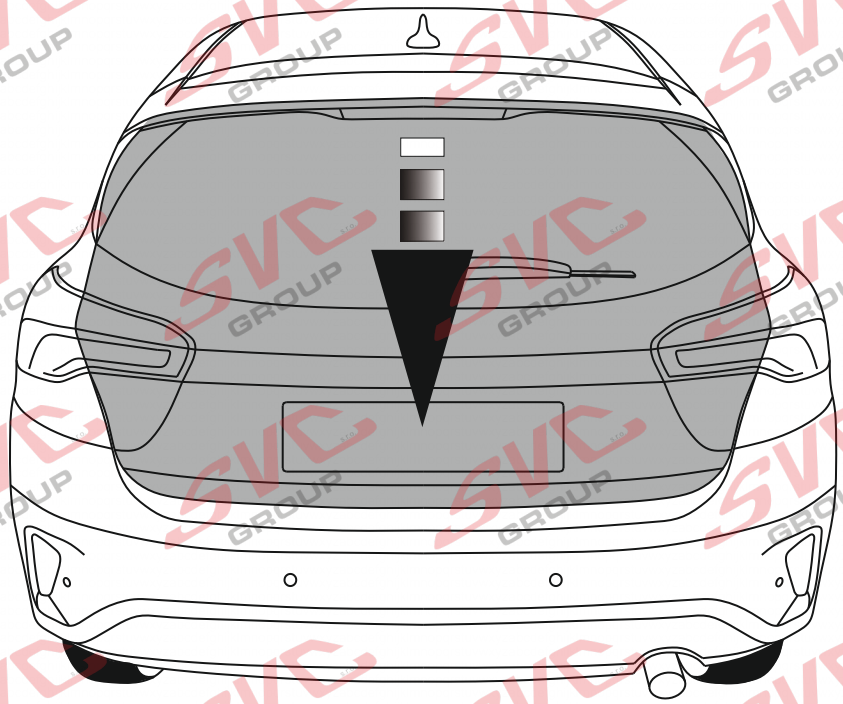

SVC GROUP s.r.o.
Průmyslová zóna - 179
547 01 Náchod-ČR
www.svcgroup.cz
e-mail: svc@svcgroup.cz
Tel.:+420 491421021
+420 491421022
mob.: +420 603360607

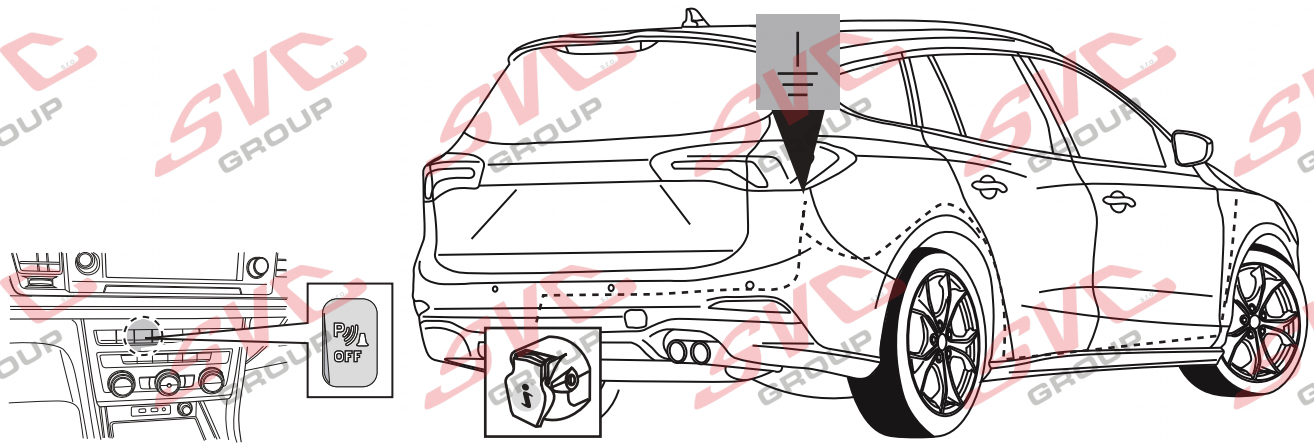

Informace pro odpojování couvacích senzorů PDC pro tažné zařízení

Vypínač pro vypínání couvacích senzoru PCD je umístněný na palubní desce vozu.

Nemusíte tedy pracně na elektro instalaci vozu napojovat odpojování couvacích senzorů PDC a zpětných kamer od elektro přípojky tažných zařízení.

Pokud chcete senzory vypnout, použijte vypínač na palubní desce.

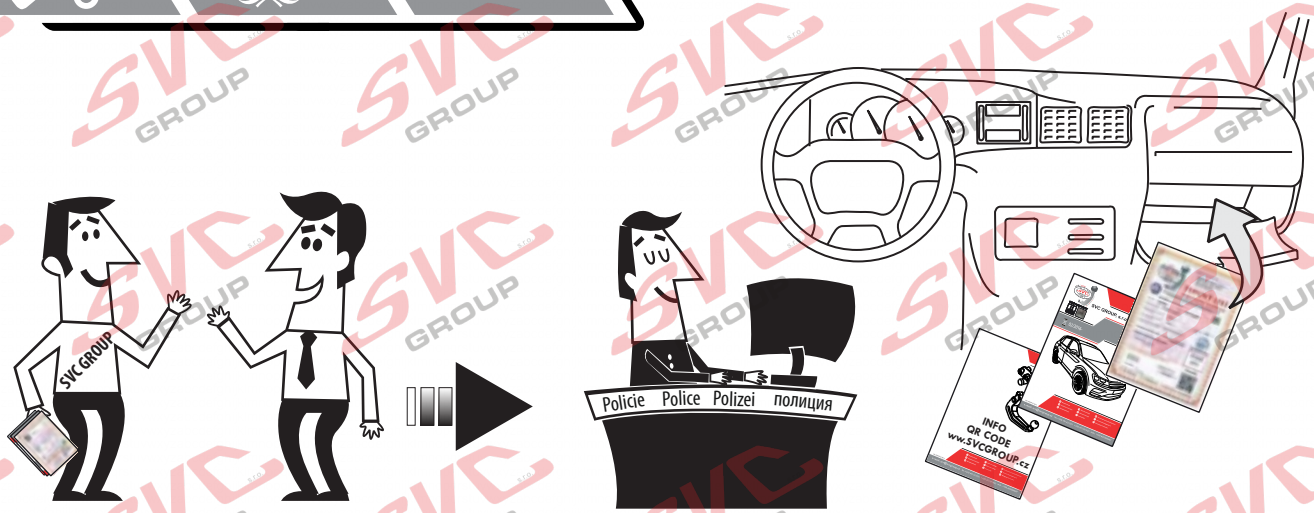

SVC GROUP

Děkuje za důvěru / Ďakuje za dôveru
Thank you for your trust / Danke Für dein Vertrauen
Merci pour votre conance / Grazie per la tua ducia
Tankewol foar jo fertrouwen / Спасибо за ваше доверие

Registrace / Registrácia
Registration / Registrierung
Inscription / Registrazione
Rekisteröinti / Регистрация

SVC GROUP ©- 05/19

SVC GROUP s.r.o.
Průmyslová zóna - 179
547 01 Náchod-ČR
www.svcgroup.cz
e-mail: svc@svcgroup.cz
Tel.:+420 491421021
+420 491421022
mob.: +420 603360607

Nevíte si rady? Potřebujete poradit?

Náš zakaznický servis je vám k dispozici

+420 491 421 021

svc@svcgroup.cz

TAŽNÁ ZAŘÍZENÍ ®
SVC s.r.o.
GROUP
ORIGINAL

Opravdový specialista a Certifikovaný výrobce tažných zařízení s největším sortimentem v ČR. Rodinná firma s více jak 30letou ověřenou tradicí výroby, prodeje a montáže.

www.svcgroup.cz